ZB0071

Безопасные тросовые выключатели

Rope Switch DH LED 110V AC

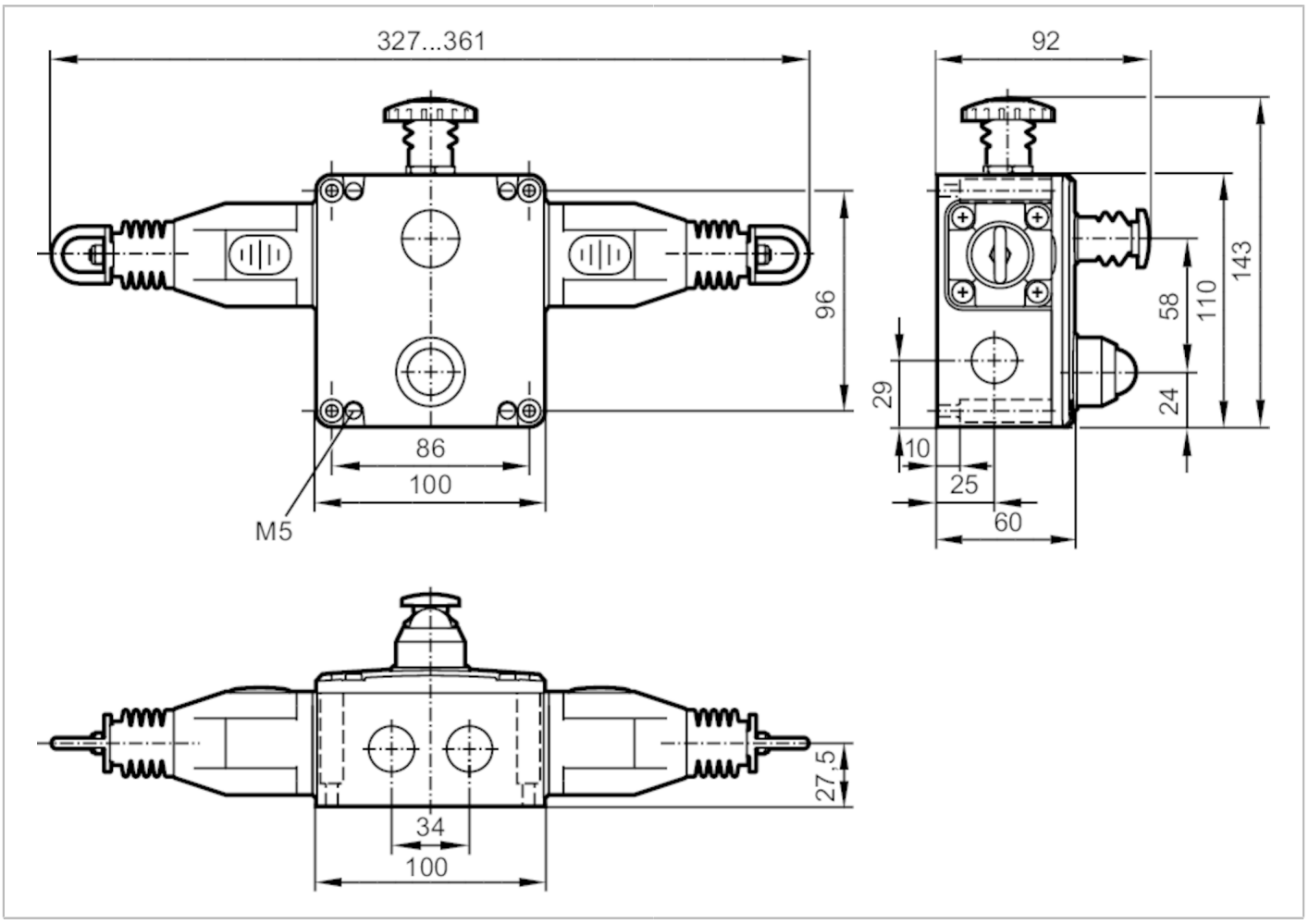

Электронные данные		
Рабочее напряжение	[V]	110...240 AC / 5...24 DC; (светодиод)
Номинальное напряжение изоляции	[V]	500
Выходы		
Электрическое исполнение		snap-action contact; max. switching voltage: 240 V; switching capacity: 720 VA; thermal current: 10 A
Функция выходного сигнала		auxiliary contact: 2 x норм. открытых комм. выхода
		безопасный контакт: 4 x NC
Минимальная нагрузка по току	[mA]	5; (5 V DC)
Нагрузка на контакты		3 A (240 V AC) / 6 A (120 V AC) / 2,5 A (24 V DC); (inductive load)
Защита от короткого замыкания		нет
Условия эксплуатации		
Температура окружающей среды	[°C]	-25...80
Степень защиты		IP 67

ZB0071

Безопасные тросовые выключатели

Rope Switch DH LED 110V AC

Испытания / одобрения			
Ударопрочность			15 g / 11 ms
Вибропрочность			10-500 Hz
Механические данные			
Вес	[g]	1527,5	
Материал		корпус: алюмин. литьё под давлением жёлтый; switching contact: silver-plated	
Информация о сроке службы		Циклы переключения (механические):	> 1.000.000
Способ монтажа		any	
Rope span		125 m; (per side)	
Сила активации	[N]	< 125; (tension force: 130 N)	
Дисплеи / Элементы управления			
Дисплей		режим работы	светодиод, зелёный
		ошибки	светодиод, красный мигает
Электрическое подключение			
Требуемая защита		10 A; fast acting	
Примечания			
Примечания		Для получения информации об установке и работе, пожалуйста, посмотрите инструкции.	
Упаковочная величина		1 шт.	

электрическое подключение

контактные зажимы: ...2,5 mm²
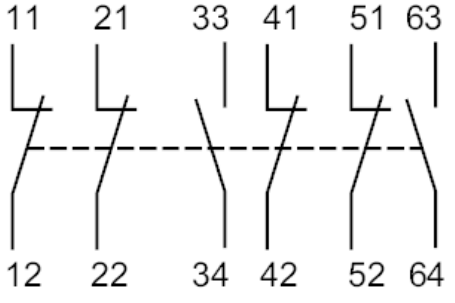
Соединение