ZB0070

Безопасные тросовые выключатели

Rope Switch DH LED 110V AC V4A

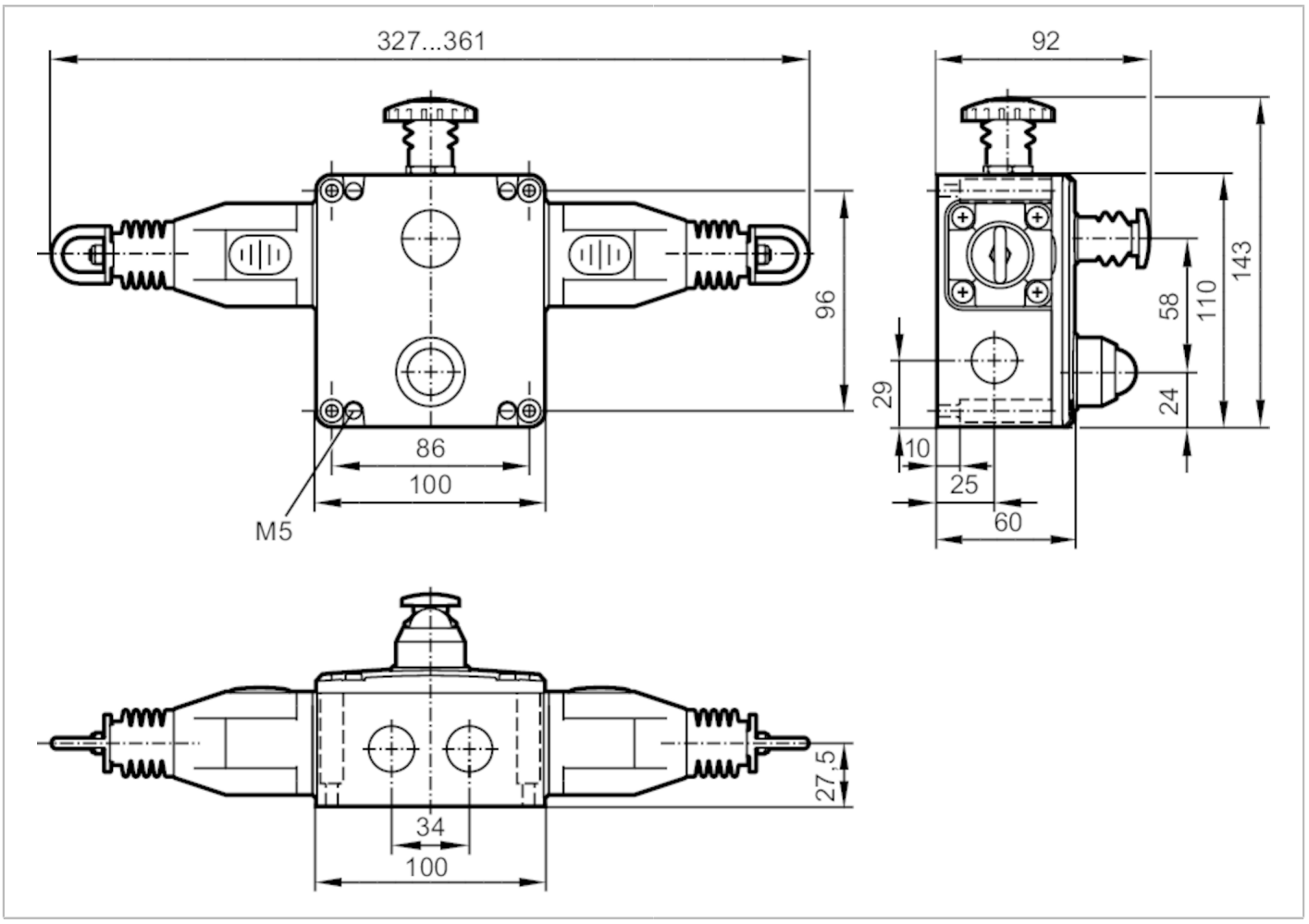

Электронные данные		
Рабочее напряжение [V]	110...240 AC / 5...24 DC; (светодиод)	
Номинальное напряжение изоляции [V]	500	
Выходы		
Электрическое исполнение	snap-action contact; max. switching voltage: 240 V; switching capacity: 720 VA; thermal current: 10 A	
Функция выходного сигнала	auxiliary contact	2 x норм. открытых комм. выхода
	безопасный контакт	4 x NC
Минимальная нагрузка по току [mA]	5; (5 V DC)	
Нагрузка на контакты	3 A (240 V AC) / 6 A (120 V AC) / 2,5 A (24 V DC); (inductive load)	
Защита от короткого замыкания	нет	
Условия эксплуатации		
Температура окружающей среды [°C]	-25...80	
Степень защиты	IP 67	

ZB0070

Безопасные тросовые выключатели

Rope Switch DH LED 110V AC V4A

Испытания / одобрения			
Ударопрочность			15 g / 11 ms
Вибропрочность			10-500 Hz
Механические данные			
Вес	[g]	3149,2	
Материал		switching contact: silver-plated; корпус: нерж. сталь (1.4401 / 316)	
Информация о сроке службы		Циклы переключения (механические):	> 1.000.000
Способ монтажа		any	
Rope span		125 m; (per side)	
Сила активации	[N]	< 125; (tension force: 130 N)	
Дисплеи / Элементы управления			
Дисплей		режим работы	светодиод, зелёный
		ошибки	светодиод, красный мигает
Электрическое подключение			
Требуемая защита		10 A; fast acting	
Примечания			
Примечания		Для получения информации об установке и работе, пожалуйста, посмотрите инструкции.	
Упаковочная величина		1 шт.	

электрическое подключение

контактные зажимы: ...2,5 mm²
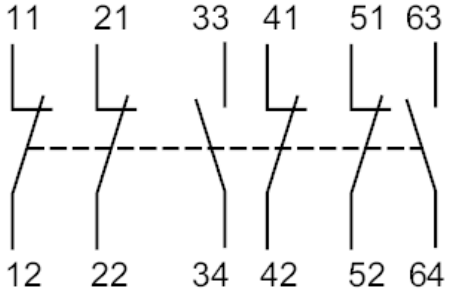
Соединение