VSP02A

Акселерометр

VIBRATION SENSOR ATEX

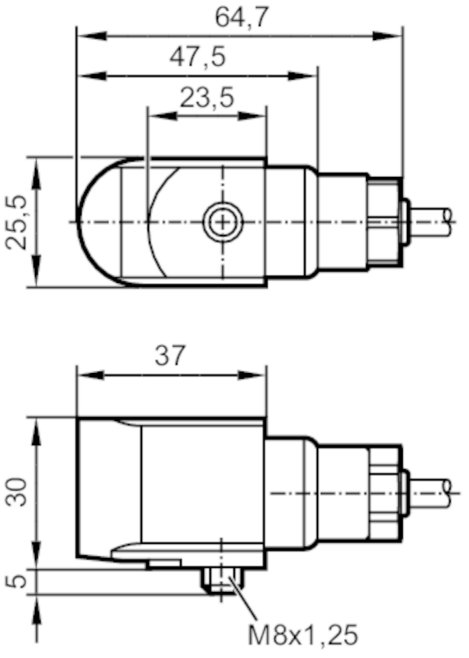

Характеристики		
Диапазон измерения вибрации	[g]	-50...50
Частотный диапазон	[Hz]	2...10000
Принцип измерения		пьезоэлектрический
Приложение		
Исполнение		для подключения к внешней системе диагностики VSExxx
Электронные данные		
Коммутирующие усилители		Подключение к искробезопасным изоляторам питания (Ex ia).
Рабочее напряжение	[V]	10...12 DC
Потребление тока	[mA]	0,5...8
Класс защиты		III
Защита от перепутывания полярности		да
Выходы		
Наиб.нагрузка	[Ω]	200
Защита от короткого замыкания		да
Защита от перегрузок по току		да
Диапазон измерения/настройки		
Диапазон измерения вибрации	[g]	-50...50
Частотный диапазон	[Hz]	2...10000
Принцип измерения		пьезоэлектрический
Чувствительность	[mV/g]	100

VSP02A

Акселерометр

VIBRATION SENSOR ATEX

Плотность шума	[mg]	0,1
Макс. поперечная чувствительность	[%]	5
Минимальное время измерения	[s]	2
Количество осей измерения		1
Условия эксплуатации		
Температура окружающей среды	[°C]	-55...90
Температура хранения	[°C]	-55...90
Степень защиты		IP 68; (применение 1D: IP 65)
Испытания / одобрения		
Разрешение		Baseefa12ATEX0247; IECEx BAS 12.0132
Маркировка ATEX		Ex I M1 Ex ia I Ma (-55°C < Ta < +90°C)
ЭМС		EN 61000-6-2
		EN 61000-6-4
Ударопрочность		5000 г
Механические данные		
Вес	[g]	669
Способ монтажа		M8 x 1,25
Размеры	[mm]	30 x 25,5 x 64,7
Материал		корпус: нерж.сталь
Момент затяжки	[Nm]	8
Принадлежности		
Принадлежности (необязательные)		Барьер безопасности, ZB0633
Примечания		
Упаковочная величина		1 шт.

электрическое подключение

Кабель: 10 m, PUR (полиуретан)

белый	IEPE +
черный	IEPE -
Экран	экранированный провод