TK7310

Переключатель температуры с интуитивной настройкой точки переключения

TK-050CLFN14-QSPKG / US

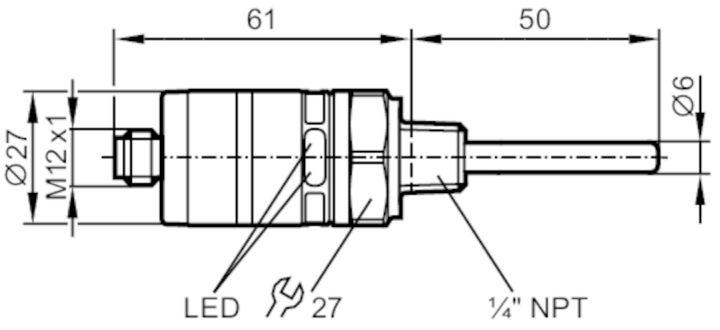

Характеристики			
Количество входов и выходов		Количество цифровых выходов: 2	
Диапазон измерения		-25...140 °C	-13...284 °F
Подключение к процессу		резьбовое соединение 1/4" NPT внешняя резьба	
Монтажная длина EL	[mm]	50	
Приложение			
Особенности		позолоченные контакты	
Измерительный элемент		1 x Pt 1000; (to DIN EN 60751, класс A)	
Среда		Жидкие или газообразные среды	
Температура измеряемой среды	[°C]	-40...145	
Предел прочности по давлению		400 bar	40 MPa
Электронные данные			
Рабочее напряжение	[V]	9,6...32 DC; ("supply class 2" согласно cULus)	
Потребление тока	[mA]	< 30	
Класс защиты		III	
Защита от переполюсовки		да	
Время задержки включения питания	[s]	0,5	
Входы/выходы			
Количество входов и выходов		Количество цифровых выходов: 2	
Выходы			
Общее количество выходов		2	
Выходной сигнал		коммутационный сигнал	
Электрическое исполнение		PNP	
Количество цифровых выходов		2	
Функция выходного сигнала		NO	
Макс. падение напряжения коммутационного выхода DC	[V]	2	

TK7310

Переключатель температуры с интуитивной настройкой точки переключения

TK-050CLFN14-QSPKG / US

Постоянный ток нагрузки коммутационного выхода DC	[mA]	500	
Защита от короткого замыкания		да	
Тип защиты от короткого замыкания		тактовый	
Защита от перегрузок по току		да	
Диапазон измерения/настройки			
Длина зонда L	[mm]	38	
Диапазон измерения		-25...140 °C	-13...284 °F
Точка срабатывания SP		-20...140 °C	-4...284 °F
Точность/ погрешность			
Температурный дрейф на каждые 10 K	[K]	0,1 **)	
Повторяемость	[K]	± 0,1	
Точность установки	[K]	± 3	
Время реакции			
Динамика реакции срабатывания T05 / T09	[s]	1 / 3; (по DIN EN 60751)	
Программное обеспечение / Программирование			
Настройка точки переключения		настроечные кольца	
Условия эксплуатации			
Температура окружающей среды	[°C]	-40...80	
Примечание к температуре окружающей среды		при температуре среды: < 80 °C	
		-40...50 °C	
		при температуре среды: < 145 °C	
Температура хранения	[°C]	-40...100	
Степень защиты		IP 67	
Испытания / одобрения			
ЭМС		DIN EN 61000-4-2 ESD	4 kV CD / 8 kV AD
		EN 61000-4-3 ВЧ излучение	10 V/m
		DIN EN 61000-4-4 Burst	2 kV
		EN 61000-4-6 ВЧ проводимость	10 V
Ударопрочность		DIN IEC 68-2-27	50 г (11 ms)
Вибропрочность		DIN EN 60068-2-6	20 г (10...2000 Hz)
MTTF	[годы]	643	
Сертификат UL		Регистрационный номер UL	K018
Механические данные			
Вес	[g]	101	
Корпус		Цилиндрический	
Размеры	[mm]	Ø 27 / L = 111	
Материал		нерж. сталь (1.4404 / 316L); PC; PBT (полибутилентерефталат); FKM	
Материалы корпуса в контакте с изм. средой		нерж. сталь (1.4404 / 316L); FKM	

TK7310

Переключатель температуры с интуитивной настройкой точки переключения

TK-050CLFN14-QSPKG / US

Подключение к процессу		резьбовое соединение 1/4" NPT внешняя резьба
Диаметр зонда	[mm]	6
Монтажная длина EL	[mm]	50

Дисплеи / Элементы управления

Дисплей	Состояние выхода	2 x светодиод, жёлтый

Примечания

Примечания	**) При отклонении от стандартных условий 25 °C
	Значения точности относятся к проточной воде.
Упаковочная величина	1 шт.

электрическое подключение

Разъем: 1 x M12; кодировка: A; Контакты: позолоченый

Соединение

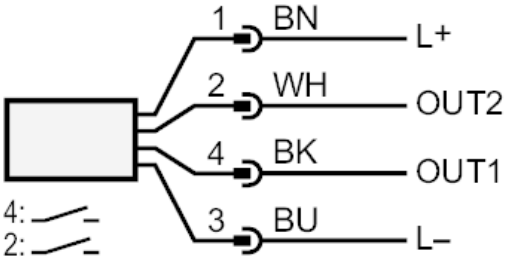

Цвета в соответствии с DIN EN 60947-5-2
Цвета жил :

BK =	черный
BN =	коричневый
BU =	синий
WH =	белый