SV7610

Вихревые датчики потока с дисплеем

SVN34XXXIRKG/US-100

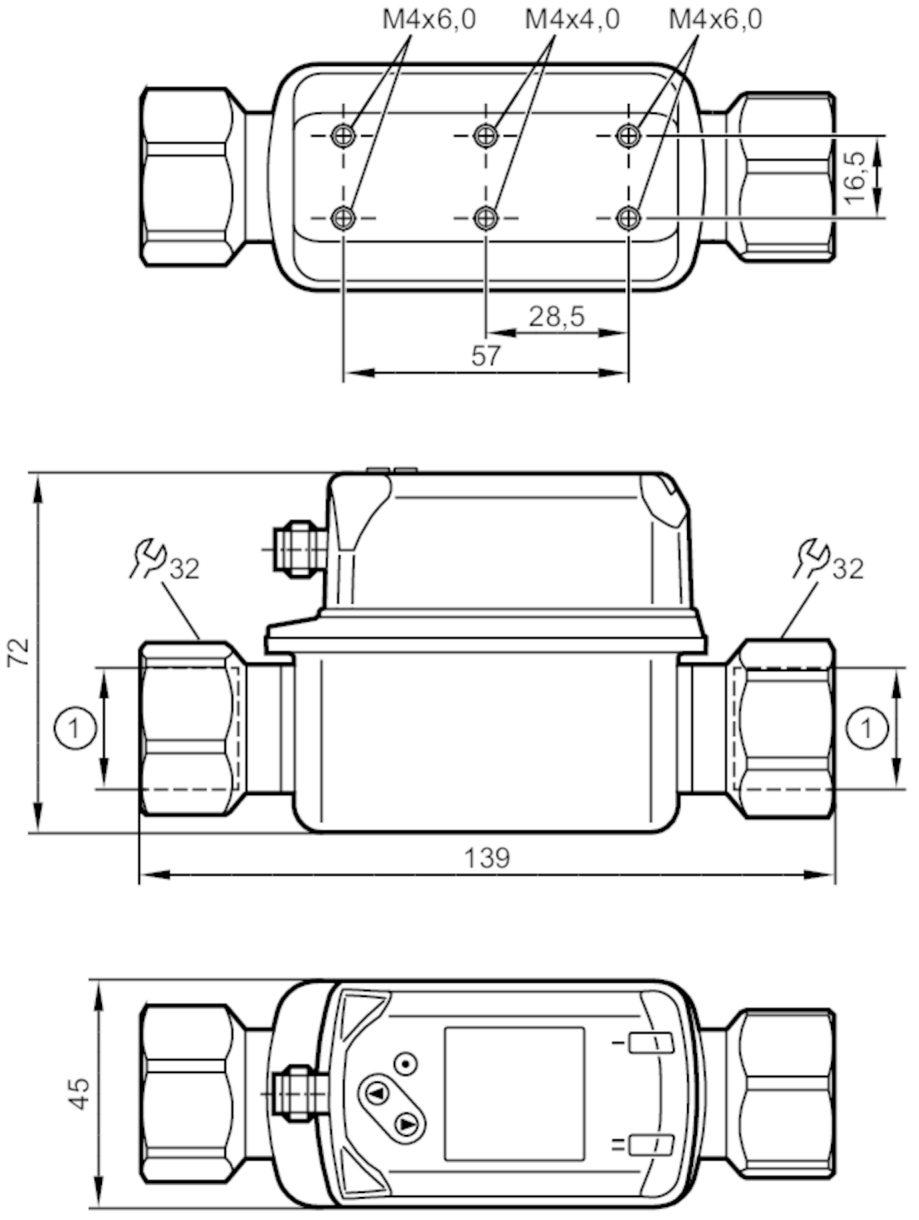

1 3/4" NPT
DN 20

Характеристики		
Количество входов и выходов	Количество цифровых выходов: 2	
Диапазон измерения	80...1585 gph	1,3...26,4 gpm
Подключение к процессу	резьбовое соединение 3/4" NPT внутренняя резьба DN20	

Приложение	
Особенности	позолоченные контакты
Применение	для общепромышленного применения
Среда	Вода; гликолевые растворы; Охлаждающие жидкости

SV7610

Вихревые датчики потока с дисплеем

SVN34XXXIRKG/US-100

Температура измеряемой среды	[°F]	14...194		
Предел прочности по давлению		12 bar	174 psi	1,2 MPa
Примечание к прочности по давлению		до 40 °C		
MAWP (для применения в соответствии с CRN)	[bar]	4,3		
Электронные данные				
Рабочее напряжение	[V]	18...30 DC		
Потребление тока	[mA]	< 30		
Мин. сопротивление изоляции	[MΩ]	100; (500 V DC)		
Класс защиты		III		
Защита от переполюсовки		да		
Время задержки включения питания	[s]	< 3		
Принцип измерения		Vortex		
Входы/выходы				
Количество входов и выходов		Количество цифровых выходов: 2		
Выходы				
Общее количество выходов		2		
Выходной сигнал		коммутационный сигнал; частотный сигнал; IO-Link; (конфигурируемый)		
Электрическое исполнение		PNP/NPN		
Количество цифровых выходов		2		
Функция выходного сигнала		нормально открытый / нормально закрытый; (параметризуемый)		
Макс. падение напряжения коммутационного выхода DC	[V]	2,5		
Постоянный ток нагрузки коммутационного выхода DC	[mA]	100		
Защита от короткого замыкания		да		
Защита от перегрузок по току		да		
Диапазон измерения/настройки				
Диапазон измерения		80...1585 gph	1,3...26,4 gpm	
Диапазон индикации		0...1900 gph	0...31,7 gpm	
Разрешение		5 gph	0,1 gpm	
Точка срабатывания SP		95...1585 gph	1,6...26,4 gpm	
Точка сброса rP		80...1570 gph	1,3...26,2 gpm	
Конечная точка частоты, FEP		315...1585 gph	5,3...26,4 gpm	
Ширина шага		5 gph	0,1 gpm	
Частота на конечной точке FRP	[Hz]	100...1000		
Динамика измерения		1:20		

SV7610

Вихревые датчики потока с дисплеем

SVN34XXXIRKG/US-100

Контроль температуры		
Диапазон измерения	[°F]	14...194
Диапазон индикации	[°F]	-22...230
Разрешение	[°F]	1
Точка срабатывания SP	[°F]	16...194
Точка сброса rP	[°F]	14...192
С шагом в	[°F]	1
Начальная точка частоты, FSP	[°F]	14...158
Конечная точка частоты, FEP	[°F]	50...194
Частота на конечной точке FRP	[Hz]	100...1000
Точность/ погрешность		
Контроль скорости потока		
Точность (в диапазоне измерения)		± 2 % MEW; (Вода)
Повторяемость		± 0,5 % MEW
Контроль температуры		
Точность	[K]	± 1
Время реакции		
Контроль скорости потока		
Время отклика	[s]	1; (dAP = 0)
Значение процесса демпфирования dAP	[s]	0...5
Контроль температуры		
Динамика реакции срабатывания T05 / T09	[s]	T09 = 6
Программное обеспечение / Программирование		
Выбор параметров		гистерезис / окно; нормально открытый / нормально закрытый; логика переключения; Частотный выход; задержка при включении / выключении; Демпфирование; Дисплей
Интерфейсы		
Коммуникационный интерфейс		IO-Link
Способ передачи		COM2 (38,4 kBaud)
IO-Link проверка		1.1
Стандарт SDCI		IEC 61131-9
Профили		Smart Sensor - SSP 0 / Generic Profiled Sensor
		Function / Device identification
		Function / Process data variable
		Function / Device diagnosis
SIO режим		да
Нужный тип порта		A
Аналоговые рабочие данные		2
Бинарные рабочие данные		2

SV7610

Вихревые датчики потока с дисплеем

SVN34XXXIRKG/US-100

Миним.время рабочего цикла	[ms]	3	
Поддерживаемые DeviceID		**Режим работы**	**ID прибора**
		default	494
Условия эксплуатации			
Температура окружающей среды	[°F]	32...140	
Примечание к температуре окружающей среды		температура среды < 176 °F	
		температура среды < 194 °F: 32...122 °F	
Температура хранения	[°F]	-4...176	
Степень защиты		IP 65; IP 67	
Испытания / одобрения			
ЭМС		DIN EN 61000-6-2	
		DIN EN 61000-6-3	
Ударопрочность		DIN EN 60068-2-27	5 г (11 ms)
Вибропрочность		DIN EN 60068-2-6	с водой / 10...50 Hz 1 mm
			с водой / 50...2000 Hz 2 g
MTTF	[годы]	342	
Сертификат UL		Регистрационный номер UL	I001
Директива по оборудованию под давлением		Хорошая инженерно-техническая практика; можно использовать для группы жидкостей 2; группа жидкостей 1 по запросу	
Механические данные			
Вес	[g]	505,5	
Корпус		Прямоугольный	
Размеры	[mm]	139 x 45 x 72	
Материал		нерж. сталь (1.4404 / 316L); PC; PBT+PC-GF30; PPS; TPE-U	
Материалы корпуса в контакте с изм. средой		нерж. сталь (1.4404 / 316L); ETFE; PA 6T; PPS; FKM	
Момент затяжки	[Nm]	30	
Подключение к процессу		резьбовое соединение 3/4" NPT внутренняя резьба DN20	
Дисплеи / Элементы управления			
Дисплей			Цветной дисплей 1,44", 128 x 128 пикселей
			2 x светодиод, жёлтый
Примечания			
Примечания		MW = Измеренное значение	
		MEW = Верхний предел диапазона измерения	
Упаковочная величина		1 шт.	

электрическое подключение

Разъем: 1 x M12; кодировка: A; Контакты: позолоченый

SV7610

Вихревые датчики потока с дисплеем

SVN34XXXIRKG/US-100

Соединение

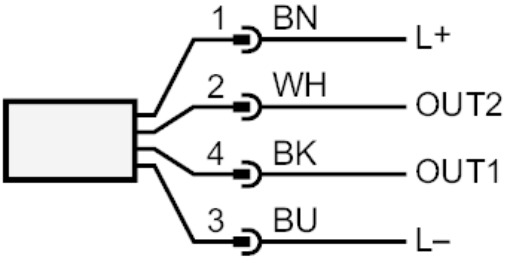

OUT1:	Контроль скорости потока
-	Коммутационный выход
-	Частотный выход
-	IO-Link
OUT2:	мониторинг температуры и скорости потока
-	Коммутационный выход
-	Частотный выход
	Цвета в соответствии с DIN EN 60947-5-2
	Цвета жил :
BK =	черный
BN =	коричневый
BU =	синий
WH =	белый

диаграммы и графики

Потеря давления

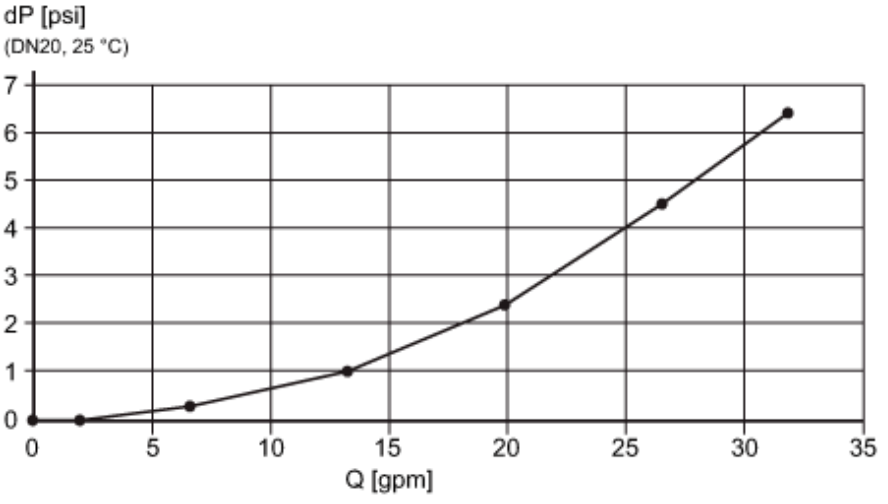

dP Потеря давления

Q объёмный расход

SV7610

Вихревые датчики потока с дисплеем

SVN34XXXIRKG/US-100
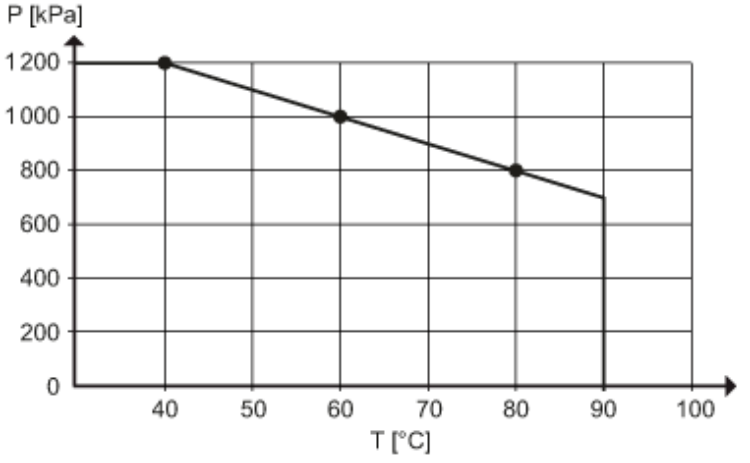
сопротивление давления (бар)