SV5614

Вихревые датчики потока с дисплеем

SVN12XXX50KG/US-100

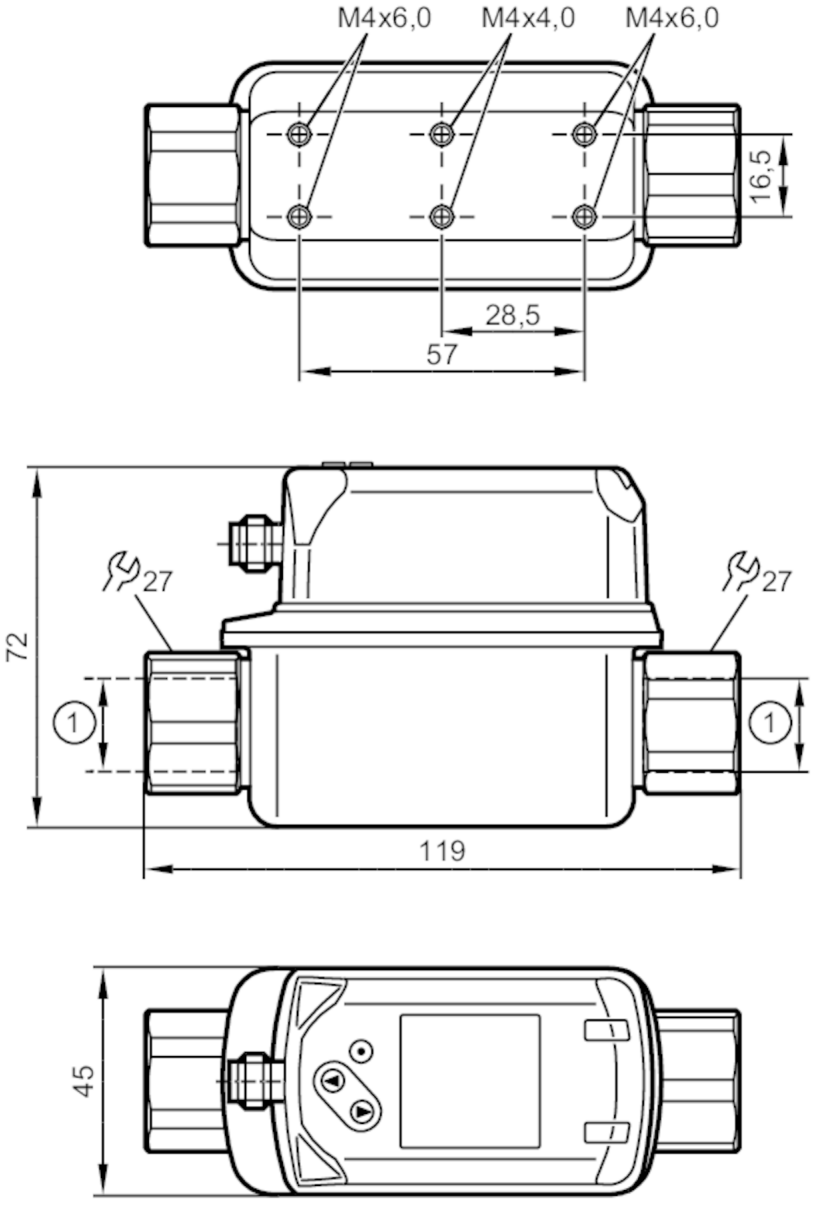

1 1/2" NPT
DN 10

Характеристики		
Количество входов и выходов	Количество аналоговых выходов: 2	
Диапазон измерения	32...634 gph	0,55...10,55 gpm
Подключение к процессу	резьбовое соединение 1/2" NPT внутренняя резьба DN10	

Приложение	
Особенности	позолоченные контакты
Применение	для общепромышленного применения
Среда	Вода; гликолевые растворы; Охлаждающие жидкости

SV5614

Вихревые датчики потока с дисплеем

SVN12XXX50KG/US-100

Температура измеряемой среды	[°F]	14...194		
Предел прочности по давлению		12 bar	174 psi	1,2 MPa
Примечание к прочности по давлению		до 40 °C		
MAWP (для применения в соответствии с CRN)	[bar]	4,8		
Электронные данные				
Рабочее напряжение	[V]	18...30 DC		
Потребление тока	[mA]	< 30		
Мин. сопротивление изоляции	[MΩ]	100; (500 V DC)		
Класс защиты		III		
Защита от переполюсовки		да		
Время задержки включения питания	[s]	< 3		
Принцип измерения		Vortex		
Входы/выходы				
Количество входов и выходов		Количество аналоговых выходов: 2		
Выходы				
Общее количество выходов		2		
Выходной сигнал		аналоговый сигнал		
Количество аналоговых выходов		2		
Аналоговый выход по току	[mA]	4...20		
Наиб.нагрузка	[Ω]	500		
Защита от короткого замыкания		да		
Защита от перегрузок по току		да		
Диапазон измерения/настройки				
Диапазон измерения		32...634 gph	0,55...10,55 gpm	
Диапазон индикации		0...760 gph	0...12,7 gpm	
Разрешение		2 gph	0,05 gpm	
Начальная точка аналогового сигнала, ASP		0...508 gph	0...8,45 gpm	
Конечная точка аналогового сигнала, AEP		126...634 gph	2,1...10,55 gpm	
Ширина шага		2 gph	0,05 gpm	
Динамика измерения		1:20		
Контроль температуры				
Диапазон измерения	[°F]	14...194		
Диапазон индикации	[°F]	-22...230		
Разрешение	[°F]	1		
Аналоговая пусковая точка	[°F]	14...158		
Аналоговая конечная точка	[°F]	50...194		

SV5614

Вихревые датчики потока с дисплеем

SVN12XXX50KG/US-100

С шагом в	[°F]	1	
Точность/ погрешность			
Контроль скорости потока			
Точность (в диапазоне измерения)		± 2 % MEW; (Вода)	
Повторяемость		± 0,5 % MEW	
Контроль температуры			
Точность	[K]	± 1	
Время реакции			
Контроль скорости потока			
Время отклика	[s]	1; (dAP = 0)	
Значение процесса демпфирования dAP	[s]	0...5	
Контроль температуры			
Динамика реакции срабатывания T05 / T09	[s]	T09 = 6	
Программное обеспечение / Программирование			
Выбор параметров		Демпфирование аналогового выхода dAA; Дисплей	
Условия эксплуатации			
Температура окружающей среды	[°F]	32...140	
Примечание к температуре окружающей среды		температура среды < 176 °F	
		температура среды < 194 °F: 32...122 °F	
Температура хранения	[°F]	-4...176	
Степень защиты		IP 65; IP 67	
Испытания / одобрения			
ЭМС		DIN EN 61000-6-2	
		DIN EN 61000-6-3	
Ударопрочность		DIN EN 60068-2-27	5 г (11 ms)
Вибропрочность		DIN EN 60068-2-6	с водой / 10...50 Hz 1 mm
			с водой / 50...2000 Hz 2 g
MTTF	[годы]	342	
Сертификат UL		Регистрационный номер UL	I002
Директива по оборудованию под давлением		Хорошая инженерно-техническая практика; можно использовать для группы жидкостей 2; группа жидкостей 1 по запросу	
Механические данные			
Вес	[g]	466	
Корпус		Прямоугольный	
Размеры	[mm]	119 x 45 x 72	
Материал		нерж. сталь (1.4404 / 316L); PC; PBT+PC-GF30; PPS; TPE-U	
Материалы корпуса в контакте с изм. средой		нерж. сталь (1.4404 / 316L); ETFE; PA 6T; PPS; FKM	
Момент затяжки	[Nm]	30	
Подключение к процессу		резьбовое соединение 1/2" NPT внутренняя резьба DN10	

SV5614

Вихревые датчики потока с дисплеем

SVN12XXX50KG/US-100

Дисплеи / Элементы управления

Дисплей		Цветной дисплей 1,44", 128 x 128 пикселей
		2 x светодиод, жёлтый

Примечания

Примечания	MW = Измеренное значение
	MEW = Верхний предел диапазона измерения
Упаковочная величина	1 шт.

электрическое подключение

Разъем: 1 x M12; кодировка: A; Контакты: позолоченый

Соединение

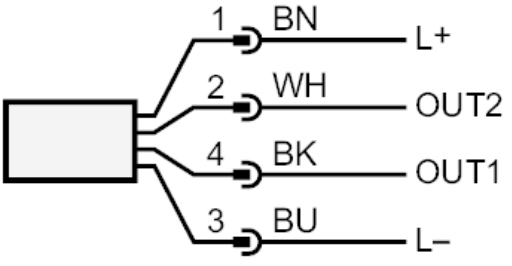

OUT1:	Аналоговый выход Контроль температуры
OUT2:	Аналоговый выход Контроль моментального расхода
	Цвета в соответствии с DIN EN 60947-5-2
	Цвета жил :
BK =	черный
BN =	коричневый
BU =	синий
WH =	белый

SV5614

Вихревые датчики потока с дисплеем

SVN12XXX50KG/US-100

диаграммы и графики

сопротивление давления (бар)

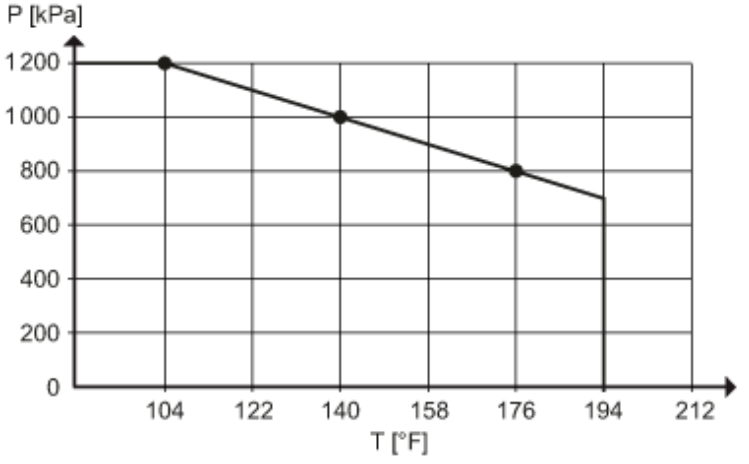

Потеря давления

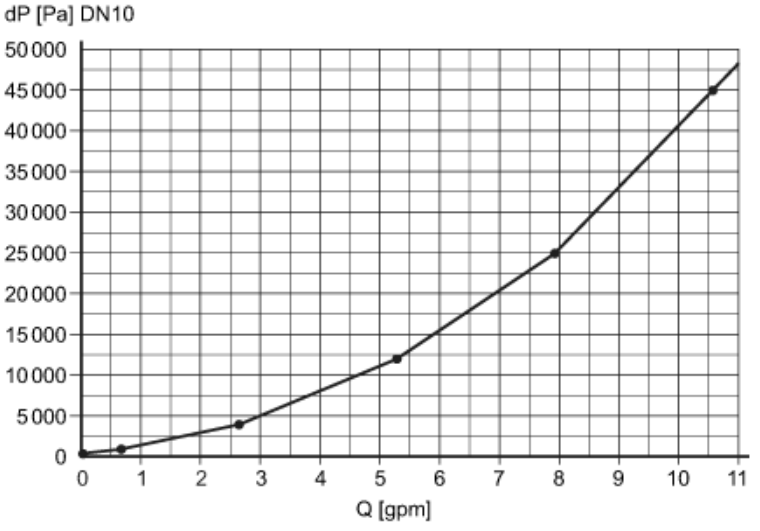

dP Потеря давления

Q объёмный расход