SV4204

Вихревые датчики потока с дисплеем

SVR12XXX50KG/US-100

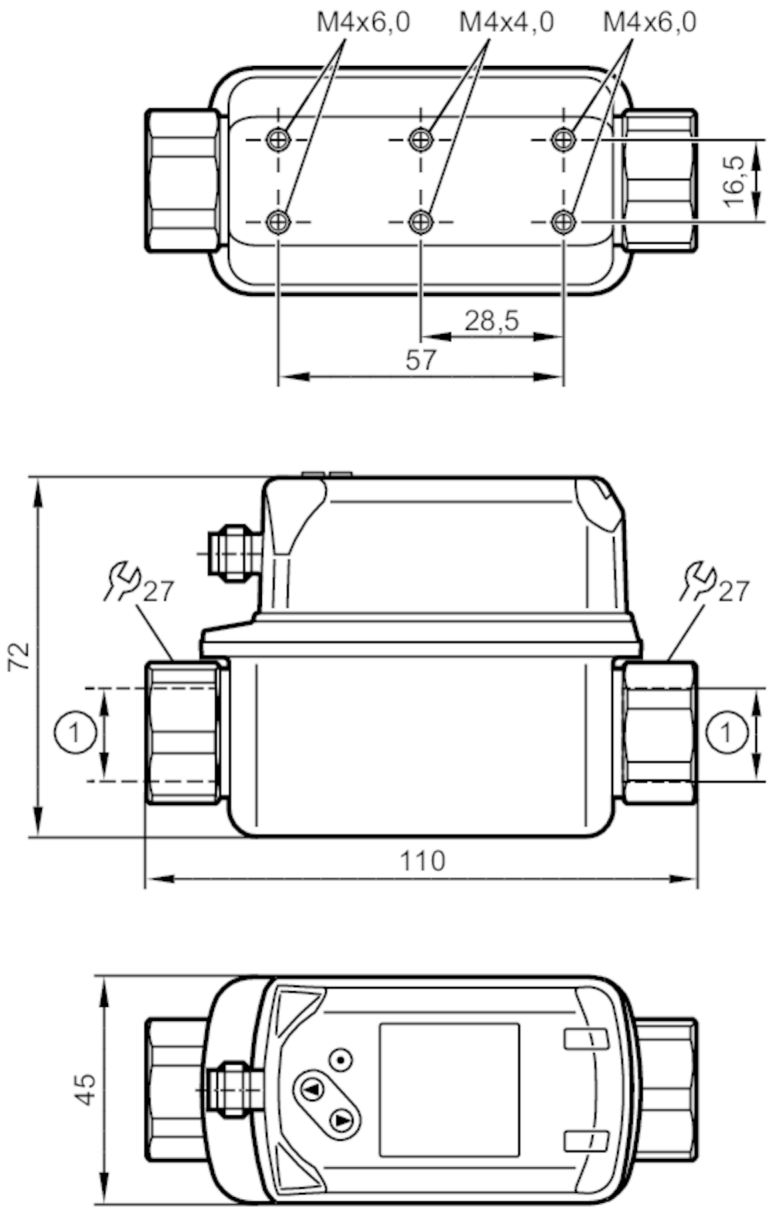

1 G 1/2
DN 8

Характеристики		
Количество входов и выходов	Количество аналоговых выходов: 2	
Диапазон измерения	1...20 l/min	0,06...1,2 m³/h
Подключение к процессу	резьбовое соединение G 1/2 внутренняя резьба DN8	

Приложение	
Особенности	позолоченные контакты
Применение	для общепромышленного применения
Среда	Вода; гликолевые растворы; Охлаждающие жидкости

SV4204

Вихревые датчики потока с дисплеем

SVR12XXX50KG/US-100

Температура измеряемой среды	[°C]	-10...90	
Предел прочности по давлению		12 bar	1,2 MPa
Примечание к прочности по давлению		до 40 °C	
MAWP (для применения в соответствии с CRN)	[bar]	3,9	
Электронные данные			
Рабочее напряжение	[V]	18...30 DC	
Потребление тока	[mA]	< 30	
Мин. сопротивление изоляции	[MΩ]	100; (500 V DC)	
Класс защиты		III	
Защита от переполюсовки		да	
Время задержки включения питания	[s]	< 3	
Принцип измерения		Vortex	
Входы/выходы			
Количество входов и выходов		Количество аналоговых выходов: 2	
Выходы			
Общее количество выходов		2	
Выходной сигнал		аналоговый сигнал	
Количество аналоговых выходов		2	
Аналоговый выход по току	[mA]	4...20	
Наиб.нагрузка	[Ω]	500	
Защита от короткого замыкания		да	
Защита от перегрузок по току		да	
Диапазон измерения/настройки			
Диапазон измерения		1...20 l/min	0,06...1,2 m³/h
Диапазон индикации		0...24 l/min	0...1,44 m³/h
Разрешение		0,1 l/min	0,005 m³/h
Начальная точка аналогового сигнала, ASP		0...16 l/min	0...0,96 m³/h
Конечная точка аналогового сигнала, AEP		4...20 l/min	0,24...1,2 m³/h
Ширина шага		0,1 l/min	0,005 m³/h
Динамика измерения		1:20	
Контроль температуры			
Диапазон измерения	[°C]	-10...90	
Диапазон индикации	[°C]	-30...110	
Разрешение	[°C]	0,5	
Аналоговая пусковая точка	[°C]	-10...70	
Аналоговая конечная точка	[°C]	10...90	

SV4204

Вихревые датчики потока с дисплеем

SVR12XXX50KG/US-100

С шагом в	[°C]	0,5	
Точность/ погрешность			
Контроль скорости потока			
Точность (в диапазоне измерения)		± 2 % MEW; (Вода)	
Повторяемость		± 0,5 % MEW	
Контроль температуры			
Точность	[K]	± 1	
Время реакции			
Контроль скорости потока			
Время отклика	[s]	1; (dAP = 0)	
Значение процесса демпфирования dAP	[s]	0...5	
Контроль температуры			
Динамика реакции срабатывания T05 / T09	[s]	T09 = 6	
Программное обеспечение / Программирование			
Выбор параметров		Демпфирование аналогового выхода dAA; Дисплей	
Условия эксплуатации			
Температура окружающей среды	[°C]	0...60	
Примечание к температуре окружающей среды		температура среды < 80 °C	
		температура среды < 90 °C: 0...50 °C	
Температура хранения	[°C]	-20...80	
Степень защиты		IP 65; IP 67	
Испытания / одобрения			
ЭМС		DIN EN 61000-6-2	
		DIN EN 61000-6-3	
Сертификат CPA		номер модели	001VO
		класс точности	-
		максимально допустимая ошибка	± 2 % FS
		Q (min)	0,09 m³/h
		Q (t)	0,24 m³/h
		Q (max)	1,2 m³/h
Ударопрочность		DIN EN 60068-2-27	5 г (11 ms)
Вибропрочность		DIN EN 60068-2-6	с водой / 10...50 Hz 1 mm
			с водой / 50...2000 Hz 2 g
MTTF	[годы]	342	
Сертификат UL		Регистрационный номер UL	I002
Директива по оборудованию под давлением		Хорошая инженерно-техническая практика; можно использовать для группы жидкостей 2; группа жидкостей 1 по запросу	
Механические данные			
Вес	[g]	439,5	
Корпус		Прямоугольный	
Размеры	[mm]	110 x 45 x 72	

SV4204

Вихревые датчики потока с дисплеем

SVR12XXX50KG/US-100

Материал		нерж. сталь (1.4404 / 316L); PC; PBT+PC-GF30; PPS; TPE-U
Материалы корпуса в контакте с изм. средой		нерж. сталь (1.4404 / 316L); ETFE; PA 6T; PPS; FKM
Момент затяжки	[Nm]	30
Подключение к процессу		резьбовое соединение G 1/2 внутренняя резьба DN8

Дисплеи / Элементы управления

Дисплей		Цветной дисплей 1,44", 128 x 128 пикселей
		2 x светодиод, жёлтый

Примечания

Примечания	MW = Измеренное значение
	MEW = Верхний предел диапазона измерения
Упаковочная величина	1 шт.

электрическое подключение

Разъем: 1 x M12; кодировка: A; Контакты: позолоченый

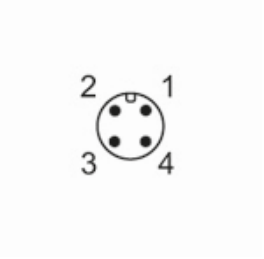

Соединение

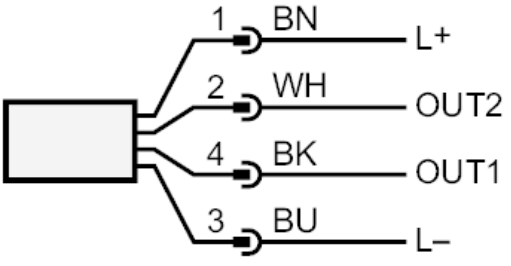

OUT1:	Аналоговый выход Контроль температуры
OUT2:	Аналоговый выход Контроль моментального расхода
	Цвета в соответствии с DIN EN 60947-5-2
	Цвета жил :
BK =	черный
BN =	коричневый
BU =	синий
WH =	белый

SV4204

Вихревые датчики потока с дисплеем

SVR12XXX50KG/US-100

диаграммы и графики

Потеря давления

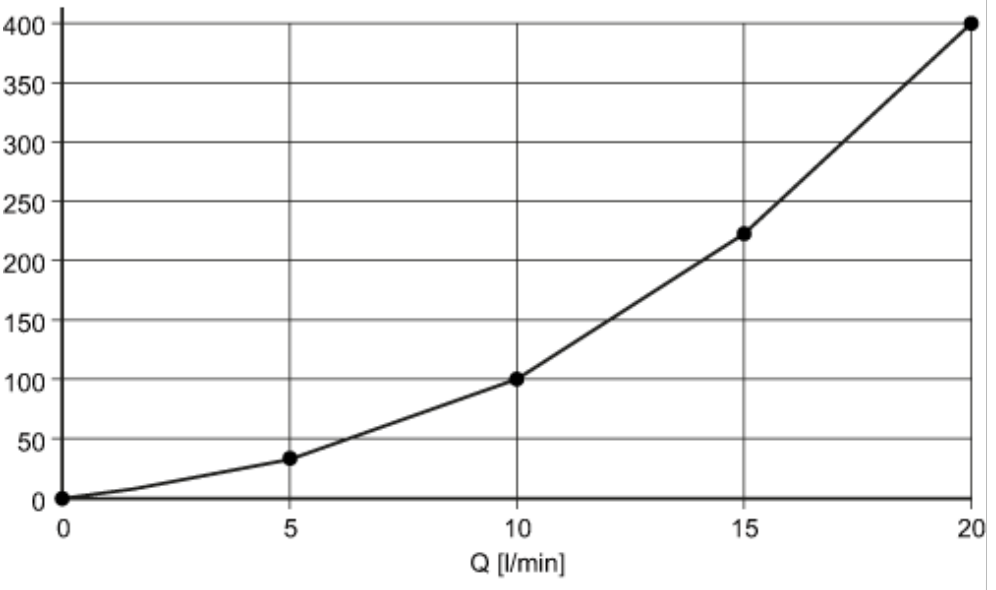

dP Потеря давления

Q объёмный расход
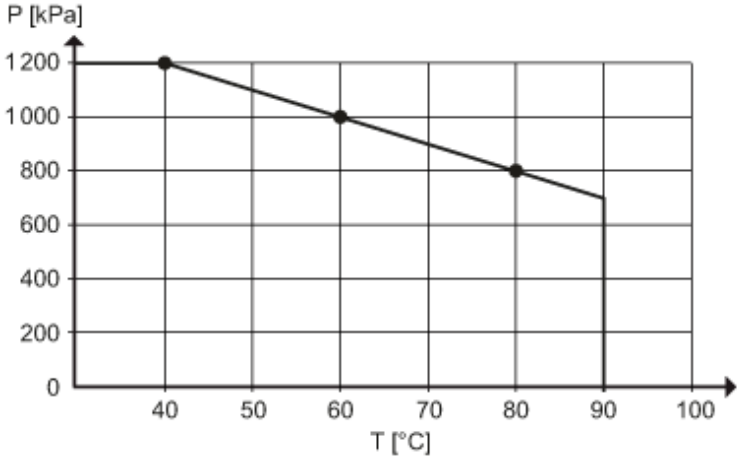
сопротивление давления (бар)