SV4200

Вихревые датчики потока с дисплеем

SVR12XXXIRKG/US-100

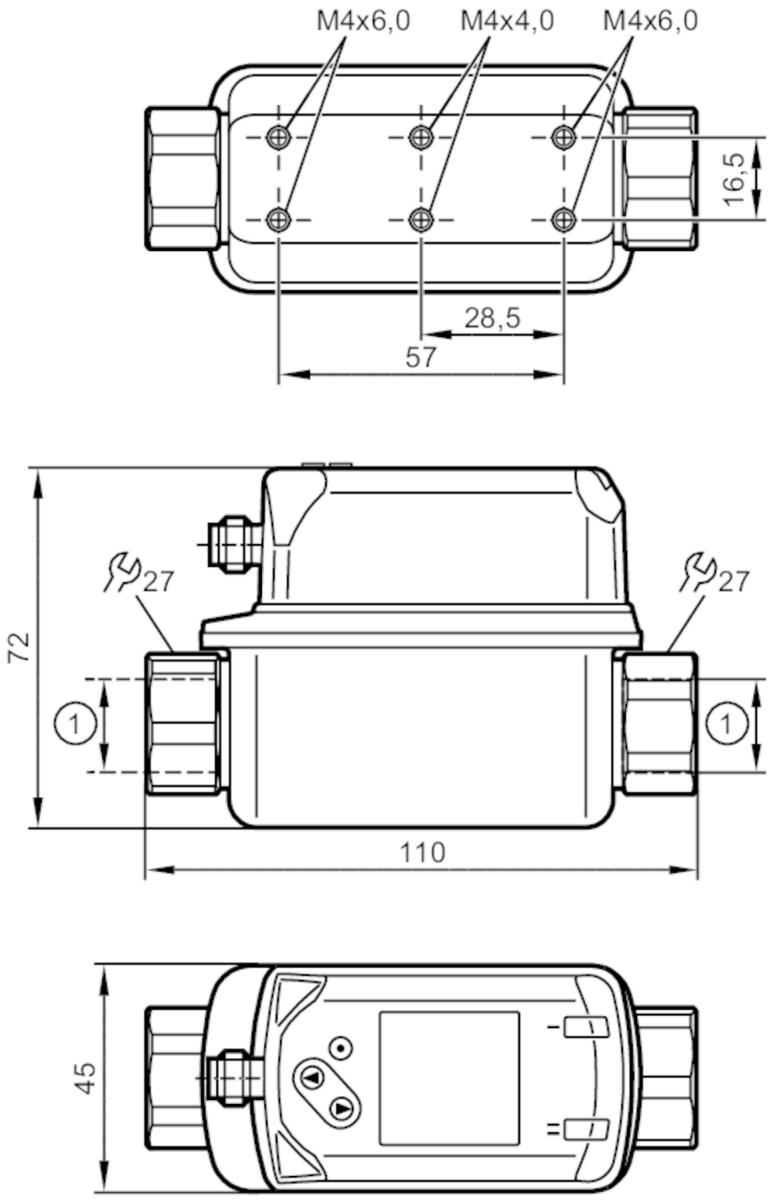

1 G 1/2 DN 8

Характеристики		
Количество входов и выходов	Количество цифровых выходов: 2	
Диапазон измерения	1...20 l/min	0,06...1,2 m³/h
Подключение к процессу	резьбовое соединение G 1/2 внутренняя резьба DN8	

Приложение	
Особенности	позолоченные контакты
Применение	для общепромышленного применения
Среда	Вода; гликолевые растворы; Охлаждающие жидкости
Температура измеряемой среды [°C]	-10...90

SV4200

Вихревые датчики потока с дисплеем

SVR12XXXIRKG/US-100

Предел прочности по давлению		12 bar	1,2 MPa
Примечание к прочности по давлению		до 40 °C	
MAWP (для применения в соответствии с CRN)	[bar]	3,9	
Электронные данные			
Рабочее напряжение	[V]	18...30 DC	
Потребление тока	[mA]	< 30	
Мин. сопротивление изоляции	[MΩ]	100; (500 V DC)	
Класс защиты		III	
Защита от переполюсовки		да	
Время задержки включения питания	[s]	< 3	
Принцип измерения		Vortex	
Входы/выходы			
Количество входов и выходов		Количество цифровых выходов: 2	
Выходы			
Общее количество выходов		2	
Выходной сигнал		коммутационный сигнал; частотный сигнал; IO-Link; (конфигурируемый)	
Электрическое исполнение		PNP/NPN	
Количество цифровых выходов		2	
Функция выходного сигнала		нормально открытый / нормально закрытый; (параметризуемый)	
Макс. падение напряжения коммутационного выхода DC	[V]	2,5	
Постоянный ток нагрузки коммутационного выхода DC	[mA]	100	
Защита от короткого замыкания		да	
Защита от перегрузок по току		да	
Диапазон измерения/настройки			
Диапазон измерения		1...20 l/min	0,06...1,2 m³/h
Диапазон индикации		0...24 l/min	0...1,44 m³/h
Разрешение		0,1 l/min	0,005 m³/h
Точка срабатывания SP		1,2...20 l/min	0,07...1,2 m³/h
Точка сброса rP		1...19,8 l/min	0,06...1,19 m³/h
Конечная точка частоты, FEP		4...20 l/min	0,24...1,2 m³/h
Ширина шага		0,1 l/min	0,005 m³/h
Частота на конечной точке FRP	[Hz]	100...1000	
Динамика измерения		1:20	
Контроль температуры			
Диапазон измерения	[°C]	-10...90	

SV4200

Вихревые датчики потока с дисплеем

SVR12XXXIRKG/US-100

Диапазон индикации	[°C]	-30...110
Разрешение	[°C]	0,5
Точка срабатывания SP	[°C]	-9...90
Точка сброса rP	[°C]	-10...89
С шагом в	[°C]	0,5
Начальная точка частоты, FSP	[°C]	-10...70
Конечная точка частоты, FEP	[°C]	10...90
Частота на конечной точке FRP	[Hz]	100...1000
Точность/ погрешность		
Контроль скорости потока		
Точность (в диапазоне измерения)		± 2 % MEW; (Вода)
Повторяемость		± 0,5 % MEW
Контроль температуры		
Точность	[K]	± 1
Время реакции		
Контроль скорости потока		
Время отклика	[s]	1; (dAP = 0)
Значение процесса демпфирования dAP	[s]	0...5
Контроль температуры		
Динамика реакции срабатывания T05 / T09	[s]	T09 = 6
Программное обеспечение / Программирование		
Выбор параметров		гистерезис / окно; нормально открытый / нормально закрытый; логика переключения; Частотный выход; задержка при включении / выключении; Демпфирование; Дисплей
Интерфейсы		
Коммуникационный интерфейс		IO-Link
Способ передачи		COM2 (38,4 kBaud)
IO-Link проверка		1.1
Стандарт SDCI		IEC 61131-9
Профили		Smart Sensor - SSP 0 / Generic Profiled Sensor
		Function / Device identification
		Function / Process data variable
		Function / Device diagnosis
SIO режим		да
Нужный тип порта		A
Аналоговые рабочие данные		2
Бинарные рабочие данные		2
Миним.время рабочего цикла	[ms]	3

SV4200

Вихревые датчики потока с дисплеем

SVR12XXXIRKG/US-100

Поддерживаемые DeviceID		**Режим работы**	**ID прибора**
		default	484
Условия эксплуатации			
Температура окружающей среды	[°C]	0...60	
Примечание к температуре окружающей среды		температура среды < 80 °C	
		температура среды < 90 °C: 0...50 °C	
Температура хранения	[°C]	-20...80	
Степень защиты		IP 65; IP 67	
Испытания / одобрения			
ЭМС		DIN EN 61000-6-2	
		DIN EN 61000-6-3	
Сертификат CPA		номер модели	001VO
		класс точности	-
		максимально допустимая ошибка	± 2 % FS
		Q (min)	0,09 m³/h
		Q (t)	0,24 m³/h
		Q (max)	1,2 m³/h
Ударопрочность		DIN EN 60068-2-27	5 г (11 ms)
Вибропрочность		DIN EN 60068-2-6	с водой / 10...50 Hz 1 mm
			с водой / 50...2000 Hz 2 g
MTTF	[годы]	342	
Сертификат UL		Регистрационный номер UL	I001
Директива по оборудованию под давлением		Хорошая инженерно-техническая практика; можно использовать для группы жидкостей 2; группа жидкостей 1 по запросу	
Механические данные			
Вес	[g]	474	
Корпус		Прямоугольный	
Размеры	[mm]	110 x 45 x 72	
Материал		нерж. сталь (1.4404 / 316L); PC; PBT+PC-GF30; PPS; TPE-U	
Материалы корпуса в контакте с изм. средой		нерж. сталь (1.4404 / 316L); ETFE; PA 6T; PPS; FKM	
Момент затяжки	[Nm]	30	
Подключение к процессу		резьбовое соединение G 1/2 внутренняя резьба DN8	
Дисплеи / Элементы управления			
Дисплей			Цветной дисплей 1,44", 128 x 128 пикселей
			2 x светодиод, жёлтый
Примечания			
Примечания		MW = Измеренное значение	
		MEW = Верхний предел диапазона измерения	
Упаковочная величина		1 шт.	

SV4200

Вихревые датчики потока с дисплеем

SVR12XXXIRKG/US-100

электрическое подключение

Разъем: 1 x M12; кодировка: A; Контакты: позолоченый

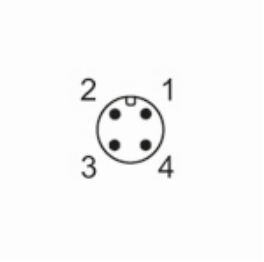

Соединение

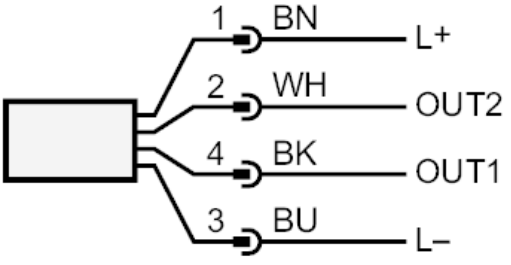

OUT1:	Контроль скорости потока
-	Коммутационный выход
-	Частотный выход
-	IO-Link
OUT2:	мониторинг температуры и скорости потока
-	Коммутационный выход
-	Частотный выход
	Цвета в соответствии с DIN EN 60947-5-2
	Цвета жил :
BK =	черный
BN =	коричневый
BU =	синий
WH =	белый

SV4200

Вихревые датчики потока с дисплеем

SVR12XXXIRKG/US-100

диаграммы и графики

Потеря давления

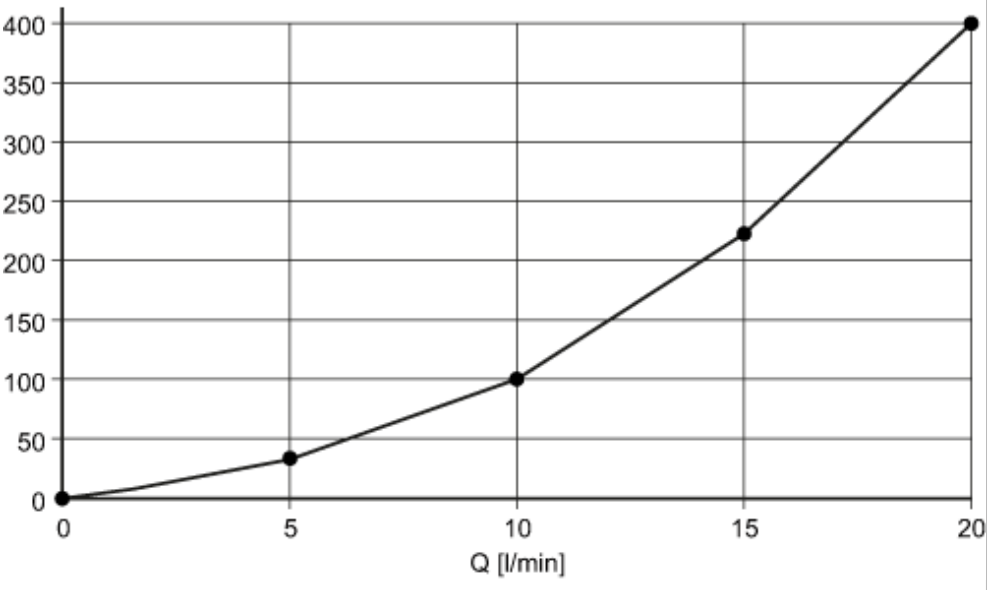

dP Потеря давления

Q объёмный расход
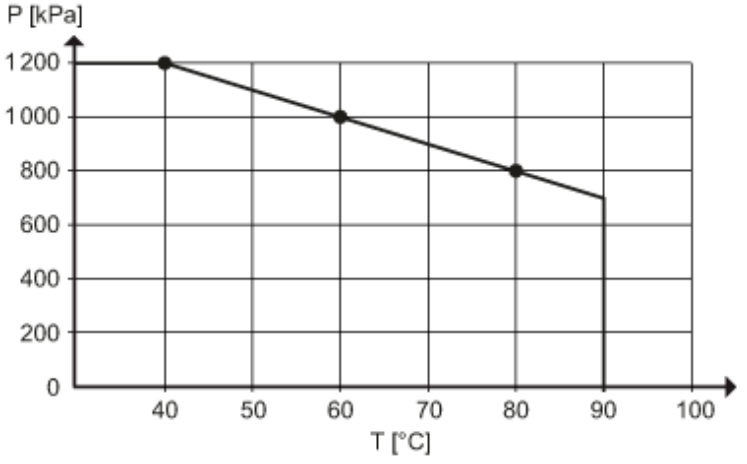
сопротивление давления (бар)