SM7120

Магнитно-индуктивный датчик потока

SMR34XGXFRKG/US-100

Альтернативная продукция: SM7100
При выборе альтернативного датчика и принадлежностей обратите внимание на технические параметры, возможны несоответствия!

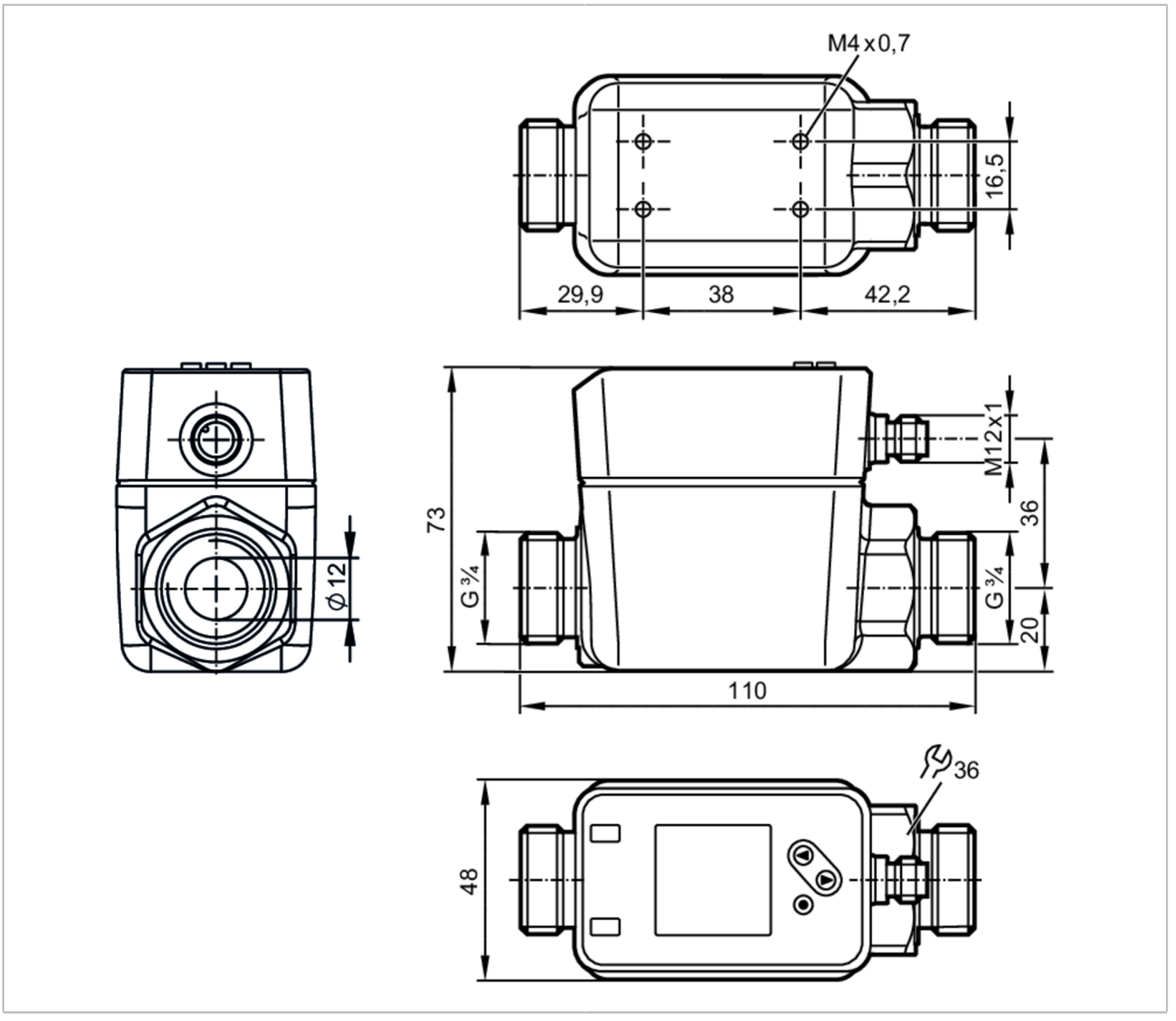

ACS CE PA c UL us LISTED IO-Link Reg31 UK CA

Характеристики				
Количество входов и выходов	Количество цифровых выходов: 2; Количество аналоговых выходов: 1			
Диапазон измерения	0,1...75 l/min	0,006...4,5 m³/h	1,2...1190 gph	0,02...19,82 gpm
Подключение к процессу	резьбовое соединение G 3/4 внешняя резьба DN20 плоское уплотнение			
Приложение				
Особенности	позолоченные контакты			
Среда	Электропроводящие жидкости; Вода; жидкости на водной основе			

SM7120

Магнитно-индуктивный датчик потока

SMR34XGXFRKG/US-100

Примечание к среде		электропроводность: ≥ 20 µS/cm		
		вязкость: < 70 mm²/s (40 °C)		
Температура измеряемой среды	[°C]	-20...90		
Предел прочности по давлению		16 bar	1,6 MPa	
Электронные данные				
Рабочее напряжение	[V]	18...30 DC; (по SELV/PELV)		
Потребление тока	[mA]	< 80		
Класс защиты		III		
Защита от переполюсовки		да		
Время задержки включения питания	[s]	5		
Принцип измерения		magnetic-inductive		
Входы/выходы				
Количество входов и выходов		Количество цифровых выходов: 2; Количество аналоговых выходов: 1		
Входы				
Входы		сброс счетчика		
Выходы				
Общее количество выходов		2		
Выходной сигнал		коммутационный сигнал; аналоговый сигнал; импульсный сигнал; IO-Link; частотный сигнал; (конфигурируемый)		
Электрическое исполнение		PNP/NPN		
Количество цифровых выходов		2		
Функция выходного сигнала		нормально открытый / нормально закрытый; (параметризуемый)		
Макс. падение напряжения коммутационного выхода DC	[V]	2		
Постоянный ток нагрузки коммутационного выхода DC	[mA]	100		
Количество аналоговых выходов		1		
Аналоговый выход по току	[mA]	4...20; (масштабируемый)		
Наиб.нагрузка	[Ω]	500		
Импульсный выход		Расходомер		
Защита от короткого замыкания		да		
Тип защиты от короткого замыкания		тактовый		
Защита от перегрузок по току		да		
Диапазон измерения/настройки				
Диапазон измерения		0,1...75 l/min	0,006...4,5 m³/h	1,2...1190 gph	0,02...19,82 gpm
Диапазон индикации		-90...90 l/min	-5,4...5,4 m³/h	-1426,8...1426,8 gph	-23,78...23,78 gpm
Разрешение		0,1 l/min	0,006 m³/h	0,6 gph	0,01 gpm
Точка срабатывания SP		0,5...75 l/min	0,03...4,5 m³/h	8,4...1189 gph	0,14...19,81 gpm

SM7120

Магнитно-индуктивный датчик потока

SMR34XGXFRKG/US-100

Точка сброса rP		0,1...74,6 l/min	0,006...4,48 m³/h	1,2...1183 gph	0,03...19,71 gpm
Начальная точка аналогового сигнала, ASP		0...59,9 l/min	0...3,6 m³/h	0...950 gph	0...15,82 gpm
Конечная точка аналогового сигнала, AEP		15,1...75 l/min	0,9...4,5 m³/h	240...1189 gph	3,99...19,81 gpm
Значение отсечки низкого расхода LFC		0,1...3,8 l/min	0,006...0,23 m³/h	1,8...59,4 gph	0,03...0,99 gpm
Конечная точка частоты, FEP		15,1...75 l/min	0,9...4,5 m³/h	240...1189 gph	3,99...19,81 gpm
Частота на конечной точке FRP	[Hz]	1...10000			
Контроль моментального расхода					
Длина импульса	[s]	0,003...2			
Значение импульса		0,01...99990000 l			
Контроль температуры					
Диапазон измерения	[°C]	-20...90			
Диапазон индикации	[°C]	-42...112			
Разрешение	[°C]	0,1			
Точка срабатывания SP	[°C]	-19,6...90			
Точка сброса rP	[°C]	-20...89,6			
Аналоговая пусковая точка	[°C]	-20...68			
Аналоговая конечная точка	[°C]	2...90			
С шагом в	[°C]	0,1			
Точность/ погрешность					
Контроль скорости потока					
Точность (в диапазоне измерения)		± (0,8 % MW + 0,2 % MEW)			
Повторяемость		± 0,2 % MEW			
Контроль температуры					
Точность	[K]	± 2,5 (Q > 5 % MEW)			
Время реакции					
Контроль скорости потока					
Задержка при запуске	[s]	0...50			
Время отклика	[s]	< 0,25; (dAP = 0, T09)			
Значение процесса демпфирования dAP	[s]	0...5			
Контроль температуры					
Время отклика	[s]	15; (Q > 10 % MEW, T09)			
Программное обеспечение / Программирование					
Выбор параметров		гистерезис / окно; нормально открытый / нормально закрытый; логика переключения; Частотный выход; токовый/импульсный выход; Задержка пуска; дисплей можно отключить; Дисплей			
Интерфейсы					
Коммуникационный интерфейс		IO-Link			
Способ передачи		COM2 (38,4 kBaud)			

SM7120

Магнитно-индуктивный датчик потока

SMR34XGXFRKG/US-100

IO-Link проверка		1.1	
Стандарт SDCI		IEC 61131-9	
Профили		Common - I&D	Identification and Diagnosis
		Function	Measurement data, standard resolution
SIO режим		да	
Нужный тип порта		A	
Аналоговые рабочие данные		3	
Бинарные рабочие данные		2	
Миним.время рабочего цикла	[ms]	8	
Поддерживаемые DeviceID		**Режим работы**	**ID прибора**
		default	955
Условия эксплуатации			
Температура окружающей среды	[°C]	-20...60	
Температура хранения	[°C]	-25...80	
Степень защиты		IP 65; IP 67	
Испытания / одобрения			
ЭМС		DIN EN 60947-5-9	
Сертификат CPA		номер модели	006MI
		класс точности	-
		максимально допустимая ошибка	± 1,0 % FS
		Q (min)	0,006 m³/h
		Q (t)	-
		Q (max)	4,5 m³/h
Ударопрочность		DIN IEC 68-2-27	20 г (11 ms)
Вибропрочность		DIN IEC 68-2-6:	5 g (10...2000 Hz)
MTTF	[годы]	114	
Сертификат UL		Регистрационный номер UL	I014
		Номер файла UL	E174189
Директива по оборудованию под давлением		Хорошая инженерно-техническая практика; можно использовать для группы жидкостей 2; группа жидкостей 1 по запросу	
Механические данные			
Вес	[g]	798	
Корпус		Прямоугольный	
Размеры	[mm]	110 x 48 x 73	
Материал		нерж. сталь (1.4408/316); нерж. сталь (1.4404 / 316L); PC; PBT+PC-GF30	
Материалы корпуса в контакте с изм. средой		Секция трубы: нерж. сталь (1.4404 / 316L); Уплотнение присоединения к процессу: NBR усиленное стекловолокно Прокладка; PEEK; EPDM; углеродное волокно PEEK	
Подключение к процессу		резьбовое соединение G 3/4 внешняя резьба DN20 плоское уплотнение	
Дисплеи / Элементы управления			
Дисплей			Цветной дисплей 1,44", 128 x 128 пикселей
			2 x светодиод, жёлтый
Примечания			
Примечания		MW = Измеренное значение	
		MEW = Верхний предел диапазона измерения	

SM7120

Магнитно-индуктивный датчик потока

SMR34XGXFRKG/US-100

Упаковочная величина	1 шт.

электрическое подключение

Разъем: 1 x M12; кодировка: A; Контакты: позолоченый

Соединение

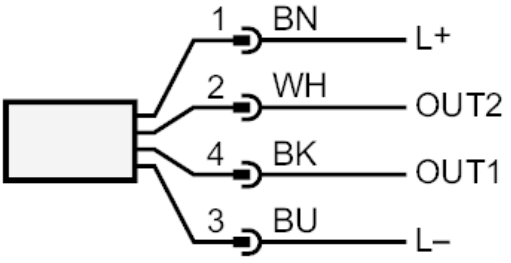

	Цвета в соответствии с DIN EN 60947-5-2
OUT1:	Коммутационный выход Контроль моментального расхода
	Коммутационный выход Контроль температуры
	Импульсный выход расходомер
	Частотный выход контроль объемного расхода
	Частотный выход Контроль температуры
	сигнальный выход счетчик с предварительным набором
	IO-Link
OUT2:	Коммутационный выход Контроль моментального расхода
	Коммутационный выход Контроль температуры
	Аналоговый выход поток
	Аналоговый выход температура
	Вход сброс счетчика
	Цвета жил :
BK =	черный
BN =	коричневый
BU =	синий
WH =	белый

SM7120

Магнитно-индуктивный датчик потока

SMR34XGXFRKG/US-100

диаграммы и графики

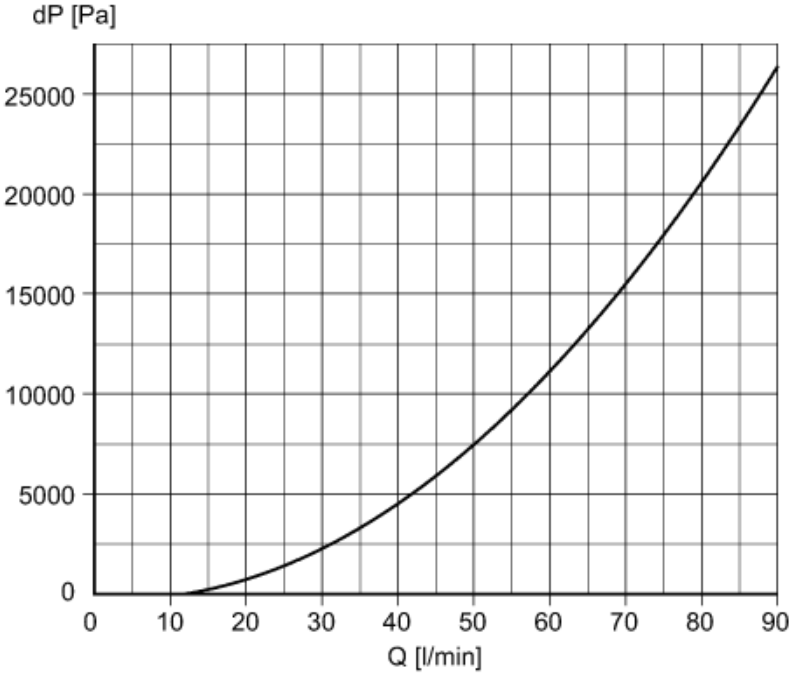

Потеря давления / объёмный расход