SI6700

Датчик потока

SIR11ABBFPKG/US-100-IPF

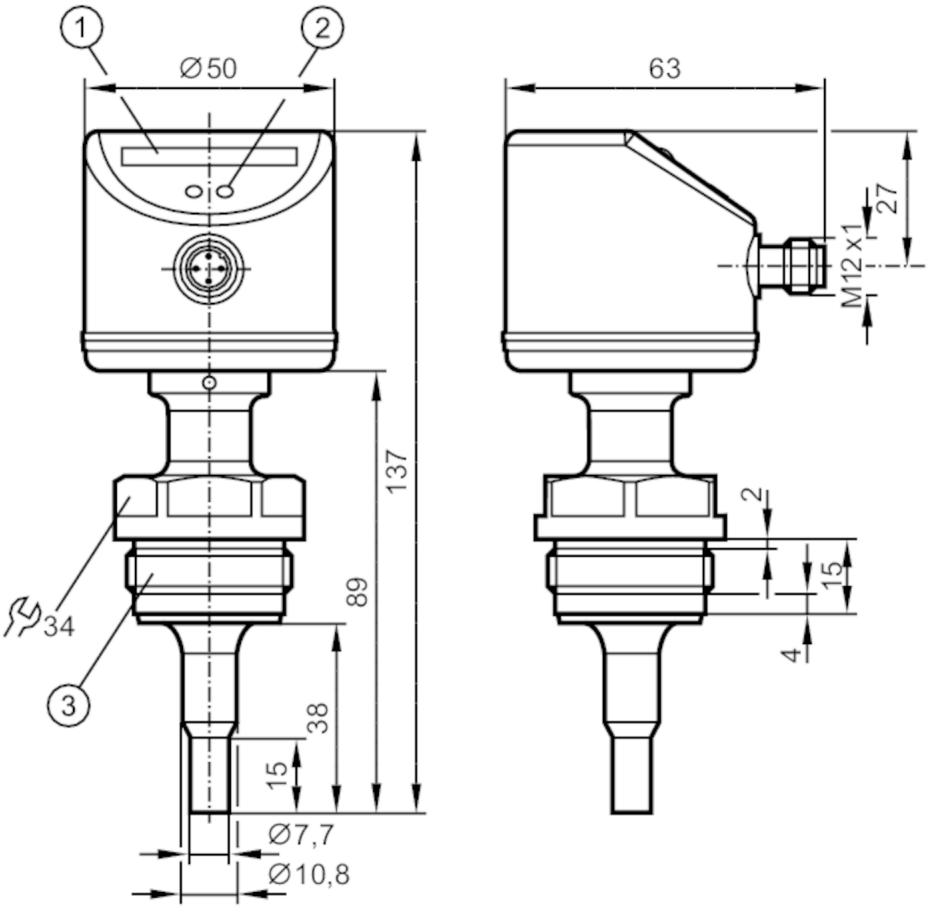

1 светодиодная индикация
2 Кнопка настройки
3 Резьба G1 Aseptoflex Vario

CRN EC 1935/2004 EHEDG Certified FCM

Характеристики		
Количество входов и выходов	Количество цифровых выходов: 1	
Подключение к процессу	резьбовое соединение G 1 внешняя резьба Aseptoflex Vario	
Приложение		
Особенности	позолоченные контакты	
Применение	гигиенические системы	
Температура измеряемой среды [°C]	-25...95; (для процесса SIP : ...140 °C)	
Предел прочности по давлению	30 bar	3 MPa
MAWP (для применения в соответствии с CRN)	30 bar	3 MPa
Электронные данные		
Рабочее напряжение [V]	19...36 DC	
Потребление тока [mA]	< 60	
Класс защиты	III	

SI6700

Датчик потока

SIR11ABBFPKG/US-100-IPF

Защита от переполюсовки		да
Время задержки включения питания	[s]	10
Входы/выходы		
Количество входов и выходов		Количество цифровых выходов: 1
Выходы		
Общее количество выходов		1
Выходной сигнал		коммутационный сигнал
Электрическое исполнение		PNP
Количество цифровых выходов		1
Функция выходного сигнала		нормально открытый / нормально закрытый; (параметризуемый)
Макс. падение напряжения коммутационного выхода DC	[V]	2,5
Постоянный ток нагрузки коммутационного выхода DC	[mA]	250
Защита от короткого замыкания		да
Тип защиты от короткого замыкания		тактовый
Защита от перегрузок по току		да
Диапазон измерения/настройки		
Длина зонда L	[mm]	38
Жидкие среды		
Настройка параметров в пределах	[cm/s]	3...300
Макс. чувствительность	[cm/s]	3...100
Газы		
Настройка параметров в пределах	[cm/s]	200...3000
Макс. чувствительность	[cm/s]	200...800
Точность/ погрешность		
Воспроизводимость	[cm/s]	1...5
Примечание о повторяемости		для воды 5...100 cm/s; 25 °C Заводская настройка
Дрейф температуры	[cm/s x 1/K]	0.1; (для воды 5...100 cm/s; 10...70 °C)
Макс.температурный градиент (скорость изменения темп. среды)	[K/min]	300
Погрешность точки переключения	[cm/s]	± 2...± 10; (для воды 5...100 cm/s; 25 °C; Заводская настройка)
Гистерезис	[cm/s]	2...5; (для воды 5...100 cm/s; 25 °C; Заводская настройка)
Время реакции		
Время отклика	[s]	1...10

SI6700

Датчик потока

SIR11ABBFPKG/US-100-IPF

Программное обеспечение / Программирование			
Настройка точки переключения		программирующие кнопки	
Условия эксплуатации			
Температура окружающей среды	[°C]	-25...60	
Степень защиты		IP 67; IP 69K	
Испытания / одобрения			
ЭМС		EN 61000-4-2 ESD	4 kV CD / 8 kV AD
		EN 61000-4-3 ВЧ излучение	10 V/m
		EN 61000-4-4 Burst	2 kV
		EN 61000-4-6 ВЧ проводимость	10 V
Ударопрочность		DIN IEC 68-2-27	50 г (11 ms)
Вибропрочность		DIN EN 60068-2-6	10 г (55...2000 Hz)
MTTF	[годы]	298	
Механические данные			
Вес	[g]	433,5	
Корпус		Цилиндрический	
Размеры	[mm]	Ø 50 / L = 137	
Материал		нерж. сталь (1.4404 / 316L); PC; PBT-GF20; EPDM/X; Уплотнение: FKM	
Материалы корпуса в контакте с изм. средой		нерж. сталь (1.4435 / 316L) характеристика поверхности: Ra < 0,4 µm / Rz = 4 µm	
Подключение к процессу		резьбовое соединение G 1 внешняя резьба Aseptoflex Vario	
Диаметр зонда	[mm]	7,7	
Монтажная длина EL	[mm]	38	
Дисплеи / Элементы управления			
Дисплей		Функция	10 x светодиод, 3-цветный
Примечания			
Упаковочная величина		1 шт.	

электрическое подключение

Разъем: 1 x M12; кодировка: A; Контакты: позолоченый

SI6700

Датчик потока

SIR11ABBFPKG/US-100-IPF
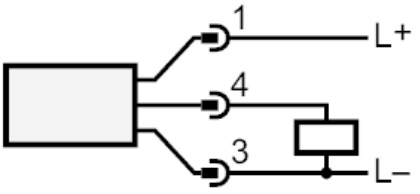
Соединение