SI5004

Датчик потока

SID10ADB10OG/

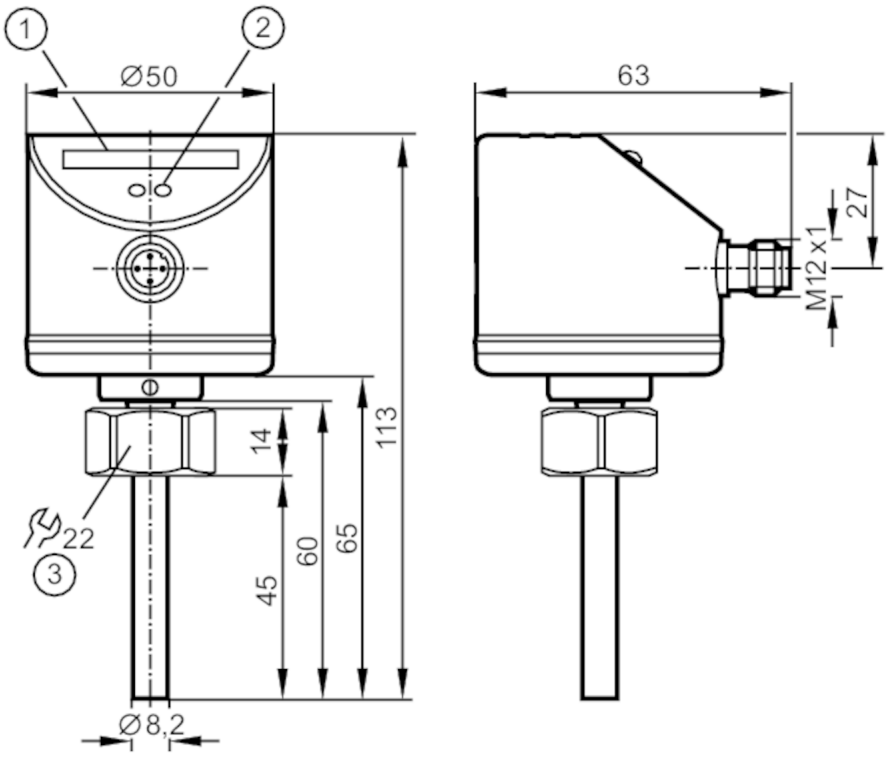

1 светодиодная индикация
2 Кнопка настройки
3 Момент затяжки 25 Nm

Характеристики			
Количество входов и выходов		Количество аналоговых выходов: 1	
Подключение к процессу		резьбовое соединение M18 x 1,5 внутренняя резьба	
Приложение			
Среда		Жидкие среды	
Температура измеряемой среды	[°C]	-25...80	
Предел прочности по давлению		300 bar	30 MPa
MAWP (для применения в соответствии с CRN)	[bar]	208	
Жидкие среды			
Температура измеряемой среды	[°C]	-25...80	
Электронные данные			
Рабочее напряжение	[V]	19...36 DC	
Потребление тока	[mA]	< 60	
Класс защиты		III	
Защита от переполюсовки		да	

SI5004

Датчик потока

SID10ADB10OG/

Время задержки включения питания	[s]	10
Входы/выходы		
Количество входов и выходов		Количество аналоговых выходов: 1
Выходы		
Общее количество выходов		1
Выходной сигнал		аналоговый сигнал
Количество аналоговых выходов		1
Аналоговый выход по току	[mA]	4...20
Наиб.нагрузка	[Ω]	500
Защита от перегрузок по току		да
Диапазон измерения/настройки		
Длина зонда L	[mm]	45
Жидкие среды		
Настройка параметров в пределах	[cm/s]	3...300
Макс. чувствительность	[cm/s]	3...100
Точность/ погрешность		
Воспроизводимость	[cm/s]	1...5
Примечание о повторяемости		для воды 5...100 cm/s; 25 °C Заводская настройка
Дрейф температуры	[cm/s x 1/K]	0.1; (для воды 5...100 cm/s; 10...70 °C)
Погрешность измерения	[% от конечного значения]	± 2...± 10
Время реакции		
Время отклика	[s]	1...10
Жидкие среды		
Время отклика	[s]	1...10
Условия эксплуатации		
Температура окружающей среды	[°C]	-25...80
Температура хранения	[°C]	-25...100
Степень защиты		IP 67
Испытания / одобрения		
ЭМС		DIN EN 61000-6-2
		DIN EN 61000-6-3
Ударопрочность		DIN EN 60068-2-27: 50 г (11 ms)
Вибропрочность		DIN EN 60068-2-6: 20 г (55...2000 Hz)
MTTF	[годы]	259
Механические данные		
Вес	[g]	230
Корпус		Цилиндрический

SI5004

Датчик потока

SID10ADB10OG/

Размеры	[mm]	Ø 50 / L = 113
Материал		нерж. сталь (1.4404 / 316L); нерж. сталь (1.4301/304); PC; PBT-GF20; EPDM/X
Материалы корпуса в контакте с изм. средой		нерж. сталь (1.4404 / 316L); O-кольцо: FKM 80 Shore A
Подключение к процессу		резьбовое соединение M18 x 1,5 внутренняя резьба
Диаметр зонда	[mm]	8,2
Монтажная длина EL	[mm]	45

Дисплеи / Элементы управления

Дисплей	Функция	10 x светодиод, 3-цветный

Примечания

Упаковочная величина	1 шт.

электрическое подключение

Разъем: 1 x M12; кодировка: A
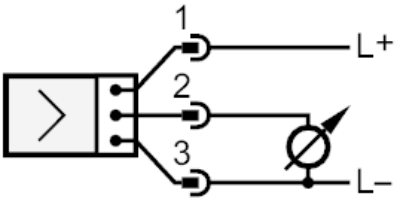
Соединение