SDG550

Датчик учета расхода сжатого воздуха

SDG4"/METRIS PB DN100

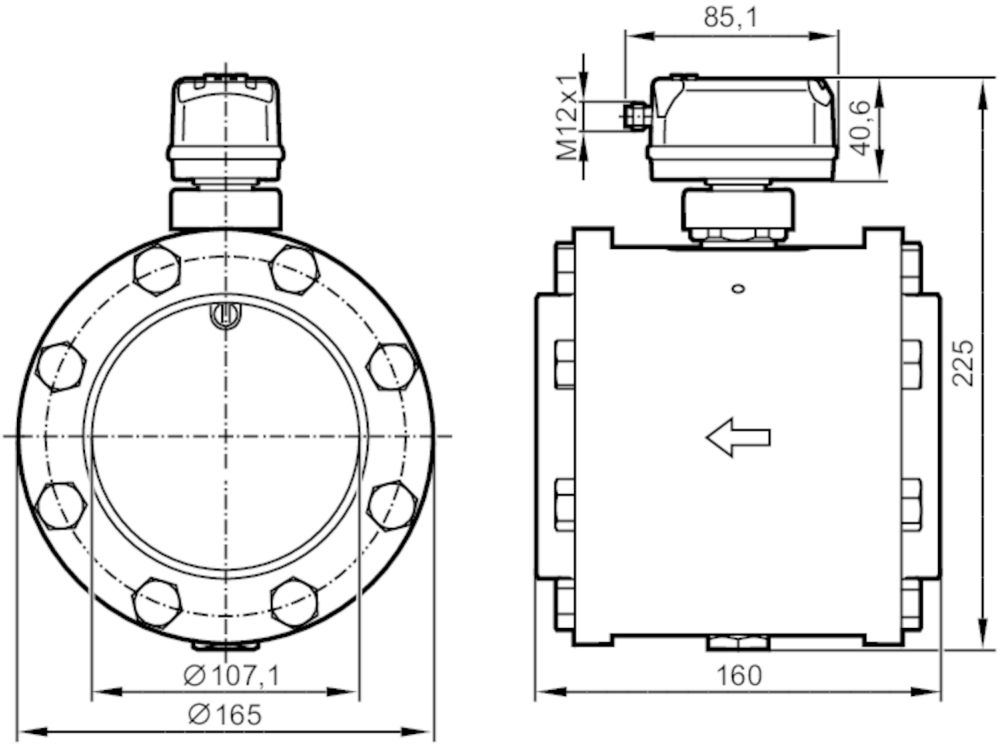

IO-Link

Характеристики		
Количество входов и выходов	Количество цифровых выходов: 2; Количество аналоговых выходов: 1	
Диапазон измерения	0,6...143,9 m/s	19...4667 m³/h
Подключение к процессу	фланец DN100 в соответствии с:DIN EN 10220	

Приложение		
Применение	для общепромышленного применения	
Среда	Сжатый воздух	
Температура измеряемой среды [°C]	-10...60	
Мин. разрывное давление	64 bar	6,4 MPa
Предел прочности по давлению	16 bar	1,6 MPa

Электронные данные	
Рабочее напряжение [V]	18...30 DC; (по SELV/PELV)
Потребление тока [mA]	< 80
Класс защиты	III
Защита от переполюсовки	да
Время задержки включения питания [s]	1

Входы/выходы	
Количество входов и выходов	Количество цифровых выходов: 2; Количество аналоговых выходов: 1

SDG550

Датчик учета расхода сжатого воздуха

SDG4"/METRIS PB DN100

Входы			
Входы		сброс счетчика	
Выходы			
Выходной сигнал		коммутационный сигнал; аналоговый сигнал; импульсный сигнал; IO-Link; (конфигурируемый)	
Электрическое исполнение		PNP/NPN	
Количество цифровых выходов		2	
Функция выходного сигнала		нормально открытый / нормально закрытый; (параметризуемый)	
Макс. падение напряжения коммутационного выхода DC	[V]	2,5	
Постоянный ток нагрузки коммутационного выхода DC	[mA]	150; (на каждый выход)	
Количество аналоговых выходов		1	
Аналоговый выход по току	[mA]	4...20; (масштабируемый)	
Наиб.нагрузка	[Ω]	500	
Импульсный выход		Расходомер	
Защита от короткого замыкания		да	
Тип защиты от короткого замыкания		тактовый	
Защита от перегрузок по току		да	
Диапазон измерения/настройки			
Диапазон измерения		0,6...143,9 m/s	19...4667 m³/h
Диапазон индикации		1,2...172,7 m/s	38...5600 m³/h
Ширина шага		0,1 m/s	1 m³/h
Контроль давления			
Диапазон измерения	[bar]	-1...16	
Диапазон индикации	[bar]	-1...20	
Разрешение	[bar]	0,05	
Точка срабатывания SP	[bar]	-0,92...16	
Точка сброса rP	[bar]	-1...15,92	
Аналоговая пусковая точка	[bar]	-1...12,8	
Аналоговая конечная точка	[bar]	2,2...16	
С шагом в	[bar]	0,01	
Контроль моментального расхода			
Диапазон измерения		0...100000000 m³	0...353146667,2 scf
Диапазон индикации		0...100000000 m³	0...353146667,2 scf
Точка срабатывания SP		0,001...10000000 m³	0,05...353146667,2 scf
Значение импульса		0,001...10000000 m³	0,05...353146667,2 scf
С шагом в		0,0001 m³	0,005 scf
Длина импульса	[s]	0,002...2	
Контроль температуры			
Диапазон измерения		-10...60 °C	14...140 °F

SDG550

Датчик учета расхода сжатого воздуха

SDG4"/METRIS PB DN100

Диапазон индикации	-24...74 °C	-11,2...165,2 °F
Разрешение	0,2 °C	0,5 °F
Точка срабатывания SP	-9,7...60 °C	14,6...140 °F
Точка сброса rP	-10...59,7 °C	14...139,4 °F
Аналоговая пусковая точка	-10...46 °C	14...114,8 °F
Аналоговая конечная точка	4...60 °C	39,2...140 °F
С шагом в	0,1 °C	0,1 °F

Точность/ погрешность	
Точность (в диапазоне измерения)	класс 141: ± (3 % MW + 0,3 % MEW); класс 344: ± (6 % MW + 0,6 % MEW) ; качество воздуха по ISO 8573-1:2010; исходные условия: длина впускной трубы >= 166 cm длина выпускной трубы >= 22 cm; исходная температура: 18..26 °C; стандартный объемный расход 19...2837 m³/h; (стандартный объемный расход DIN_ISO_2533 15 °C , 1013,25 mbar, 0 % r.H.)
Контроль давления	
Повторяемость [% от конечного значения]	± 0,2
Отклонение от характеристики [% от конечного значения]	< ± 0,5; (BFSL = прямая линия наилучшего соответствия)
Наибольший ТК коэффициент диапазона измерений [% MEW / 10 K]	± 0,3
Наибольший ТК коэффициент нулевой точки [% MEW / 10 K]	± 0,1
Контроль температуры	
Точность [K]	± 0,5; (средний поток в пределах диапазона измерения потока)
Время реакции	
Время отклика [s]	0,1; (dAP = 0)
Значение процесса демпфирования dAP [s]	0...5
Контроль давления	
Время отклика [s]	0,05
Контроль температуры	
Динамика реакции срабатывания T05 / T09 [s]	T09 = 0,5
Программное обеспечение / Программирование	
Выбор параметров	гистерезис / окно; нормально открытый / нормально закрытый; токовый/ импульсный выход; дисплей можно вращать и отключить; Дисплей; сумматор
Интерфейсы	
Коммуникационный интерфейс	IO-Link
Способ передачи	COM2 (38,4 kBaud)
IO-Link проверка	1.1
Стандарт SDCI	IEC 61131-9 CDV

SDG550

Датчик учета расхода сжатого воздуха

SDG4"/METRIS PB DN100

Профили		Common - I&D	Identification and Diagnosis
		Function	Measurement data, standard resolution
SIO режим		да	
Нужный тип порта		A	
Аналоговые рабочие данные		8	
Бинарные рабочие данные		2	
Миним.время рабочего цикла	[ms]	7,2	
Поддерживаемые DeviceID		**Режим работы**	**ID прибора**
		default	1541
Условия эксплуатации			
Температура окружающей среды	[°C]	0...60	
Температура хранения	[°C]	-20...85	
Макс. допустимая относительная влажность воздуха	[%]	90	
Степень защиты		IP 65; IP 67	
Испытания / одобрения			
ЭМС		DIN EN 60947-5-9	
Вибропрочность		DIN EN 68000-2-6	5 г (10...2000 Hz)
MTTF	[годы]	167	
Директива по оборудованию под давлением		Modul A; можно использовать для группы жидкостей 2; группа жидкостей 1 по запросу	
Механические данные			
Вес	[g]	13929	
Корпус		Прямоугольный	
Размеры	[mm]	160 x 165 x 225	
Материал		PBT+PC-GF30; PPS GF40; нерж. сталь (1.4301/304); нерж. сталь (1.4305/303); нерж. сталь (1.4404 / 316L); FKM	
Материалы корпуса в контакте с изм. средой		нерж. сталь (1.4301/304); нерж. сталь (1.4404 / 316L); FKM; керамика стекло обработанное; PPS GF40; Al2O3 (керамика); акрилатный; Трубная секция: сталь гальванизированный	
Подключение к процессу		фланец DN100 в соответствии с:DIN EN 10220	
Дисплеи / Элементы управления			
Дисплей			Цветной дисплей 1,44", 128 x 128 пикселей
			2 x светодиод, жёлтый
Примечания			
Примечания		MW = Измеренное значение	
		MEW = Верхний предел диапазона измерения	
		D = внутренний диаметр трубы	
		Диапазоны измерений, показаний и настройки применительно к стандартной величине потока согласно DIN ISO 2533.	
		Для получения информации об установке и работе, пожалуйста, посмотрите инструкции.	
Упаковочная величина		1 шт.	

SDG550

Датчик учета расхода сжатого воздуха

SDG4"/METRIS PB DN100

электрическое подключение

Разъем: 1 x M12; кодировка: A

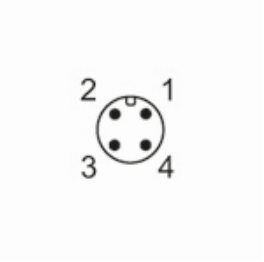

Соединение

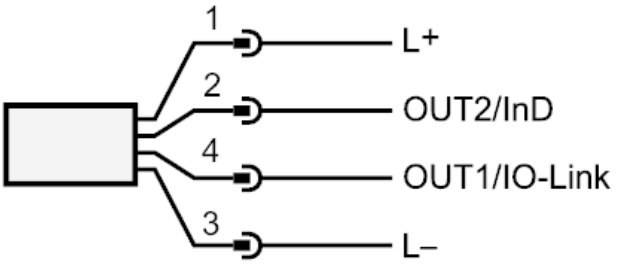

OUT1/IO-Link:	Коммутационный выход поток
	Коммутационный выход температура
	Коммутационный выход давление
	Импульсный выход расходомер
	сигнальный выход счетчик с предварительным набором
OUT2/InD:	Коммутационный выход поток
	Коммутационный выход температура
	Коммутационный выход давление
	Аналоговый выход поток
	Аналоговый выход температура
	Аналоговый выход давление
	сигнальный выход счетчик с предварительным набором
	Импульсный выход расходомер
	Вход сброс счетчика