SD8000

Датчик учета расхода сжатого воздуха

SDR11DGXFPKG/US-100

Артикул снят с производства

Конец производства: 31.12.2024

Альтернативная продукция: SD8500

При выборе альтернативного датчика и принадлежностей обратите внимание на технические параметры, возможны несоответствия!

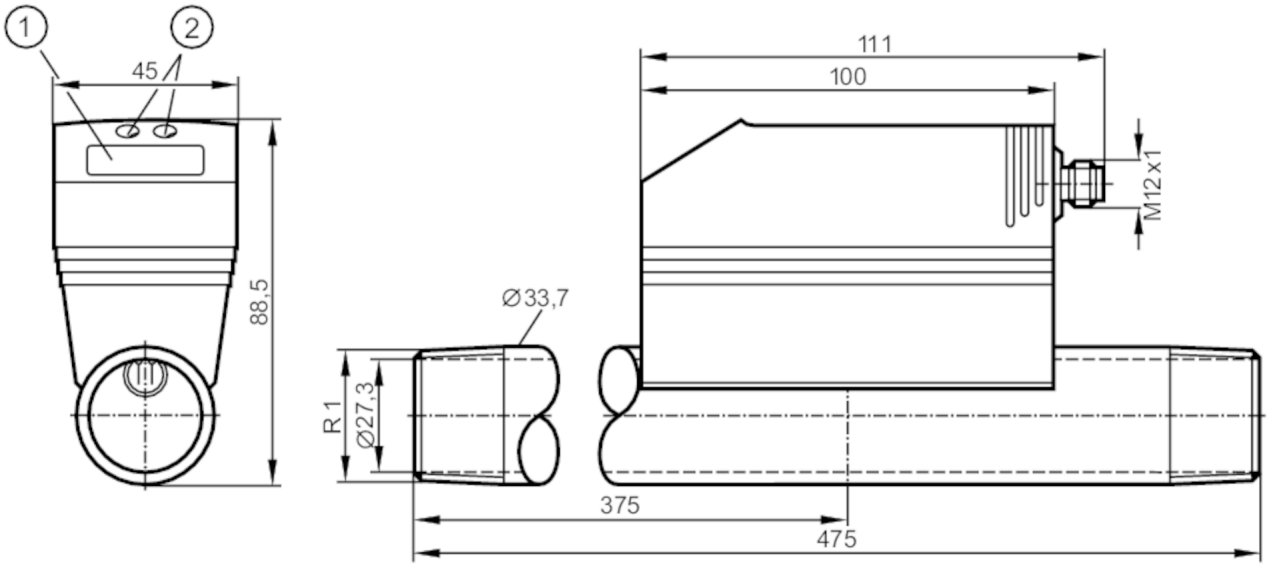

1 буквенно-цифровой дисплей 4-значный
2 Кнопки для программирования

Характеристики			
Количество входов и выходов	Количество цифровых выходов: 2; Количество аналоговых выходов: 1		
Диапазон измерения	13...3750 l/min	0,4...109,2 m/s	0,7...225 m³/h
Подключение к процессу	резьбовое соединение R 1 внешняя резьба DN25		

Приложение		
Применение	для общепромышленного применения	
Среда	Сжатый воздух	
Примечание к среде	качество воздуха ISO 8573-1	
	класс 141	
	класс 344	
Температура измеряемой среды [°C]	0...60	
Предел прочности по давлению	16 bar	1,6 MPa

Электронные данные	
Рабочее напряжение [V]	18...30 DC; (по SELV/PELV)
Потребление тока [mA]	< 110
Класс защиты	III
Защита от переполюсовки	да

SD8000

Датчик учета расхода сжатого воздуха

SDR11DGXFPKG/US-100

Время задержки включения питания [s]	1		
Входы/выходы			
Количество входов и выходов	Количество цифровых выходов: 2; Количество аналоговых выходов: 1		
Выходы			
Общее количество выходов	2		
Выходной сигнал	коммутационный сигнал; аналоговый сигнал; импульсный сигнал; IO-Link; (конфигурируемый)		
Электрическое исполнение	PNP		
Количество цифровых выходов	2		
Функция выходного сигнала	нормально открытый / нормально закрытый; (параметризуемый)		
Макс. падение напряжения коммутационного выхода DC [V]	2		
Постоянный ток нагрузки коммутационного выхода DC [mA]	250; (на каждый выход)		
Количество аналоговых выходов	1		
Аналоговый выход по току [mA]	4...20; (масштабируемый)		
Наиб.нагрузка [Ω]	500		
Импульсный выход	Расходомер		
Защита от короткого замыкания	да		
Тип защиты от короткого замыкания	тактовый		
Защита от перегрузок по току	да		
Диапазон измерения/настройки			
Диапазон измерения	13...3750 l/min	0,4...109,2 m/s	0,7...225 m³/h
Диапазон индикации	0...4500 l/min	0...131 m/s	0...270 m³/h
Точка срабатывания SP	30...3750 l/min	0,9...109,2 m/s	1,8...225 m³/h
Точка сброса rP	12...3732 l/min	0,4...108,7 m/s	0,7...223,9 m³/h
Начальная точка аналогового сигнала, ASP	0...2813 l/min	0...81,9 m/s	0...168,8 m³/h
Конечная точка аналогового сигнала, AEP	937...3750 l/min	27,3...109,2 m/s	56,2...225 m³/h
Ширина шага	1 l/min	0,1 m/s	0,1 m³/h
Контроль моментального расхода			
Значение импульса	0,003...3000000 m³		
С шагом в	0,001 m³		
Длина импульса [s]	0,02...2		
Контроль температуры			
Диапазон измерения [°C]	0...60		
Диапазон индикации [°C]	-12...72		

SD8000

Датчик учета расхода сжатого воздуха

SDR11DGXFPKG/US-100

Точность/ погрешность		
Контроль скорости потока		
Воспроизводимость [% от измеряемой величины]		± 1,5
Точность (в диапазоне измерения)		± (3 % MW + 0,3 % MEW) / ± (6 % MW + 0,6 % MEW); (класс 141 /; класс 344; условия: установка в соответствии с DIN ISO 2533; установка в трубах: DN25)
Контроль температуры		
Точность	[K]	± 2; (средний поток в пределах диапазона измерения потока)
Время реакции		
Контроль скорости потока		
Время отклика	[s]	0,1; (dAP = 0)
Значение процесса демпфирования dAP с шагом	[s]	0 - 0,2 - 0,4 - 0,6 - 0,8 - 1
Программное обеспечение / Программирование		
Выбор параметров		Контроль скорости потока; расходомер; счетчик с предварительным набором; Контроль температуры; гистерезис / окно; нормально открытый / нормально закрытый; токовый/импульсный выход; дисплей можно вращать и отключить; Дисплей; сумматор
Интерфейсы		
Коммуникационный интерфейс		IO-Link
Способ передачи		COM2 (38,4 kBaud)
IO-Link проверка		1.1
Стандарт SDCI		IEC 61131-9 CDV
SIO режим		да
Нужный тип порта		A
Аналоговые рабочие данные		3
Бинарные рабочие данные		2
Миним.время рабочего цикла	[ms]	4,1
Поддерживаемые DeviceID		**Режим работы** / **ID прибора**
		default / 267
Условия эксплуатации		
Температура окружающей среды	[°C]	0...60
Температура хранения	[°C]	-20...85
Макс. допустимая относительная влажность воздуха	[%]	90
Степень защиты		IP 65
Испытания / одобрения		
ЭМС		DIN EN 61000-6-2
		DIN EN 61000-6-3

SD8000

Датчик учета расхода сжатого воздуха

SDR11DGXFPKG/US-100

Сертификат CPA		номер модели	002TG
		класс точности	-
		максимально допустимая ошибка	± 4 % FS
		Q (min)	0,7 m³/h
		Q (t)	-
		Q (max)	225 m³/h
Вибропрочность		DIN EN 68000-2-6	5 г (55...2000 Hz)
MTTF	[годы]	227	
Директива по оборудованию под давлением		Хорошая инженерно-техническая практика; можно использовать для группы жидкостей 2; группа жидкостей 1 по запросу	

Механические данные

Вес	[g]	2029	
Размеры	[mm]	475 x 45 x 88,5	
Материал		PBT-GF20; NBR; PC; нерж. сталь (1.4301/304); PTFE (тефлон); латунь (покрытие); FKM; алюминий с порошковым покрытием	
Материалы корпуса в контакте с изм. средой		нерж. сталь (1.4301/304); FKM; керамика стекло обработанное; PEEK GF30; полиэстер; алюминий	
Подключение к процессу		резьбовое соединение R 1 внешняя резьба DN25	

Дисплеи / Элементы управления

Дисплей	Дисплей	5 x светодиод, зелёный (Nl/min, Nm³/h, Nm/s, Nm³, °C)
	Функции дисплея	1 x светодиод, зелёный
	Состояние выхода	2 x светодиод, жёлтый
	Измеренные значения	буквенно-цифровой дисплей, 4-значный
	программирование	буквенно-цифровой дисплей, 4-значный

Примечания

Примечания	MW = Измеренное значение
	MEW = Верхний предел диапазона измерения
	Диапазоны измерений, показаний и настройки применительно к стандартной величине потока согласно DIN ISO 2533.
	Для получения информации об установке и работе, пожалуйста, посмотрите инструкции.
Упаковочная величина	1 шт.

электрическое подключение

Разъем: 1 x M12; кодировка: A

SD8000

Датчик учета расхода сжатого воздуха

SDR11DGXFPKG/US-100

Соединение

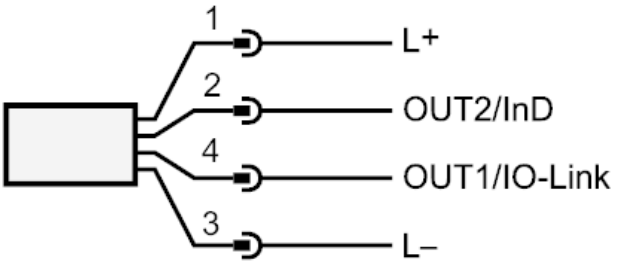

OUT1/IO-Link:	Коммутационный выход Контроль моментального расхода Импульсный выход расходомер сигнальный выход счетчик с предварительным набором
OUT2/InD:	Коммутационный выход Контроль моментального расхода / Контроль температуры Аналоговый выход Контроль моментального расхода / Контроль температуры Вход сброс счетчика