SD6500

Датчик учета расхода сжатого воздуха

SDR12DGXFRKG/US-100

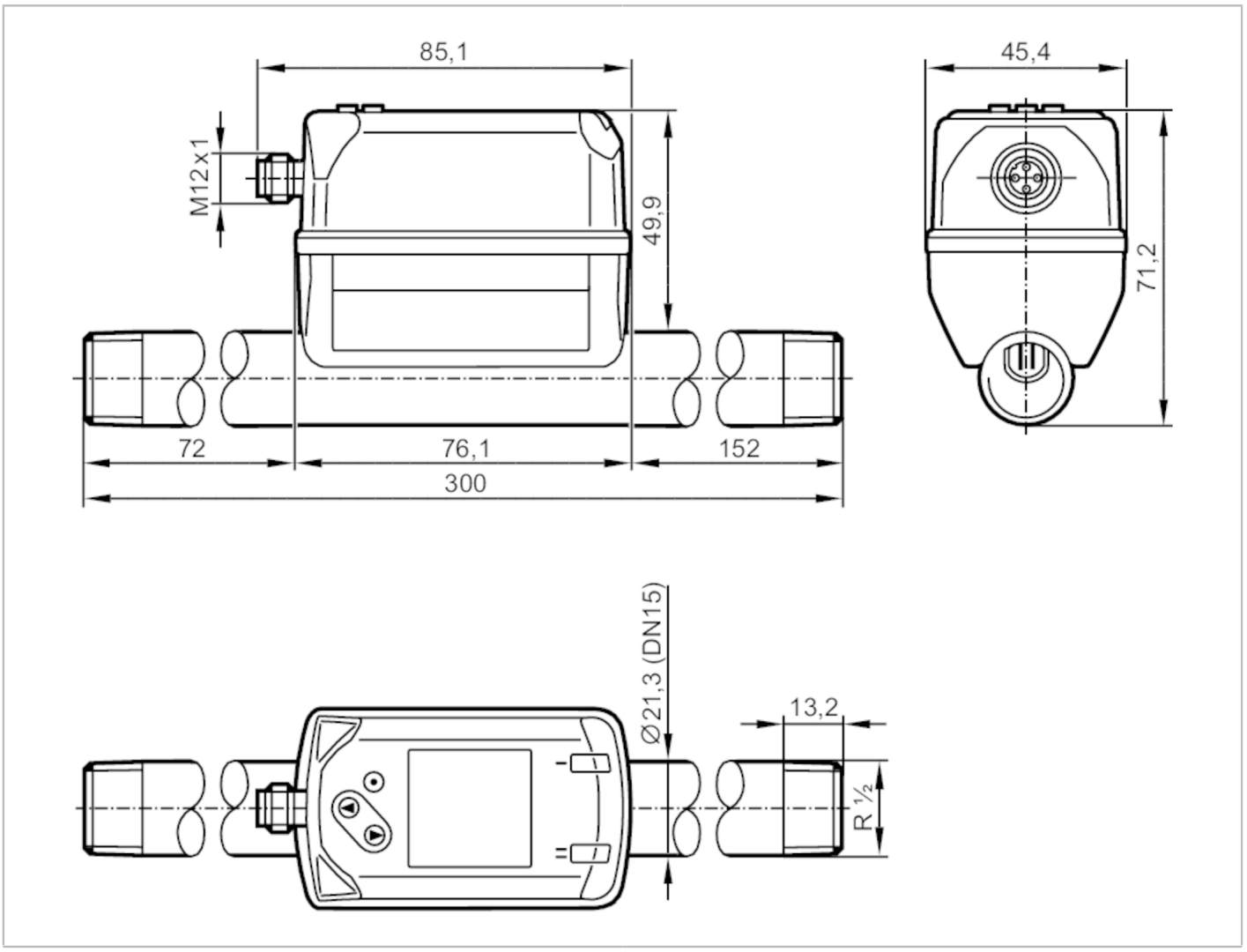

Характеристики			
Количество входов и выходов	Количество цифровых выходов: 2; Количество аналоговых выходов: 1		
Диапазон измерения	4...1250 l/min	0,3...99,8 m/s	0,25...75 m³/h
Подключение к процессу	резьбовое соединение R 1/2 внешняя резьба DN15		

Приложение		
Применение	для общепромышленного применения	
Среда	Сжатый воздух	
Температура измеряемой среды [°C]	-10...60	
Мин. разрывное давление	64 bar	6,4 MPa
Предел прочности по давлению	16 bar	1,6 MPa
MAWP (для применения в соответствии с CRN) [bar]	9,7	

Электронные данные	
Рабочее напряжение [V]	18...30 DC; (по SELV/PELV)

SD6500

Датчик учета расхода сжатого воздуха

SDR12DGXFRKG/US-100

Потребление тока	[mA]	< 80		
Класс защиты		III		
Защита от переполюсовки		да		
Время задержки включения питания	[s]	1		
Входы/выходы				
Количество входов и выходов		Количество цифровых выходов: 2; Количество аналоговых выходов: 1		
Входы				
Входы		сброс счетчика		
Выходы				
Выходной сигнал		коммутационный сигнал; аналоговый сигнал; импульсный сигнал; IO-Link; (конфигурируемый)		
Электрическое исполнение		PNP/NPN		
Количество цифровых выходов		2		
Функция выходного сигнала		нормально открытый / нормально закрытый; (параметризуемый)		
Макс. падение напряжения коммутационного выхода DC	[V]	2,5		
Постоянный ток нагрузки коммутационного выхода DC	[mA]	150; (на каждый выход)		
Количество аналоговых выходов		1		
Аналоговый выход по току	[mA]	4...20; (масштабируемый)		
Наиб.нагрузка	[Ω]	500		
Импульсный выход		Расходомер		
Защита от короткого замыкания		да		
Тип защиты от короткого замыкания		тактовый		
Защита от перегрузок по току		да		
Диапазон измерения/настройки				
Диапазон измерения		4...1250 l/min	0,3...99,8 m/s	0,25...75 m³/h
Диапазон индикации		0...1500 l/min	0...119,8 m/s	0...90 m³/h
Разрешение		1 l/min	0,1 m/s	0,05 m³/h
Точка срабатывания SP		11...1250 l/min	0,9...99,8 m/s	0,65...74,97 m³/h
Точка сброса rP		5...1243 l/min	0,4...99,3 m/s	0,28...74,6 m³/h
Начальная точка аналогового сигнала, ASP		0...1000 l/min	0...79,8 m/s	0...60 m³/h
Конечная точка аналогового сигнала, AEP		250...1250 l/min	20...99,8 m/s	15...75 m³/h
Значение отсечки низкого расхода LFC		1...13 l/min	0,1...1,1 m/s	0,09...0,8 m³/h
Ширина шага		1 l/min	0,1 m/s	0,01 m³/h
Контроль давления				
Диапазон измерения	[bar]	-1...16		
Диапазон индикации	[bar]	-1...20		

SD6500

Датчик учета расхода сжатого воздуха

SDR12DGXFRKG/US-100

Разрешение	[bar]	0,05	
Точка срабатывания SP	[bar]	-0,92...16	
Точка сброса rP	[bar]	-1...15,92	
Аналоговая пусковая точка	[bar]	-1...12,8	
Аналоговая конечная точка	[bar]	2,2...16	
С шагом в	[bar]	0,01	
Контроль моментального расхода			
Диапазон измерения		0...100000000 m³	0...353146667,2 scf
Диапазон индикации		0...100000000 m³	0...353146667,2 scf
Точка срабатывания SP		0,001...10000000 m³	0,05...353146667,2 scf
Значение импульса		0,001...10000000 m³	0,05...353146667,2 scf
С шагом в		0,0001 m³	0,005 scf
Длина импульса	[s]	0,002...2	
Контроль температуры			
Диапазон измерения		-10...60 °C	14...140 °F
Диапазон индикации		-24...74 °C	-11,2...165,2 °F
Разрешение		0,2 °C	0,5 °F
Точка срабатывания SP		-9,7...60 °C	14,6...140 °F
Точка сброса rP		-10...59,7 °C	14...139,4 °F
Аналоговая пусковая точка		-10...46 °C	14...114,8 °F
Аналоговая конечная точка		4...60 °C	39,2...140 °F
С шагом в		0,1 °C	0,1 °F
Точность/ погрешность			
Температурный коэфициент	[1/K]	± 0,07 % MW	
Точность (в диапазоне измерения)		класс 141: ± (2 % MW + 0,5 % MEW); класс 344: ± (6 % MW + 0,6 % MEW) ; качество воздуха по ISO 8573-1:2010; при температуре среды 23 °C	
Повторяемость		± (0,4 % MW + 0,1 % MEW)	
Контроль давления			
Повторяемость	[% от конечного значения]	± 0,2	
Отклонение от характеристики	[% от конечного значения]	< ± 0,5; (BFSL = прямая линия наилучшего соответствия)	
Наибольший TK коэффициент диапазона измерений	[% MEW / 10 K]	± 0,3	
Наибольший TK коэффициент нулевой точки	[% MEW / 10 K]	± 0,1	
Контроль температуры			
Точность	[K]	± 0,5; (средний поток в пределах диапазона измерения потока)	
Время реакции			
Время отклика	[s]	0,1; (dAP = 0)	
Значение процесса демпфирования dAP	[s]	0...5	

SD6500

Датчик учета расхода сжатого воздуха

SDR12DGXFRKG/US-100

Контроль давления			
Время отклика	[s]	0,05	
Контроль температуры			
Динамика реакции срабатывания T05 / T09	[s]	T09 = 0,5	
Программное обеспечение / Программирование			
Выбор параметров		гистерезис / окно; нормально открытый / нормально закрытый; токовый/ импульсный выход; дисплей можно вращать и отключить; Дисплей; сумматор	
Интерфейсы			
Коммуникационный интерфейс		IO-Link	
Способ передачи		COM2 (38,4 kBaud)	
IO-Link проверка		1.1	
Стандарт SDCI		IEC 61131-9 CDV	
Профили		Common - I&D	Identification and Diagnosis
		Function	Measurement data, standard resolution
SIO режим		да	
Нужный тип порта		A	
Аналоговые рабочие данные		8	
Бинарные рабочие данные		2	
Миним.время рабочего цикла	[ms]	7,2	
Поддерживаемые DeviceID		**Режим работы**	**ID прибора**
		default	862
Условия эксплуатации			
Температура окружающей среды	[°C]	0...60	
Температура хранения	[°C]	-20...85	
Макс. допустимая относительная влажность воздуха	[%]	90	
Степень защиты		IP 65; IP 67	
Испытания / одобрения			
ЭМС		DIN EN 60947-5-9	
Сертификат CPA		номер модели	001TG
		класс точности	-
		максимально допустимая ошибка	± 2,5 % FS
		Q (min)	0,25 m³/h
		Q (t)	-
		Q (max)	75 m³/h
Вибропрочность		DIN EN 68000-2-6	5 г (10...2000 Hz)
MTTF	[годы]	183	
Сертификат UL		Регистрационный номер UL	I012
		Номер файла UL	E174189
Директива по оборудованию под давлением		Хорошая инженерно-техническая практика; можно использовать для стабильных газов, группа жидкостей 2	

SD6500

Датчик учета расхода сжатого воздуха

SDR12DGXFRKG/US-100

Механические данные		
Вес	[g]	728,5
Корпус		Прямоугольный
Размеры	[mm]	300 x 45,4 x 71,2
Материал		PBT+PC-GF30; PPS GF40; нерж. сталь (1.4301/304); нерж. сталь (1.4305/303); сталь (1.5523) оцинкованный; Латунь (2.0401); FKM
Материалы корпуса в контакте с изм. средой		нерж. сталь (1.4301/304); нерж. сталь (1.4305/303); FKM; керамика стекло обработанное; PPS GF40; Al2O3 (керамика); акрилатный
Подключение к процессу		резьбовое соединение R 1/2 внешняя резьба DN15

Дисплеи / Элементы управления	
Дисплей	Цветной дисплей 1,44", 128 x 128 пикселей
	2 x светодиод, жёлтый

Примечания	
Примечания	MW = Измеренное значение
	MEW = Верхний предел диапазона измерения
	Диапазоны измерений, показаний и настройки применительно к стандартной величине потока согласно DIN ISO 2533.
	Для получения информации об установке и работе, пожалуйста, посмотрите инструкции.
Упаковочная величина	1 шт.

электрическое подключение

Разъем: 1 x M12; кодировка: A

SD6500

Датчик учета расхода сжатого воздуха

SDR12DGXFRKG/US-100

Соединение

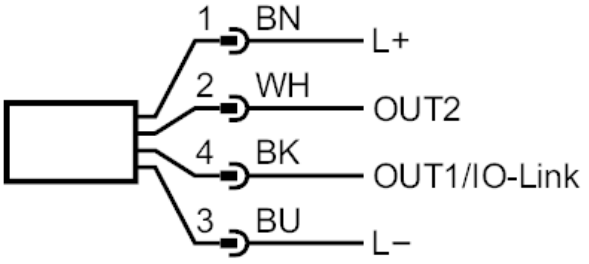

OUT1/IO-Link:	Коммутационный выход поток
	Коммутационный выход температура
	Коммутационный выход давление
	Импульсный выход расходомер
	сигнальный выход счетчик с предварительным набором
OUT2/InD:	Коммутационный выход поток
	Коммутационный выход температура
	Коммутационный выход давление
	Аналоговый выход поток
	Аналоговый выход температура
	Аналоговый выход давление
	сигнальный выход счетчик с предварительным набором
	Импульсный выход расходомер
	Вход сброс счетчика