SBY321

Датчик потока для невозвратного клапана

SBY12IR0BPKG/US

Обратите внимание на измененную конструкцию корпуса!

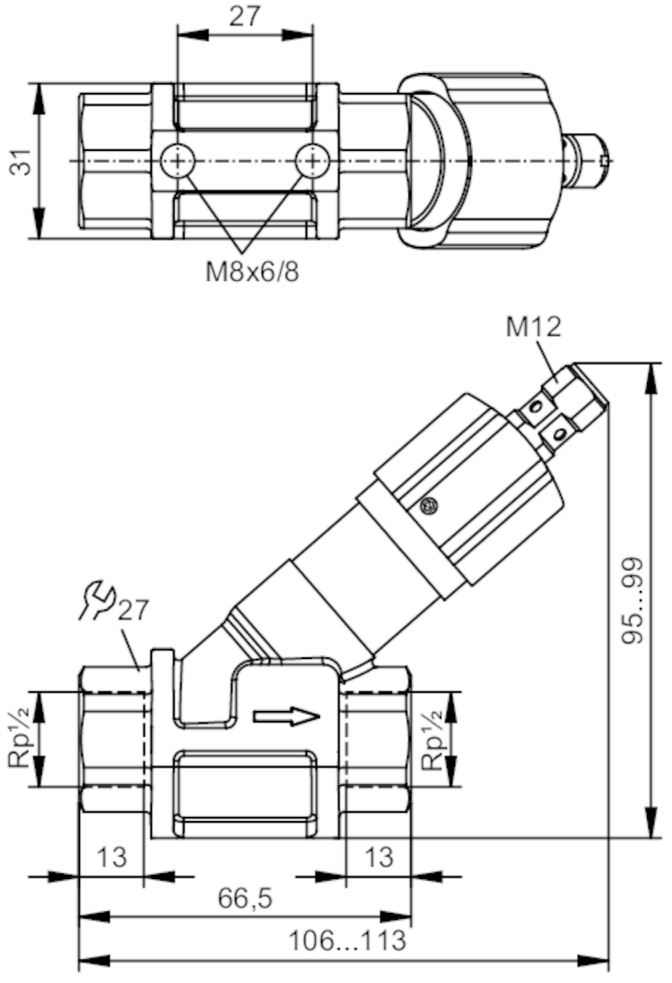

Характеристики		
Количество входов и выходов	Количество цифровых выходов: 1	
Подключение к процессу	резьбовое соединение Rp 1/2 внутренняя резьба	

Приложение		
Среда	Жидкие среды; Вода; гликолевые растворы; Охлаждающие жидкости	
Температура измеряемой среды [°C]	0...85	
Предел прочности по давлению	80 bar	8 MPa

Электронные данные	
Рабочее напряжение [V]	10...30 DC; (по SELV/PELV)
Потребление тока [mA]	< 15
Класс защиты	III
Защита от переполюсовки	да

SBY321

Датчик потока для невозвратного клапана

SBY12IR0BPKG/US

Входы/выходы		
Количество входов и выходов	Количество цифровых выходов: 1	
Выходы		
Общее количество выходов	1	
Выходной сигнал	коммутационный сигнал	
Электрическое исполнение	PNP	
Количество цифровых выходов	1	
Функция выходного сигнала	NO	
Макс. падение напряжения коммутационного выхода DC [V]	2,5	
Постоянный ток нагрузки коммутационного выхода DC [mA]	100	
Защита от короткого замыкания	да	
Защита от перегрузок по току	да	
Диапазон измерения/настройки		
Настройка параметров в пределах [l/min]	0,2...4	
Точность/ погрешность		
Воспроизводимость [% от конечного значения]	1	
Гистерезис [l/min]	0,1...0,2	
Погрешность измерения [% от конечного значения]	± 5	
Время реакции		
Время отклика [s]	< 0,01	
Условия эксплуатации		
Температура окружающей среды [°C]	0...60	
Температура хранения [°C]	-15...80	
Степень защиты	IP 65; IP 67	
Испытания / одобрения		
ЭМС	DIN EN 61000-6-2	
	DIN EN 61000-6-3	
Ударопрочность	DIN EN 60068-2-27	20 г (11 ms)
Вибропрочность	DIN EN 60068-2-6	5 г (10...2000 Hz)
MTTF [годы]	3387	
Механические данные		
Вес [g]	474,05	
Материал	латунь никелированная; алюминий анодное оксидирование; PA (полиамид)	

SBY321

Датчик потока для невозвратного клапана

SBY12IR0BPKG/US

Материалы корпуса в контакте с изм. средой	нерж. сталь (1.4310 / 301); нерж. сталь (1.4401 / 316); PBT (полибутилентерефталат); латунь никелированная; PPS; O-кольцо: FKM Полиолефин	
Подключение к процессу	резьбовое соединение Rp 1/2 внутренняя резьба	
Механические коммутационные циклы	10 миллионов	
Дисплеи / Элементы управления		
Дисплей	Состояние выхода	4 x светодиод, жёлтый
Принадлежности		
Комплект поставки	Торцовый ключ	
Примечания		
Примечания	Внимание Не поворачивайте регулировочный винт за пределы максимального значения диапазона настройки.	
	Все данные приведены для воды (20 °C).	
Рекомендации	Обратите внимание на измененную конструкцию корпуса!	
Упаковочная величина	1 шт.	

электрическое подключение

Разъем: 1 x M12; кодировка: A

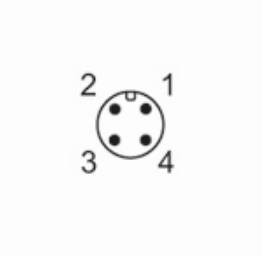

Соединение

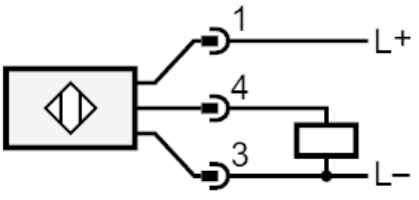

SBY321

Датчик потока для невозвратного клапана

SBY12IR0BPKG/US

диаграммы и графики

Потеря давления

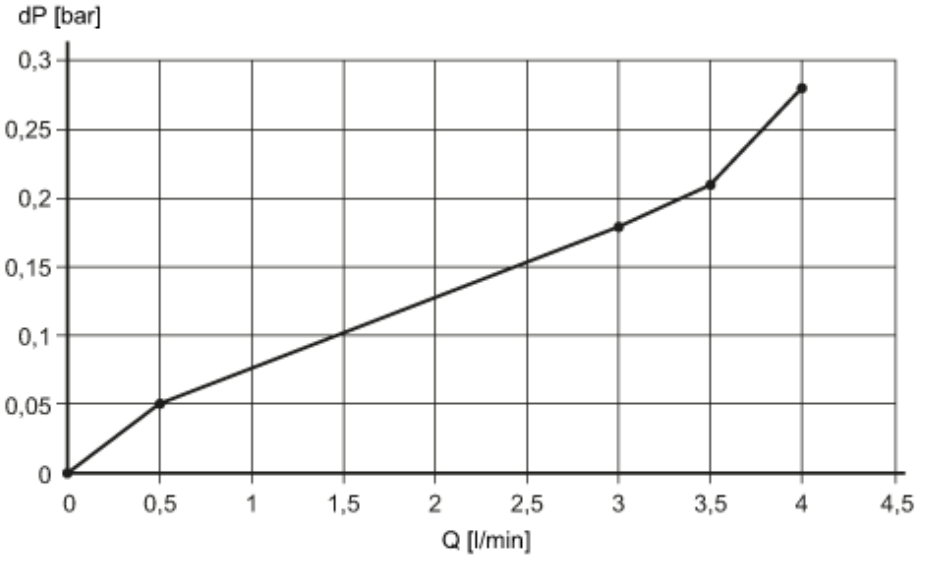

dP Потеря давления

Q объёмный расход