SBY433

Датчики потока для невозвратного клапана

SBY34HF010KG/US

Обратите внимание на измененную конструкцию корпуса!

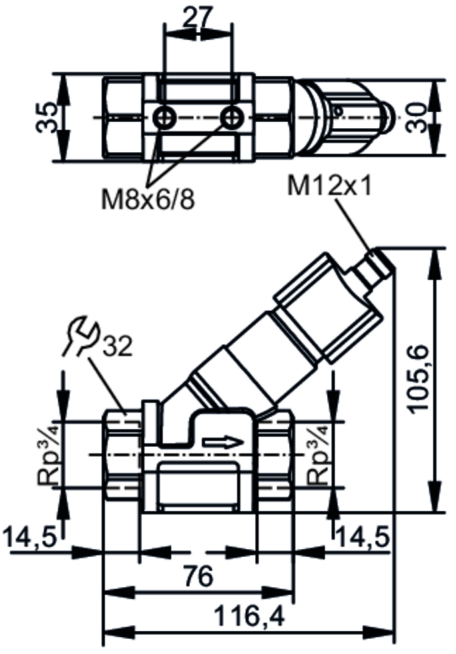

Характеристики			
Диапазон измерения	[l/min]	1...25	
Подключение к процессу		резьбовое соединение Rp 3/4 внутренняя резьба	
Приложение			
Среда		Жидкие среды; Вода; гликолевые растворы; Охлаждающие жидкости	
Температура измеряемой среды	[°C]	-10...100	
Предел прочности по давлению		40 bar	4 MPa
Электронные данные			
Рабочее напряжение	[V]	18...32 DC; (по SELV/PELV)	
Потребление тока	[mA]	< 35	
Класс защиты		III	
Защита от переполюсовки		да	
Выходы			
Выходной сигнал		аналоговый сигнал	
Аналоговый выход по току	[mA]	4...20	
Наиб.нагрузка	[Ω]	500	
Защита от короткого замыкания		да	
Защита от перегрузок по току		да	
Диапазон измерения/настройки			
Диапазон измерения	[l/min]	1...25	

SBY433

Датчики потока для невозвратного клапана

SBY34HF010KG/US

Точность/ погрешность			
Воспроизводимость [% от конечного значения]		1	
Погрешность измерения [% от конечного значения]		± 5	
Время реакции			
Время отклика	[s]	< 0,01	
Условия эксплуатации			
Температура окружающей среды	[°C]	0...60	
Температура хранения	[°C]	-15...80	
Степень защиты		IP 65; IP 67	
Испытания / одобрения			
ЭМС		DIN EN 61000-6-2	
		DIN EN 61000-6-3	
Ударопрочность		DIN EN 60068-2-27	20 г (11 ms)
Вибропрочность		DIN EN 60068-2-6	5 г (10...2000 Hz)
MTTF	[годы]	778	
Механические данные			
Вес	[g]	556,65	
Материал		латунь никелированная; PP; нерж. сталь (1.4404 / 316L); алюминий анодное оксидирование; PA (полиамид)	
Материалы корпуса в контакте с изм. средой		нерж. сталь (1.4401 / 316); латунь; латунь никелированная; PP; PPS; O-кольцо: FKM	
Подключение к процессу		резьбовое соединение Rp 3/4 внутренняя резьба	
Механические коммутационные циклы		10 миллионов	
Примечания			
Примечания		Рекомендации Используйте фильтрацию 200 микрон	
		Все данные приведены для воды (20 °C).	
Рекомендации		Обратите внимание на измененную конструкцию корпуса!	
Упаковочная величина		1 шт.	

электрическое подключение

Разъем: 1 x M12; кодировка: A

SBY433

Датчики потока для невозвратного клапана

SBY34HF010KG/US

Соединение

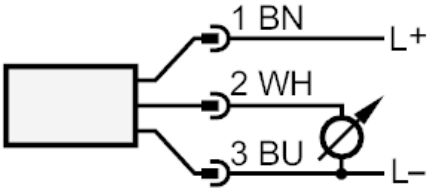

Цвета в соответствии с DIN EN 60947-5-2
Цвета жил :

BN =	коричневый
BU =	синий
WH =	белый

диаграммы и графики

Потеря давления

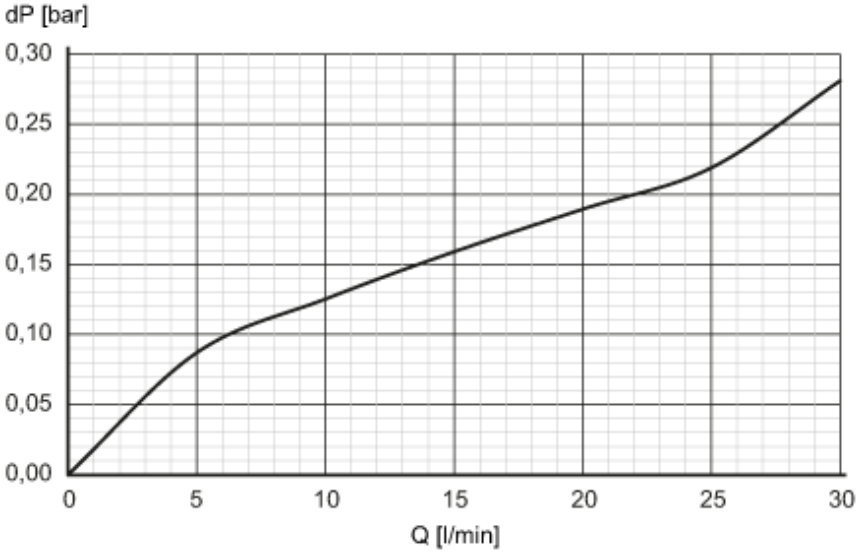

dP Потеря давления

Q объёмный расход