SBN446

Датчики потока для невозвратного клапана

SBN11HF010KG/US

Обратите внимание на измененную конструкцию корпуса!

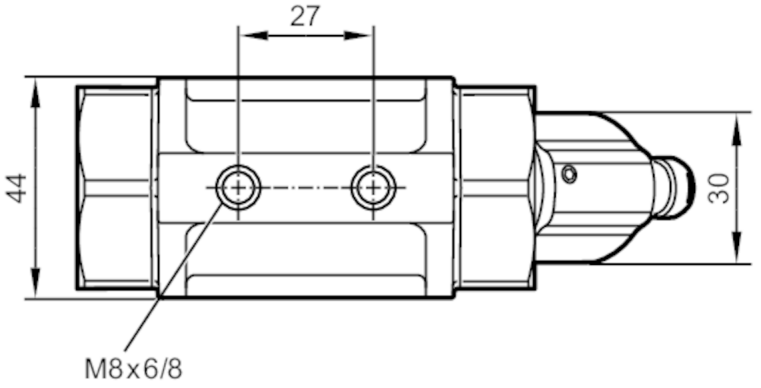

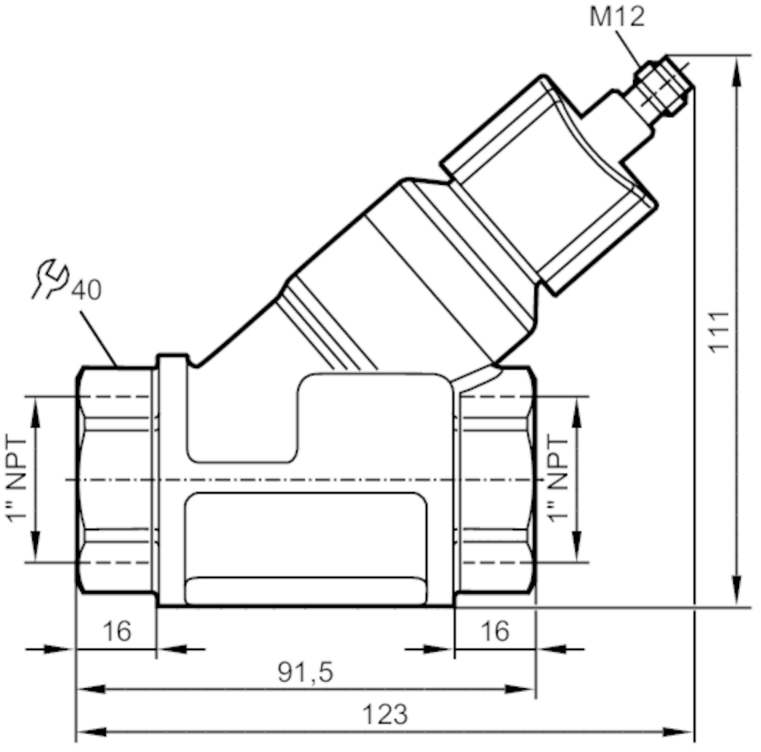

Характеристики		
Диапазон измерения [gpm]	0,5...27	
Подключение к процессу	резьбовое соединение 1" NPT внутренняя резьба	

Приложение		
Среда	Жидкие среды; Вода; гликолевые растворы; Охлаждающие жидкости	
Температура измеряемой среды [°F]	14...212	
Предел прочности по давлению	25 bar	2,5 MPa

SBN446

Датчики потока для невозвратного клапана

SBN11HF010KG/US

Электронные данные			
Рабочее напряжение	[V]	18...32 DC; (по SELV/PELV)	
Потребление тока	[mA]	< 35	
Класс защиты		III	
Защита от переполюсовки		да	
Выходы			
Выходной сигнал		аналоговый сигнал	
Аналоговый выход по току	[mA]	4...20	
Наиб.нагрузка	[Ω]	500	
Защита от короткого замыкания		да	
Защита от перегрузок по току		да	
Диапазон измерения/настройки			
Диапазон измерения	[gpm]	0,5...27	
Точность/ погрешность			
Воспроизводимость	[% от конечного значения]	1	
Погрешность измерения	[% от конечного значения]	± 5	
Время реакции			
Время отклика	[s]	< 0,01	
Условия эксплуатации			
Температура окружающей среды	[°F]	32...140	
Температура хранения	[°F]	5...176	
Степень защиты		IP 65; IP 67	
Испытания / одобрения			
ЭМС		DIN EN 61000-6-2	
		DIN EN 61000-6-3	
Ударопрочность		DIN EN 60068-2-27	20 г (11 ms)
Вибропрочность		DIN EN 60068-2-6	5 г (10...2000 Hz)
MTTF	[годы]	778	
Механические данные			
Вес	[g]	1117,05	
Материал		латунь никелированная; PP; нерж. сталь (1.4404 / 316L); алюминий анодное оксидирование; PA (полиамид)	
Материалы корпуса в контакте с изм. средой		нерж. сталь (1.4401 / 316); латунь; латунь никелированная; PP; PPS; O-кольцо: FKM	
Подключение к процессу		резьбовое соединение 1" NPT внутренняя резьба	
Механические коммутационные циклы		10 миллионов	

SBN446

Датчики потока для невозвратного клапана

SBN11HF010KG/US

Примечания	
Примечания	Рекомендации Используйте фильтрацию 200 микрон
	Все параметры справедливы для воды (68 °F).
Рекомендации	Обратите внимание на измененную конструкцию корпуса!
Упаковочная величина	1 шт.

электрическое подключение

Разъем: 1 x M12; кодировка: A

Соединение

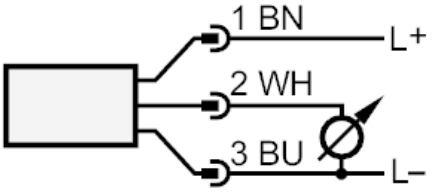

Цвета в соответствии с DIN EN 60947-5-2
Цвета жил :

BN =	коричневый
BU =	синий
WH =	белый

SBN446

Датчики потока для невозвратного клапана

SBN11HF010KG/US

диаграммы и графики

Потеря давления

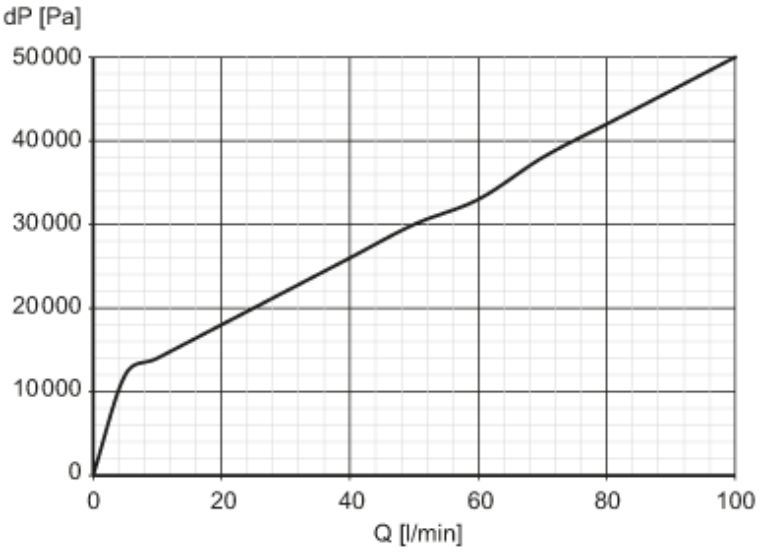

dP Потеря давления

Q объёмный расход