SA5014

Датчик потока

SAD10XDB50KG/US-100

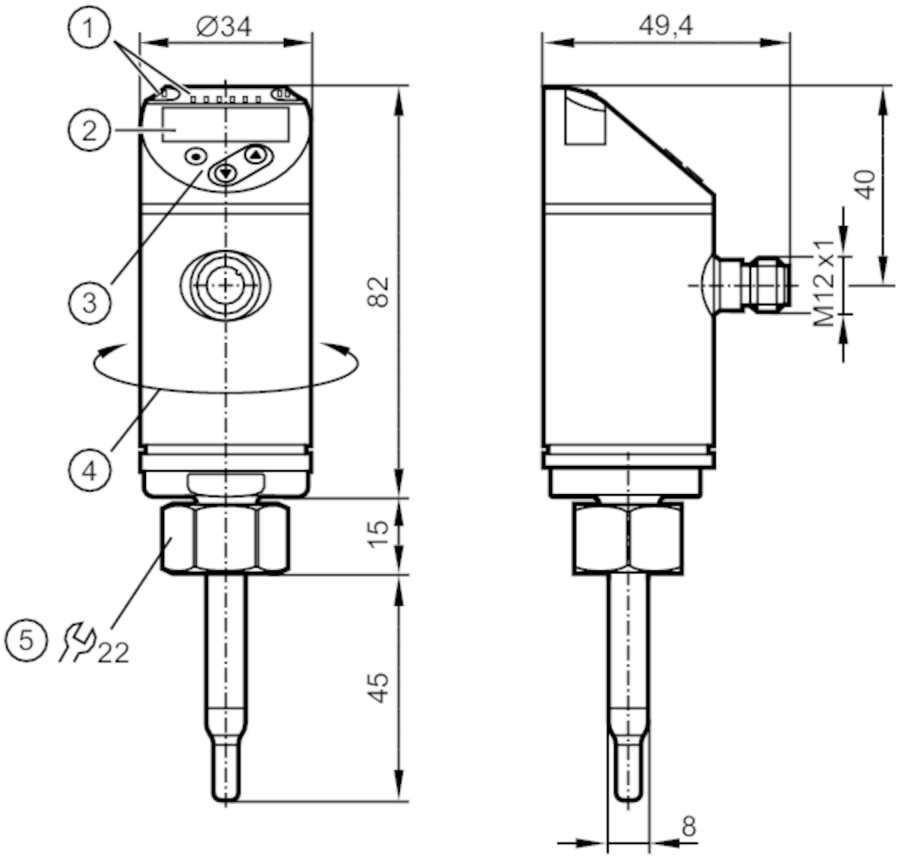

1	LEDs Дисплей
I, II	не используется
2	буквенно-цифровой дисплей 4-значный красный/зеленый
3	Кнопки для программирования
4	верхнюю часть корпуса можно вращать 345°

Характеристики			
Количество входов и выходов		Количество аналоговых выходов: 2	
Подключение к процессу		резьбовое соединение M18 x 1,5 внутренняя резьба	
Приложение			
Особенности		позолоченные контакты	
Среда		Вода; гликолевые растворы; люфт; масла	
Примечание к среде		низковязкие масла с вязкостью: ≤ 40 mm²/s (104 °F)	
		высоковязкие масла с вязкостью: > 40 mm²/s (104 °F)	
Температура измеряемой среды	[°F]	-4...194	
Предел прочности по давлению		100 bar	10 MPa
MAWP (для применения в соответствии с CRN)		100 bar	10 MPa
Электронные данные			
Рабочее напряжение	[V]	18...30 DC	
Потребление тока	[mA]	< 100	

SA5014

Датчик потока

SAD10XDB50KG/US-100

Класс защиты		III
Защита от переполюсовки		да
Время задержки включения питания	[s]	10
Принцип измерения		calorimetric
Входы/выходы		
Количество входов и выходов		Количество аналоговых выходов: 2
Выходы		
Общее количество выходов		2
Выходной сигнал		аналоговый сигнал
Количество аналоговых выходов		2
Аналоговый выход по току	[mA]	4...20; (масштабируемый)
Наиб.нагрузка	[Ω]	350
Защита от короткого замыкания		да
Тип защиты от короткого замыкания		тактовый
Защита от перегрузок по току		да
Диапазон измерения/настройки		
Длина зонда L	[mm]	45
Режим работы		относительный; абсолютно жидкий; абсолютно газообразный; (абсолютный: рекомендуется эталонное измерение; Заводская настройка: относительный)
Жидкие среды		
Разрешение	[ft/s]	0,05
Начальная точка аналогового сигнала, ASP	[ft/s]	0...7,95
Конечная точка аналогового сигнала, AEP	[ft/s]	1,9...9,85
Газы		
Разрешение	[ft/s]	2
Начальная точка аналогового сигнала, ASP	[ft/s]	0...264
Конечная точка аналогового сигнала, AEP	[ft/s]	64...328
Контроль температуры		
Диапазон измерения	[°F]	-4...194
Разрешение	[°F]	0,5
Аналоговая пусковая точка	[°F]	-4...169
Аналоговая конечная точка	[°F]	39...212
С шагом в	[°F]	0,5
Жидкая среда - абсолютный режим работы		
Настройка параметров в пределах	[ft/s]	0,15...9,85
Макс. чувствительность	[ft/s]	0,15...9,85

SA5014

Датчик потока

SAD10XDB50KG/US-100

Жидкая среда - относительный режим работы		
Настройка параметров в пределах	[ft/s]	0,15...19,5
Макс. чувствительность	[ft/s]	0,15...9,85
Газы - рабочий режим "абсолютный"		
Настройка параметров в пределах	[ft/s]	6...328
Макс. чувствительность	[ft/s]	6...328
Газы - рабочий режим "относительный"		
Настройка параметров в пределах	[ft/s]	6...656
Макс. чувствительность	[ft/s]	6...328
Точность/ погрешность		
Дрейф температуры	[cm/s x 1/K]	0,01 fps x 1/K (< 68 °F; > 158 °F)
Макс.температурный градиент (скорость изменения темп. среды)	[K/min]	100
Абсолютный рабочий режим		
Повторяемость		0,05 m/s; (Вода; Скорость потока: 0,05...3 m/s)
Относительный рабочий режим		
Точность		± (7 % MW + 2 % MEW); (для относительного режима в диапазоне максимальной чувствительности при следующих условиях:; Вода: 68...158 °F; длинна впускной трубы: 5 ft; DN25 (DIN 2448); положение установки в соответствии с инструкциями; Точность может отличаться для другой среды и монтажных положений.)
Повторяемость		0,05 m/s; (Вода; Скорость потока: 0,05...3 m/s)
Контроль температуры		
Дрейф температуры		± 0,003 K/°F
Точность	[K]	± 0,3 / ± 1; (Вода; Скорость потока: 1...9,85 fps / люфт; Скорость потока: > 32,8 fps)
Время реакции		
Время отклика	[s]	0,5; (T09; Вода; гликоль: 0,8 s; люфт: 7 s; масло: 1,8 s; каждый T09)
Контроль температуры		
Динамика реакции срабатывания T05 / T09	[s]	1,5 (T09); (Вода; Скорость потока: 0,3...3 m/s)
Программное обеспечение / Программирование		
Выбор параметров		выбор среды; Демпфирование; Функция обучения; дисплей можно вращать и отключить; стандартная единица измерения; цвет рабочего значения
Условия эксплуатации		
Температура окружающей среды	[°F]	-40...176
Температура хранения	[°F]	-40...212
Степень защиты		IP 65; IP 67

Испытания / одобрения		
ЭМС	DIN EN 60947-5-9	
Ударопрочность	DIN EN 60068-2-27	50 г (11 ms)
Вибропрочность	DIN EN 60068-2-6	20 г (10...2000 Hz)
MTTF [годы]	179	

SA5014

Датчик потока

SAD10XDB50KG/US-100

Сертификат UL		Регистрационный номер UL	I004
		Номер файла UL	E174189

Механические данные

Вес	[g]	278
Корпус		Цилиндрический
Размеры	[mm]	Ø 34 / L = 142
Материал		нерж. сталь (1.4404 / 316L); нерж. сталь (1.4310 / 301); PBT-GF20; PBT-GF30
Материалы корпуса в контакте с изм. средой		нерж. сталь (1.4404 / 316L); Прокладка: FKM
Подключение к процессу		резьбовое соединение M18 x 1,5 внутренняя резьба
Диаметр зонда	[mm]	8
Монтажная длина EL	[mm]	45

Дисплеи / Элементы управления

Дисплей	Дисплей	6 x светодиод, зелёный (%, m/s, l/min, m³/h, °C, 10³)
	Измеренные значения	буквенно-цифровой дисплей, красный/ зеленый 4-значный

Примечания

Примечания	MW = Измеренное значение
	MEW = Верхний предел диапазона измерения
Упаковочная величина	1 шт.

электрическое подключение

Разъем: 1 x M12; кодировка: A; Контакты: позолоченый

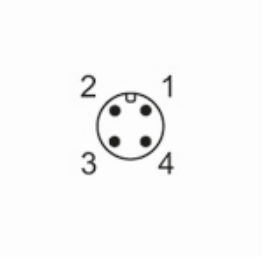

SA5014

Датчик потока

SAD10XDB50KG/US-100

Соединение

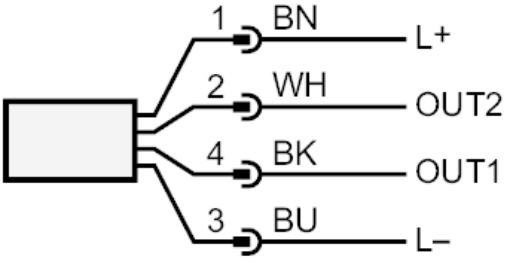

OUT1:	Аналоговый выход Контроль температуры
OUT2:	Аналоговый выход Контроль моментального расхода
Цвета в соответствии с DIN EN 60947-5-2	:
Цвета жил	:
BK =	черный
BN =	коричневый
BU =	синий
WH =	белый