SA4104

Датчик потока

SAEXXXXB50KG/US-100

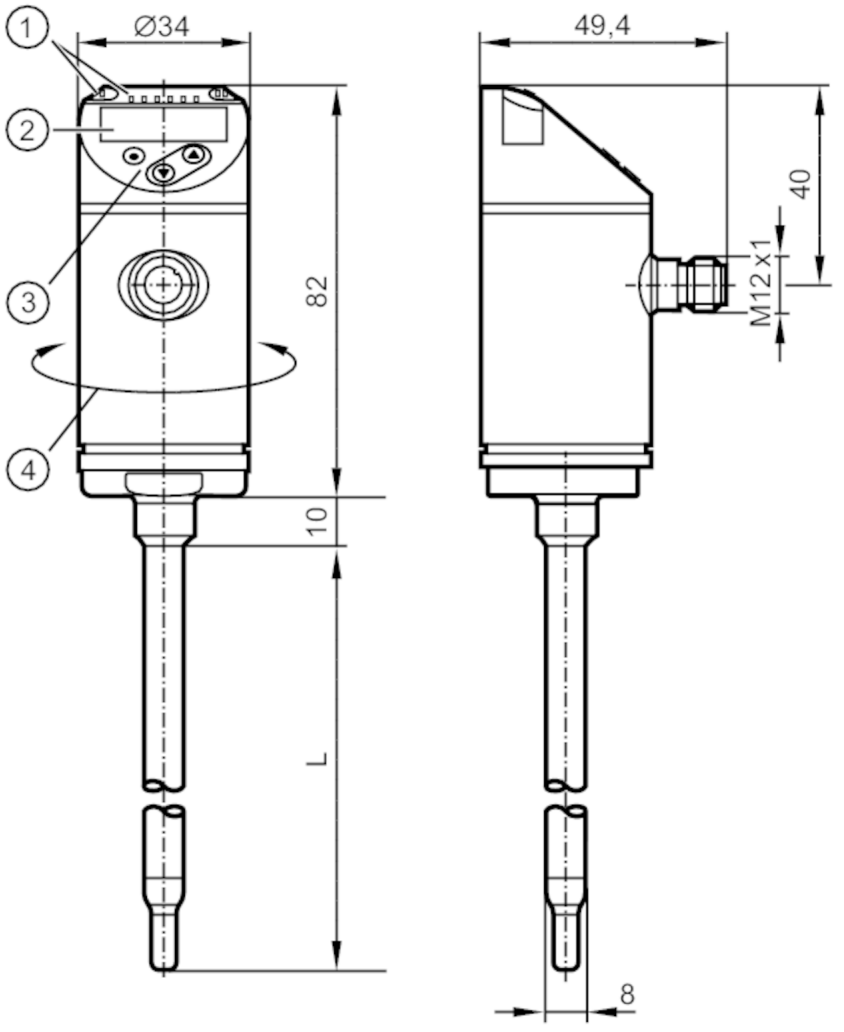

L	100 mm
1	LEDs Дисплей
I, II	не используется
2	буквенно-цифровой дисплей 4-значный красный/зеленый
3	Кнопки для программирования
4	верхнюю часть корпуса можно вращать 345°

ACS CE CRN c UL us LISTED EC 1935/2004 FCM FDA KTW/W270 Reg31 UK CA

Характеристики		
Количество входов и выходов	Количество аналоговых выходов: 2	
Подключение к процессу	Соединение Clamp Ø 8 mm	
Приложение		
Особенности	позолоченные контакты	
Среда	Вода; гликолевые растворы; люфт; масла	
Примечание к среде	низковязкие масла с вязкостью: ≤ 40 mm²/s (40 °C)	
	высоковязкие масла с вязкостью: > 40 mm²/s (40 °C)	
Температура измеряемой среды [°C]	-20...100	
Предел прочности по давлению	50 bar	5 MPa

SA4104

Датчик потока

SAEXXXXB50KG/US-100

MAWP (для применения в соответствии с CRN)	[bar]	50
Электронные данные		
Рабочее напряжение	[V]	18...30 DC
Потребление тока	[mA]	< 100
Класс защиты		III
Защита от переполюсовки		да
Время задержки включения питания	[s]	10
Принцип измерения		calorimetric
Входы/выходы		
Количество входов и выходов		Количество аналоговых выходов: 2
Выходы		
Общее количество выходов		2
Выходной сигнал		аналоговый сигнал
Количество аналоговых выходов		2
Аналоговый выход по току	[mA]	4...20; (масштабируемый)
Наиб.нагрузка	[Ω]	350
Защита от короткого замыкания		да
Тип защиты от короткого замыкания		тактовый
Защита от перегрузок по току		да
Диапазон измерения/настройки		
Длина зонда L	[mm]	100
Режим работы		относительный; абсолютно жидкий; абсолютно газообразный; (абсолютный: рекомендуется эталонное измерение; Заводская настройка: относительный)
Жидкие среды		
Настройка параметров в пределах	[m/s]	0,04...6
Макс. чувствительность	[m/s]	0,04...3
Газы		
Настройка параметров в пределах	[m/s]	2...200
Макс. чувствительность	[m/s]	2...100
Контроль температуры		
Диапазон измерения	[°C]	-20...100
Разрешение	[°C]	0,2
Аналоговая пусковая точка	[°C]	-20...76
Аналоговая конечная точка	[°C]	4...100
С шагом в	[°C]	0,2

SA4104

Датчик потока

SAEXXXXB50KG/US-100

Точность/ погрешность			
Контроль скорости потока			
Дрейф температуры	[cm/s x 1/K]	0,003 m/s x 1/K (< 20 °C; > 70 °C)	
Макс.температурный градиент (скорость изменения темп. среды)	[K/min]	100	
Точность		± (7 % MW + 2 % MEW); (для относительного режима в диапазоне максимальной чувствительности при следующих условиях:; Вода: 20...70 °C; длинна впускной трубы: 1,5 m; DN25 (DIN 2448); положение установки в соответствии с инструкциями; Точность может отличаться для другой среды и монтажных положений.)	
Повторяемость		0,05 m/s; (Вода; Скорость потока: 0,05...3 m/s)	
Контроль температуры			
Дрейф температуры		± 0,005 K/°C	
Точность	[K]	± 0,3 / ± 1; (Вода; Скорость потока: 0,3...3 m/s / люфт; Скорость потока: > 10 m/s)	
Время реакции			
Контроль скорости потока			
Время отклика	[s]	0,5; (T09; Вода; гликоль: 0,8 s; люфт: 7 s; масло: 1,8 s; каждый T09)	
Контроль температуры			
Динамика реакции срабатывания T05 / T09	[s]	1,5 (T09); (Вода; Скорость потока: 0,3...3 m/s)	
Программное обеспечение / Программирование			
Выбор параметров		выбор среды; Демпфирование; Функция обучения; дисплей можно вращать и отключить; стандартная единица измерения; цвет рабочего значения	
Условия эксплуатации			
Температура окружающей среды	[°C]	-40...80	
Температура хранения	[°C]	-40...100	
Степень защиты		IP 65; IP 67	
Испытания / одобрения			
ЭМС		DIN EN 60947-5-9	
Ударопрочность		DIN EN 60068-2-27	50 г (11 ms)
Вибропрочность		DIN EN 60068-2-6	5 г (10...2000 Hz)
MTTF	[годы]	180	
Сертификат UL		Регистрационный номер UL	I018
		Номер файла UL	E174189
Механические данные			
Вес	[g]	260,5	
Корпус		Цилиндрический	
Размеры	[mm]	Ø 8 / L = 192	
Материал		нерж. сталь (1.4404 / 316L); PBT-GF20; PBT-GF30	
Материалы корпуса в контакте с изм. средой		нерж. сталь (1.4404 / 316L)	
Подключение к процессу		Соединение Clamp Ø 8 mm	

SA4104

Датчик потока

SAEXXXXB50KG/US-100

Дисплеи / Элементы управления		
Дисплей	Дисплей	6 x светодиод, зелёный (%, m/s, l/min, m³/h, °C, 10³)
	Измеренные значения	буквенно-цифровой дисплей, красный/ зеленый 4-значный

Примечания	
Примечания	MW = Измеренное значение
	MEW = Верхний предел диапазона измерения
Упаковочная величина	1 шт.

электрическое подключение

Разъем: 1 x M12; кодировка: A; Контакты: позолоченый

Соединение

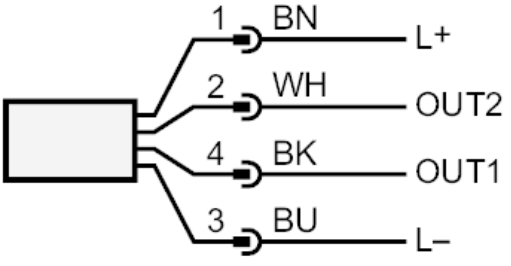

	Цвета в соответствии с DIN EN 60947-5-2
OUT1:	Аналоговый выход Контроль температуры
OUT2:	Аналоговый выход Контроль моментального расхода
	Цвета жил :
BK =	черный
BN =	коричневый
BU =	синий
WH =	белый