SA2004

Датчик потока

SAR12XDB50KG/US-100

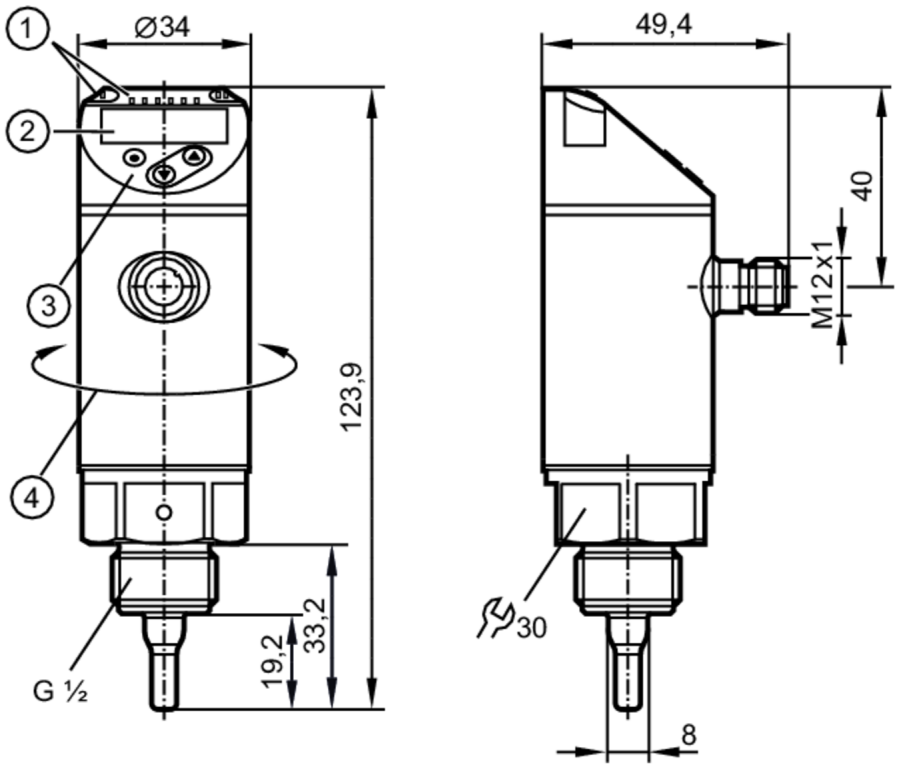

1	LEDs Дисплей
I, II	не используется
2	буквенно-цифровой дисплей 4-значный красный/зеленый
3	Кнопки для программирования
4	верхнюю часть корпуса можно вращать 345°

Характеристики		
Количество входов и выходов	Количество аналоговых выходов: 2	
Подключение к процессу	резьбовое соединение G 1/2 внешняя резьба	
Приложение		
Особенности	позолоченные контакты	
Среда	Вода; гликолевые растворы; люфт; масла	
Примечание к среде	низковязкие масла с вязкостью: ≤ 40 mm²/s (40 °C)	
	высоковязкие масла с вязкостью: > 40 mm²/s (40 °C)	
Температура измеряемой среды [°C]	-20...90	
Предел прочности по давлению	100 bar	10 MPa
MAWP (для применения в соответствии с CRN) [bar]	85	
Электронные данные		
Рабочее напряжение [V]	18...30 DC	
Потребление тока [mA]	< 100	

SA2004

Датчик потока

SAR12XDB50KG/US-100

Класс защиты		III
Защита от переполюсовки		да
Время задержки включения питания	[s]	10
Принцип измерения		calorimetric
Входы/выходы		
Количество входов и выходов		Количество аналоговых выходов: 2
Выходы		
Общее количество выходов		2
Выходной сигнал		аналоговый сигнал
Количество аналоговых выходов		2
Аналоговый выход по току	[mA]	4...20; (масштабируемый)
Наиб.нагрузка	[Ω]	350
Защита от короткого замыкания		да
Тип защиты от короткого замыкания		тактовый
Защита от перегрузок по току		да
Диапазон измерения/настройки		
Длина зонда L	[mm]	19,2
Режим работы		относительный; абсолютно жидкий; абсолютно газообразный; (абсолютный: рекомендуется эталонное измерение; Заводская настройка: относительный)
Контроль температуры		
Диапазон измерения	[°C]	-20...90
Разрешение	[°C]	0,2
Аналоговая пусковая точка	[°C]	-20...76
Аналоговая конечная точка	[°C]	4...100
С шагом в	[°C]	0,2
Жидкая среда - абсолютный режим работы		
Настройка параметров в пределах	[m/s]	0,04...3
Макс. чувствительность	[m/s]	0,04...3
Жидкая среда - относительный режим работы		
Настройка параметров в пределах	[m/s]	0,04...6
Макс. чувствительность	[m/s]	0,04...3
Газы - рабочий режим "абсолютный"		
Настройка параметров в пределах	[m/s]	2...100
Макс. чувствительность	[m/s]	30...100
Газы - рабочий режим "относительный"		
Настройка параметров в пределах	[m/s]	2...200
Макс. чувствительность	[m/s]	30...100

SA2004

Датчик потока

SAR12XDB50KG/US-100

Точность/ погрешность		
Дрейф температуры	[cm/s x 1/K]	0,003 m/s x 1/K (< 20 °C; > 70 °C)
Макс.температурный градиент (скорость изменения темп. среды)	[K/min]	100
Абсолютный рабочий режим		
Повторяемость		0,05 m/s; (Вода; Скорость потока: 0,05...3 m/s)
Относительный рабочий режим		
Точность		± (7 % MW + 2 % MEW); (для относительного режима в диапазоне максимальной чувствительности при следующих условиях:; Вода: 20...70 °C; длинна впускной трубы: 1,5 m; DN25 (DIN 2448); положение установки в соответствии с инструкциями; Точность может отличаться для другой среды и монтажных положений.)
Повторяемость		0,05 m/s; (Вода; Скорость потока: 0,05...3 m/s)
Контроль температуры		
Дрейф температуры		± 0,005 K/°C
Точность	[K]	± 0,3 / ± 1; (Вода; Скорость потока: 0,3...3 m/s / люфт; Скорость потока: > 10 m/s)
Время реакции		
Время отклика	[s]	0,5; (T09; Вода; гликоль: 0,8 s; люфт: 7 s; масло: 1,8 s; каждый T09)
Контроль температуры		
Динамика реакции срабатывания T05 / T09	[s]	1,5 (T09); (Вода; Скорость потока: 0,3...3 m/s)
Программное обеспечение / Программирование		
Выбор параметров		выбор среды; Демпфирование; Функция обучения; дисплей можно вращать и отключить; стандартная единица измерения; цвет рабочего значения
Условия эксплуатации		
Температура окружающей среды	[°C]	-40...80
Температура хранения	[°C]	-40...100
Степень защиты		IP 65; IP 67
Испытания / одобрения		
ЭМС		DIN EN 60947-5-9
Ударопрочность		DIN EN 60068-2-27 — 50 г (11 ms)
Вибропрочность		DIN EN 60068-2-6 — 20 г (10...2000 Hz)
MTTF	[годы]	180
Сертификат UL		Регистрационный номер UL — I004
		Номер файла UL — E174189
Механические данные		
Вес	[g]	296,5
Корпус		Цилиндрический
Размеры	[mm]	Ø 34 / L = 123,9
Материал		нерж. сталь (1.4404 / 316L); нерж. сталь (1.4310 / 301); PBT-GF20; PBT-GF30
Материалы корпуса в контакте с изм. средой		нерж. сталь (1.4404 / 316L); Прокладка: FKM
Подключение к процессу		резьбовое соединение G 1/2 внешняя резьба
Диаметр зонда	[mm]	5
Монтажная длина EL	[mm]	19,2

SA2004

Датчик потока

SAR12XDB50KG/US-100

Дисплеи / Элементы управления		
Дисплей	Дисплей	6 x светодиод, зелёный (%, m/s, l/min, m³/h, °C, 10³)
	Измеренные значения	буквенно-цифровой дисплей, красный/ зеленый 4-значный

Примечания	
Примечания	MW = Измеренное значение
	MEW = Верхний предел диапазона измерения
Упаковочная величина	1 шт.

электрическое подключение

Разъем: 1 x M12; кодировка: A; Контакты: позолоченый

Соединение

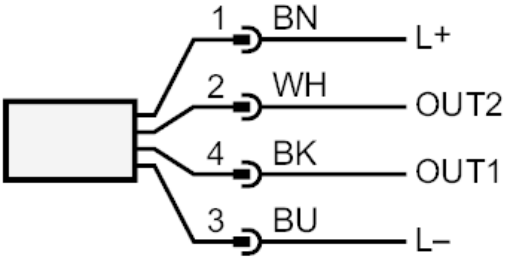

	Цвета в соответствии с DIN EN 60947-5-2
OUT1:	Аналоговый выход Контроль температуры
OUT2:	Аналоговый выход Контроль моментального расхода
	Цвета жил :
BK =	черный
BN =	коричневый
BU =	синий
WH =	белый