RN6066

Абсолютный однооборотный энкодер со сплошным валом

RN-8192-S24/S

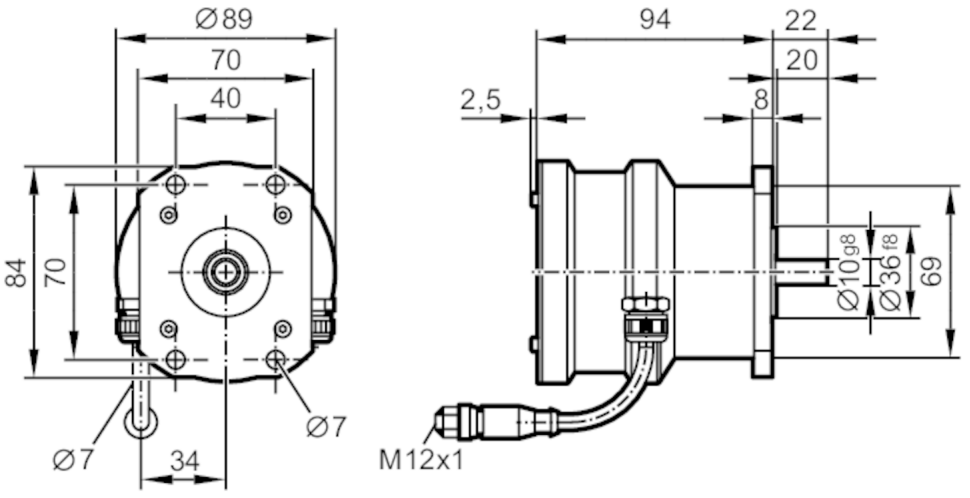

Характеристики		
Разрешение		65536 шаги
Коммуникационный интерфейс		Интерфейс передачи данных SSI
Исполнение вала		сплошной вал
Диаметр вала	[mm]	10
Приложение		
Функциональный принцип		абсолютный
Тип разрешения		однооборотный
Электронные данные		
Рабочее напряжение	[V]	10...30 DC
Потребление тока	[mA]	< 100
Входы		
Входы		Изменение направления движения (вращения); Возврат к нулю
Выходы		
Код		код Грея; (возрастающие значения при вращении по часовой стрелке (со стороны вала))
Кодовый сигнал		тактовый вход; TTL-совместимые сигналы; Takt und Takt (inv.) aus Treibern nach RS 422; выход данных; синхронный серийный; TTL-kompatible Signale Daten und Daten (inv.)
Диапазон измерения/настройки		
Разрешение		65536 шаги
Интерфейсы		
Коммуникационный интерфейс		Интерфейс передачи данных SSI

RN6066

Абсолютный однооборотный энкодер со сплошным валом

RN-8192-S24/S

Условия эксплуатации		
Температура окружающей среды [°C]	-40...100	
Макс. допустимая относительная влажность воздуха [%]	98	
Степень защиты	IP 67	
Испытания / одобрения		
ЭМС	EN IEC 61000-6-4	Излучение помех / промышленные среды
	EN IEC 61000-6-2	Помехоустойчивость / промышленные среды
Ударопрочность	EN 60068-2-27	< 50 г 6 ms
Вибропрочность	EN 60068-2-6	< 10 г / 55...2000 Hz
MTTF [годы]	289	
Механические данные		
Вес [g]	1113,3	
Корпус	Цилиндрический	
Размеры [mm]	Ø 89 / L = 116	
Материал	фланец: алюминий анодное оксидирование; корпус: алюминий анодное оксидирование	
Макс. оборот, механический [U/min]	6000	
Макс. пусковой вращающий момент [Nm]	0,04	
Reference temperature torque [°C]	25	
Исполнение вала	сплошной вал	
Диаметр вала [mm]	10	
Материал вала	нерж. сталь (1.4305/303)	
Макс. аксиальная нагрузка на вал (на конце вала) [N]	40	
Макс. радиальная нагрузка на вал (на конце вала) [N]	110	
Крепежный фланец	Ø 89 mm	
Примечания		
Примечания	Провода/контакты не подключены (н.з.) не должны использоваться.	
Упаковочная величина	1 шт.	
электрическое подключение		
Кабель: 0,15 m, PUR (полиуретан)		
Соединение		

RN6066

Абсолютный однооборотный энкодер со сплошным валом

RN-8192-S24/S

Разъем: 1 x M12; кодировка: A

1	Изменение направления движения (вращения) ccw = постоянно активный HIGH сигнал, когда вал полностью остановлен
2	Возврат к нулю для сброса на 0 подключите контакты 8 и 2 в течение 30 секунд
3	данные активирован: HIGH > 0,7 x L+ отключен: LOW < 0,3 x L+
4	Информация (inv.)
5	0 V
6	Такт (inv.)
7	такт Monoflop startet mit negativer Flanke
8	L +
	Экран корпус

Другие данные

диаграммы и графики

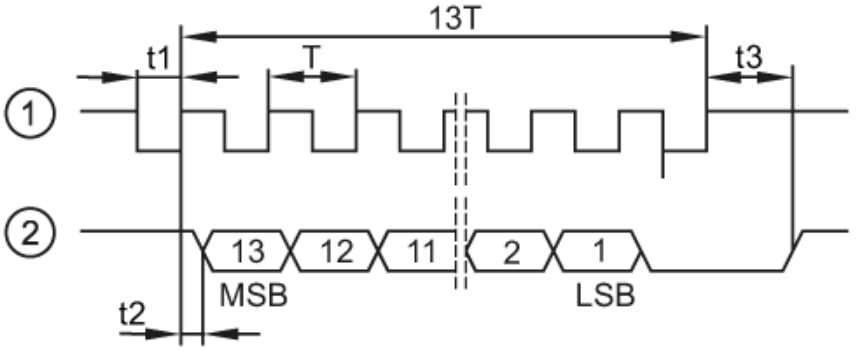

1 такт

2 данные

t1 ≤ 0,5 µs такт: 1 MHz

t2 < 0,4 µs

t3 = 13...20 µs

T = 1...10 µs

13 Bit без бита четности