RMB300

Абсолютный многооборотный энкодер со сплошным валом

MULTITURN ENCODER STANDARD LINE

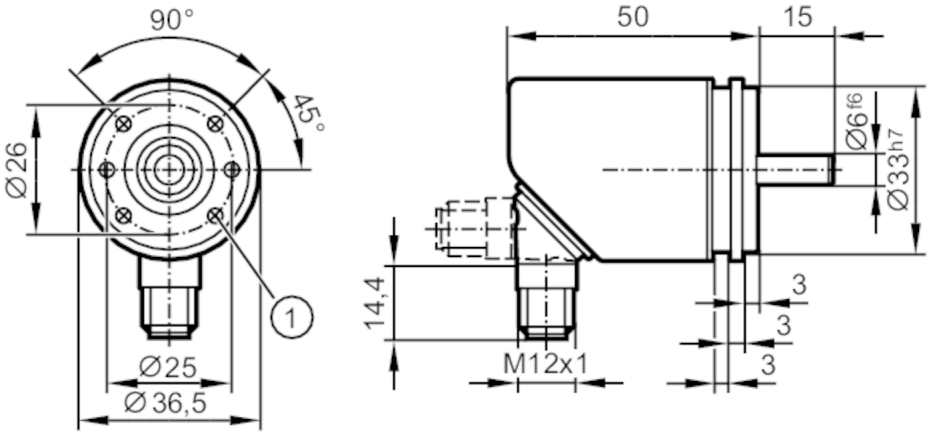

1 M3 x 0,5 Глубина 6 mm

Характеристики		
Разрешение		65536 шаги; 32768 обороты; 31 бит
Коммуникационный интерфейс		IO-Link
Исполнение вала		сплошной вал
Диаметр вала	[mm]	6
Приложение		
Функциональный принцип		абсолютный
Тип разрешения		Многооборотный
Электронные данные		
Рабочее напряжение	[V]	18...30 DC; (; по PELV)
Номинальное напряжение изоляции	[V]	30
Потребление тока	[mA]	< 75
Класс защиты		III
Защита от переполюсовки		да
Макс. время задержки при включении	[ms]	1000
Макс. вращ. электрическая скорость	[U/min]	12000
Выходы		
Защита от короткого замыкания		да
Диапазон измерения/настройки		
Разрешение		65536 шаги; 32768 обороты; 31 бит
Точность/ погрешность		
Точность	[°]	0,1
Программное обеспечение / Программирование		
Выбор параметров		предустановка; Нулевая точка; направление вращения; Скорость вращения

RMB300

Абсолютный многооборотный энкодер со сплошным валом

MULTITURN ENCODER STANDARD LINE

Интерфейсы			
Коммуникационный интерфейс		IO-Link	
Способ передачи		COM3 (230,4 kBaud)	
IO-Link проверка		1.1	
Стандарт SDCI		IEC 61131-9 CDV	
Профили		Common - I&D	Identification and Diagnosis
		Function	Multiple switching signal
		Function	Measurement data, high resolution
SIO режим		нет	
Нужный тип порта		A	
Миним.время рабочего цикла	[ms]	2,3	
Рабочие данные IO-Link (циклические)		**Функция**	**длина бита**
		рабочее значение	96
		состоянием прибора	4
		бинарная информация о переключении	5
IO-Link функции (ациклические)		специфичный для приложения тег; счетчик часов работы; внутренняя температура; счётчик циклов переключения	
Поддерживаемые DeviceID		**Режим работы**	**ID прибора**
		default	1064
Примечание		Дополнительную информацию см. в файле PDF IODD в разделе «Файлы для скачивания».	
Условия эксплуатации			
Температура окружающей среды	[°C]	-40...85	
Температура хранения	[°C]	-40...85	
Макс. допустимая относительная влажность воздуха	[%]	98; (конденсация не допускается)	
Степень защиты		IP 65; (на корпусе: IP 67; на валу: IP 64)	
Испытания / одобрения			
ЭМС		DIN EN 61000-4-2 ESD	4 kV CD
		DIN EN 61000-4-3 ВЧ излучение	10 V/m
		DIN EN 61000-4-4 Burst	2 kV
		DIN EN 61000-4-6 ВЧ проводимость	10 V
Виброустойчивость		DIN EN 60068-2-6	10 г / 10...1000 Hz полусинус
Ударопрочность		DIN EN 60068-2-27	100 г 6 ms
Постоянная ударопрочность		DIN EN 60068-2-29	10 г / 16 ms полусинус
Вибропрочность			30 г (10...1000 Hz)
MTTF	[годы]	283	
Сертификат UL		напряжение питания	Class 2
Механические данные			
Вес	[g]	227,2	
Корпус		Цилиндрический	
Размеры	[mm]	Ø 36,5 / L = 65	
Материал		фланец: алюминий; корпус: нерж. сталь (1.4521 / 444)	

RMB300

Абсолютный многооборотный энкодер со сплошным валом

MULTITURN ENCODER STANDARD LINE

Макс. пусковой вращающий момент	[Nm]	0,01
Reference temperature torque	[°C]	20
Исполнение вала		сплошной вал
Диаметр вала	[mm]	6
Материал вала		нерж. сталь
Макс. аксиальная нагрузка на вал (на конце вала)	[N]	40
Макс. радиальная нагрузка на вал (на конце вала)	[N]	110
Крепежный фланец		серво-фланец; Ø 36 mm

Примечания

Упаковочная величина	1 шт.

электрическое подключение - разъем

Разъем: 1 x M12; кодировка: A; Литой корпус: нерж. сталь (1.4401 / 316)

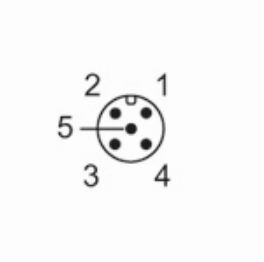

1	UB
2	SSC1.2 / IN
3	GND
4	IO-Link
5	n. c.