ROP524

Инкрементальный энкодер с полым валом и дисплеем

INCREMENTAL ENCODER PERFORMANCE LINE

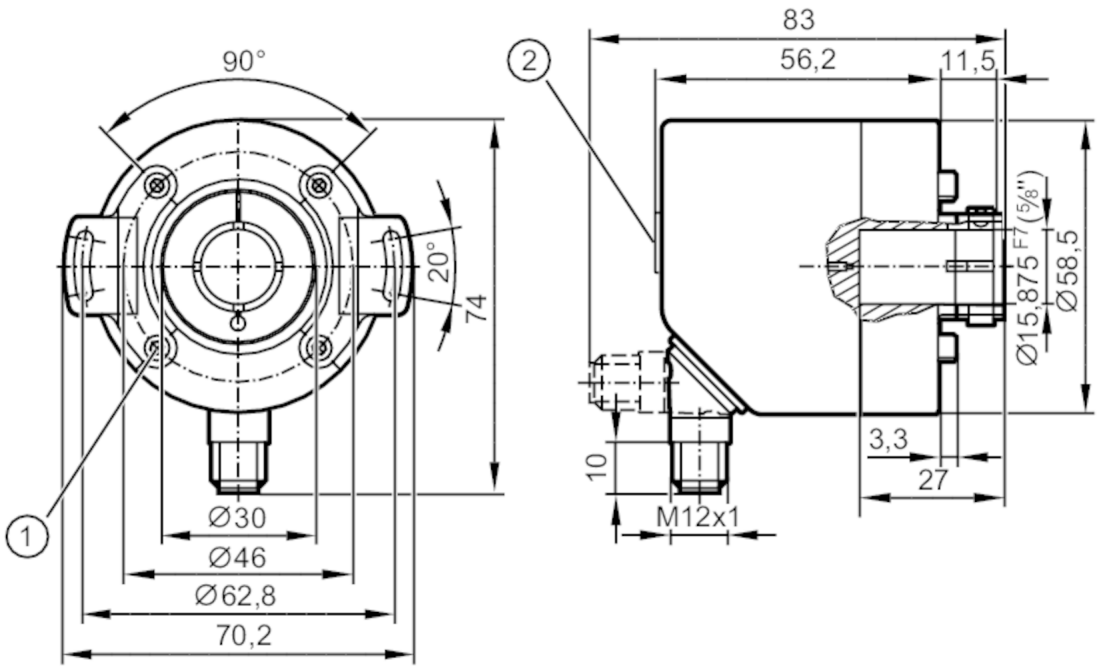

1 M3
2 Дисплей

Характеристики		
Разрешение		1...10000; (параметризуемый; Заводская настройка: 1024) разрешение
Коммуникационный интерфейс		IO-Link
Исполнение вала		одностороннее отверстие для вала
Диаметр вала	[mm]	15,875
Приложение		
Функциональный принцип		инкрементальный
Система обнаружения		магнитный
Применение		энкодер; Монитор скорости вращения; счётчик
Электронные данные		
Рабочее напряжение	[V]	4,75...30 DC
Потребление тока	[mA]	< 350
Класс защиты		III
Защита от переполюсовки		да
Макс. вращ. электрическая скорость	[U/min]	12000
Выходы		
Электрическое исполнение		HTL/TTL
Частота переключения	[kHz]	1000
Заводская настройка		Функция выходного сигнала: HTL (50 mA)
Защита от короткого замыкания		да
Фазовый сдвиг A и B	[°]	90

ROP524

Инкрементальный энкодер с полым валом и дисплеем

INCREMENTAL ENCODER PERFORMANCE LINE

Диапазон измерения/настройки		
Разрешение	1...10000; (параметризуемый; Заводская настройка: 1024) разрешение	
Монитор скорости вращения		
Точка срабатывания SP	-9994...9999 U/min	-166,6...166,7 Hz
Точка сброса rP	-9999...9994 U/min	-166,7...166,6 Hz
Счётчик		
Предустановленная точка	1...9999	
Точность/ погрешность		
Точность [°]	0,1	
Программное обеспечение / Программирование		
Выбор параметров	энкодер; Разрешение; направление вращения; HTL; TTL; Монитор скорости вращения; Разрешение	
Интерфейсы		
Коммуникационный интерфейс	IO-Link	
Способ передачи	COM2 (38,4 kBaud)	
IO-Link проверка	1.1	
Профили	Smart Sensor - SSP 0	Generic Profiled Sensor
	Function	Device identification
	Function	Process data variable
	Function	Device diagnosis
SIO режим	да	
Миним.время рабочего цикла [ms]	2,7	
Поддерживаемые DeviceID	**Режим работы**	**ID прибора**
	default	496
Условия эксплуатации		
Температура окружающей среды [°C]	-40...85	
Температура хранения [°C]	-40...85	
Макс. допустимая относительная влажность воздуха [%]	95; (конденсация не допускается)	
Степень защиты	IP 65; (на корпусе: IP 67; на валу: IP 65)	
Испытания / одобрения		
Ударопрочность		100 г
Вибропрочность		20 г
MTTF [годы]	218	
Механические данные		
Вес [g]	465,5	
Корпус	Цилиндрический	
Размеры [mm]	Ø 58,5 / L = 69	
Материал	фланец: алюминий; корпус: нерж. сталь (1.4521 / 444); окно дисплея: PEI	
Макс. оборот, механический [U/min]	12000	
Макс. пусковой вращающий момент [Nm]	0,02	

ROP524

Инкрементальный энкодер с полым валом и дисплеем

INCREMENTAL ENCODER PERFORMANCE LINE

Reference temperature torque	[°C]	20
Исполнение вала		одностороннее отверстие для вала
Диаметр вала	[mm]	15,875
Материал вала		нерж. сталь
Глубина встраивания вала	[mm]	27
Макс. аксиальное смещение	[mm]	0,5
Крепежный фланец		Ø 58.5 mm

Дисплеи / Элементы управления

Дисплей	10-сегментный дисплей, красный/зеленый 4-значный параметризуемый
	2 x светодиод, жёлтый
	5 x светодиод, зелёный

Принадлежности

Комплект поставки	Статорная муфта: 2

Примечания

Упаковочная величина	1 шт.

электрическое подключение

Разъем: 1 x M12, радиальный, может быть использован как аксиальный; кодировка: A; Литой корпус: нерж. сталь (1.4401 / 316); Максимальная длина кабеля: 100 m; (IO-Link: max. 20 m)

IO-Link

1	L+
2	не используется
3	L-
4	IO-Link
5	не используется
6	не используется
7	не используется
8	не используется
защитный экран	разъем

энкодер

1	UB
2	A
3	GND
4	Z/0-Pulse (90 deg)
5	B
6	A-
7	B-
8	Z-
защитный экран	разъем

ROP524

Инкрементальный энкодер с полым валом и дисплеем

INCREMENTAL ENCODER PERFORMANCE LINE

счетчик с предварительным набором

1	UB
2	IN1
3	GND
4	не используется
5	OUT1
6	не используется
7	не используется
8	не используется
защитный экран	разъем

Монитор скорости вращения

1	UB
2	OUT2
3	GND
4	не используется
5	OUT1
6	OUT2-
7	OUT1-
8	не используется
защитный экран	разъем

диаграммы и графики

Импульсная диаграмма

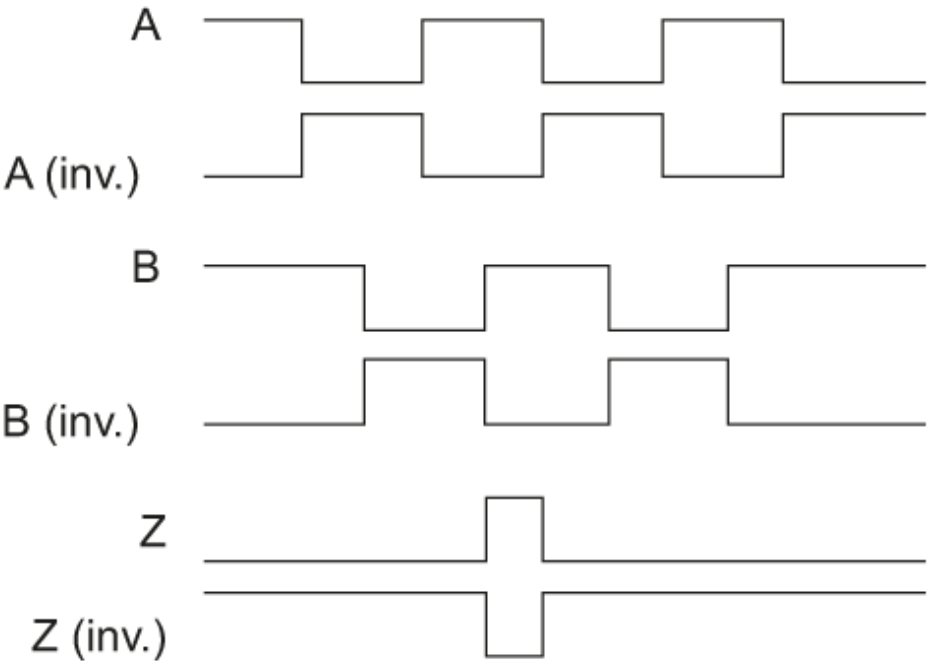

направление вращения по часовой стрелке (со стороны вала)