RA3110

Инкрементальный энкодер с полым валом

INCREMENTAL ENCODER

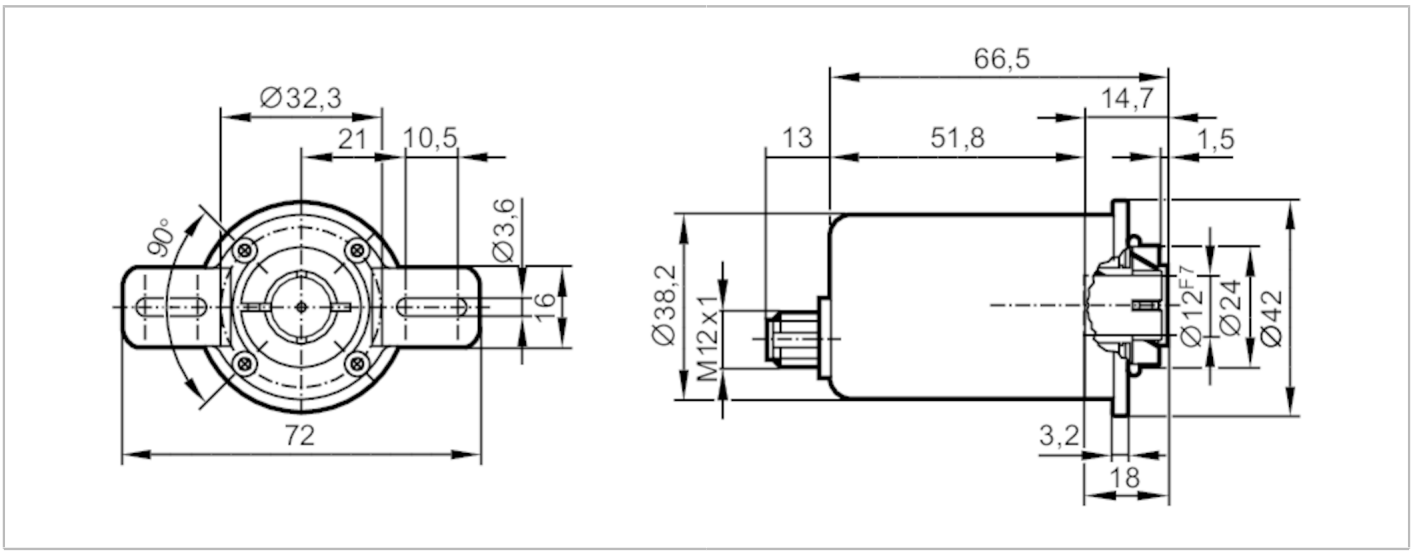

Характеристики		
Разрешение		1...10000; (параметризуемый; Заводская настройка: 1024) разрешение
Коммуникационный интерфейс		IO-Link
Исполнение вала		одностороннее отверстие для вала
Диаметр вала	[mm]	12
Приложение		
Функциональный принцип		инкрементальный
Тип разрешения		инкрементальный/однооборотный
Система обнаружения		магнитный
Электронные данные		
Рабочее напряжение	[V]	4,75...30 DC
Потребление тока	[mA]	< 150
Класс защиты		III
Защита от переполюсовки		да
Макс. время задержки при включении	[ms]	500
Макс. вращ. электрическая скорость	[U/min]	6000
Выходы		
Электрическое исполнение		HTL/TTL
Частота переключения	[kHz]	1000
Заводская настройка		Функция выходного сигнала: HTL (50 mA)
Защита от короткого замыкания		да
Фазовый сдвиг A и B	[°]	90
Диапазон измерения/настройки		
Разрешение		1...10000; (параметризуемый; Заводская настройка: 1024) разрешение

RA3110

Инкрементальный энкодер с полым валом

INCREMENTAL ENCODER

Точность/ погрешность			
Точность	[°]	0,1	
Программное обеспечение / Программирование			
Выбор параметров		Разрешение; направление вращения; HTL; TTL	
Интерфейсы			
Коммуникационный интерфейс		IO-Link	
Способ передачи		COM2 (38,4 kBaud)	
IO-Link проверка		1.1	
Профили		Smart Sensor - SSP 0	Generic Profiled Sensor
		Function	Device identification
		Function	Process data variable
		Function	Device diagnosis
SIO режим		да	
Миним.время рабочего цикла	[ms]	2,3	
Поддерживаемые DeviceID		**Режим работы**	**ID прибора**
		default	499
Условия эксплуатации			
Температура окружающей среды	[°C]	-40...85	
Температура хранения	[°C]	-40...85	
Макс. допустимая относительная влажность воздуха	[%]	95; (конденсация не допускается)	
Степень защиты		IP 68; IP 69K	
Испытания / одобрения			
Виброустойчивость		DIN EN 60068-2-6	20 г
Ударопрочность		DIN EN 60068-2-27	200 г 11 ms
Постоянная ударопрочность		DIN EN 60068-2-29	20 г / 10...1000 Hz
Вибропрочность			30 г / 10...1000 Hz
MTTF	[годы]	292	
Механические данные			
Вес	[g]	372,9	
Корпус		Цилиндрический	
Размеры	[mm]	Ø 42 / L = 79,5	
Материал		фланец: нерж. сталь (1.4404 / 316L); корпус: нерж. сталь (1.4404 / 316L)	
Момент затяжки	[Nm]	< 0,7; (Крепежный винт)	
Макс. оборот, механический	[U/min]	6000	
Макс. пусковой вращающий момент	[Nm]	0,05	
Reference temperature torque	[°C]	20	
Исполнение вала		одностороннее отверстие для вала	
Диаметр вала	[mm]	12	
Материал вала		нерж. сталь (1.4112 / 440B)	

RA3110

Инкрементальный энкодер с полым валом

INCREMENTAL ENCODER

Глубина встраивания вала	[mm]	22
Макс. аксиальное смещение	[mm]	0,5
Крепежный фланец		Ø 42 mm

Примечания

Упаковочная величина	1 шт.

электрическое подключение

Разъем: 1 x M12, осевой; кодировка: A; Литой корпус: нерж. сталь (1.4401 / 316)

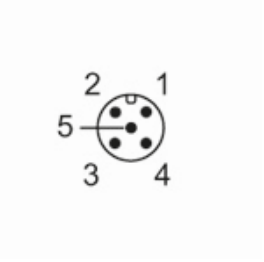

IO-Link

1	L+
2	не используется
3	L-
4	IO-Link
5	не используется
защитный экран	разъем

энкодер

1	UB
2	A
3	GND
4	Z/0-Pulse (90 deg)
5	B
защитный экран	разъем

диаграммы и графики

Импульсная диаграмма

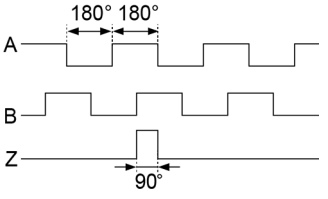

направление вращения по часовой стрелке (со стороны вала)