PY2007

Датчик давления для установки заподлицо

PM-001BREA01 -E-ZVG/US

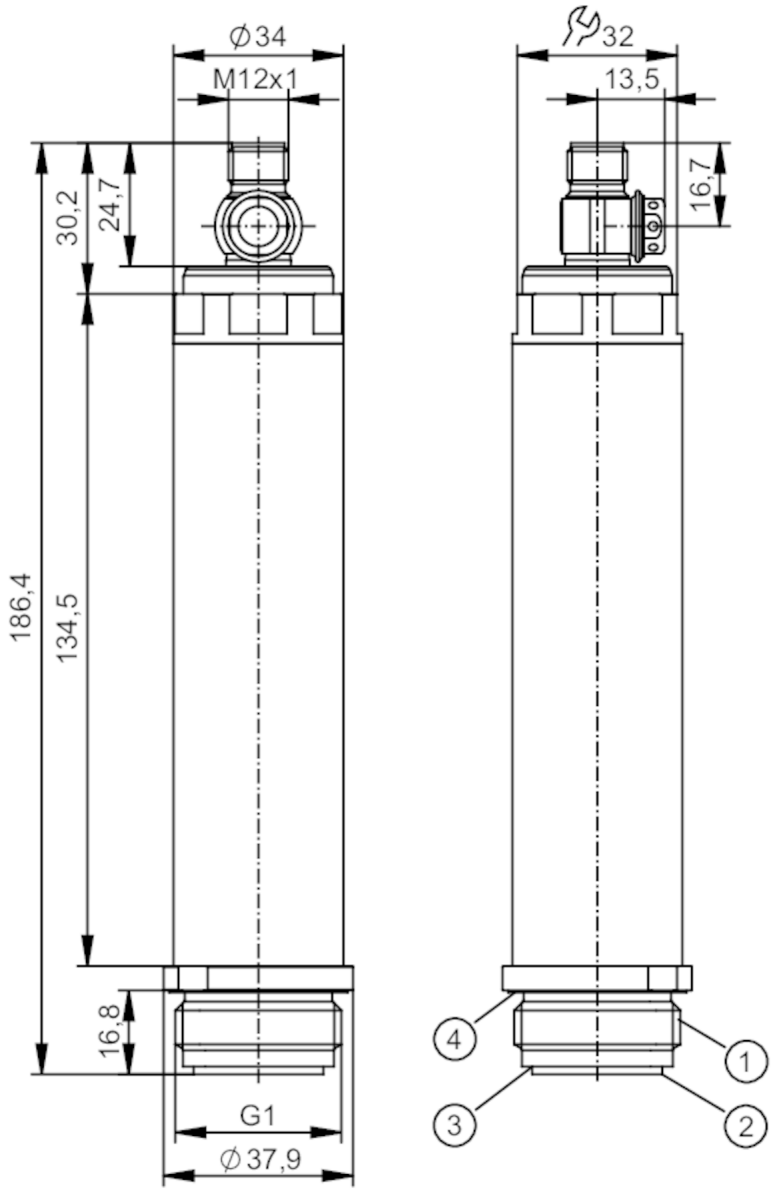

1 внешняя резьба G1 (Aseptoflex Vario)
2 зонда для металлического уплотнения (Aseptoflex Vario)
3 канавка для уплотнительного кольца (Aseptoflex Vario)
4 канавка для уплотнительного кольца (DIN EN ISO 1179-2)

EC 1935/2004 IO-Link

Характеристики			
Количество входов и выходов	Количество аналоговых выходов: 1		
Диапазон измерения	-50...1000 mbar	-0,73...14,5 psi	-5...100 kPa
Подключение к процессу	резьбовое соединение G 1 внешняя резьба Aseptoflex Vario		

Приложение	
Особенности	позолоченные контакты
Измерительный элемент	керамическая емкостная ячейка для измерения давления
Применение	установка заподлицо для пищевой и питьевой промышленности

PY2007

Датчик давления для установки заподлицо

PM-001BREA01 -E-ZVG/US

Среда	Вязкие среды или жидкости со взвешенными частицами; Жидкие или газообразные среды		
Температура измеряемой среды [°C]	-25...85; (125: < 1 h)		
Мин. разрывное давление	30000 mbar	435 psi	3000 kPa
Предел прочности по давлению	10000 mbar	145 psi	1000 kPa
Устойчивость к вакууму [mbar]	-1000		
Тип давления	относительное давление		
Отсутствует застойная зона	да		
MAWP (для применения в соответствии с CRN) [bar]	10		
Электронные данные			
Рабочее напряжение [V]	18...30 DC		
Мин. сопротивление изоляции [MΩ]	100; (500 V DC)		
Класс защиты	III		
Защита от переполюсовки	да		
Встроенный "Watchdog"	да		
2-проводный			
Потребление тока [mA]	3,5...21,5		
Время задержки включения питания [s]	1		
3-проводный			
Потребление тока [mA]	< 45		
Время задержки включения питания [s]	0,5		
Входы/выходы			
Количество входов и выходов	Количество аналоговых выходов: 1		
Выходы			
Общее количество выходов	1		
Выходной сигнал	аналоговый сигнал; (конфигурируемый)		
Количество аналоговых выходов	1		
Аналоговый выход по току [mA]	4...20; (масштабируемый)		
Наиб.нагрузка [Ω]	700; (Ub = 24 V; (Ub - 9 V) / 21.5 mA)		
Защита от короткого замыкания	да		
Защита от перегрузок по току	да		
Диапазон измерения/настройки			
Диапазон измерения	-50...1000 mbar	-0,73...14,5 psi	-5...100 kPa
Аналоговая пусковая точка	-50...800 mbar	-0,73...11,6 psi	-5...80 kPa
Аналоговая конечная точка	150...1000 mbar	2,18...14,5 psi	15...100 kPa
С шагом в	0,5 mbar	0,01 psi	0,05 kPa
Заводская настройка	ASP = 0,0 mbar	AEP = 1000 mbar	

PY2007

Датчик давления для установки заподлицо

PM-001BREA01 -E-ZVG/US

Точность/ погрешность		
Повторяемость [% диапазона]	< ± 0,1; (при изменениях температуры < 10 K; Turn down 1:1)	
Отклонение от характеристики [% диапазона]	< ± 0,2; (линейность, вкл. гистерезис и повторяемость, настройка предельного значения согласно DIN EN IEC 62828-1)	
Отклонение линейности [% диапазона]	< ± 0,15; (Turn down 1:1)	
Отклонение гистерезиса [% диапазона]	< ± 0,15; (Turn down 1:1)	
Долговременная стабильность [% диапазона]	< ± 0,1; (Turn down 1:1; за год)	
Суммарное отклонение в диапазоне температур	**Температурный диапазон**	**общее отклонение**
	-25...15 °C	Отклонение от характеристики ± 0,05 % от диапазона / 10 K
	15...80 °C	Отклонение от характеристики
	80...125 °C	Отклонение от характеристики ± 0,1 % от диапазона / 10 K
Примечания о точности / отклонении	более подробную информацию см. в разделе Диаграммы и графики	
Время реакции		
Демпфирование аналогового выхода dAA [s]	0...4	
2-проводный		
Время нарастания переходной характеристики аналогового выхода [ms]	30	
3-проводный		
Время нарастания переходной характеристики аналогового выхода [ms]	7	
Интерфейсы		
Коммуникационный интерфейс	IO-Link	
Способ передачи	COM2 (38,4 kBaud)	
IO-Link проверка	1.1	
Профили	Smart Sensor - SSP 3.1	Measuring Sensor
	Common - I&D	Identification and Diagnosis
SIO режим	нет	
Нужный тип порта	A	
Аналоговые рабочие данные	3	
Миним.время рабочего цикла [ms]	3,2	
Поддерживаемые DeviceID	**Режим работы**	**ID прибора**
	default	1112
Условия эксплуатации		
Температура окружающей среды [°C]	-25...80	

PY2007

Датчик давления для установки заподлицо

PM-001BREA01 -E-ZVG/US

Температура хранения	[°C]	-40...100	
Степень защиты		IP 67; IP 68; IP 69K	
Испытания / одобрения			
ЭМС		DIN EN 61000-6-2	
		DIN EN 61000-6-3	
Ударопрочность		DIN EN 60068-2-27	50 г (11 ms)
Вибропрочность		DIN EN 60068-2-6	20 г (10...2000 Hz)
MTTF	[годы]	364	
Сертификат UL		Регистрационный номер UL	J025
Механические данные			
Вес	[g]	555,8	
Корпус		Цилиндрический	
Размеры	[mm]	Ø 34 / L = 186,4	
Материал		нерж. сталь (1.4404 / 316L); нерж. сталь (1.4301/304); PBT (полибутилентерефталат)	
Материалы корпуса в контакте с изм. средой		Керамика (99,9 % Al2 O3); нерж. сталь (1.4435 / 316L) характеристика поверхности: Ra 0,4 µm / Rz = 4 µm; PTFE (тефлон)	
Мин. кол-во циклов давления		100 миллионов	
Момент затяжки	[Nm]	35	
Подключение к процессу		резьбовое соединение G 1 внешняя резьба Aseptoflex Vario	
Примечания			
Упаковочная величина		1 шт.	

электрическое подключение

Разъем: 1 x M12; кодировка: A; Контакты: позолоченый

PY2007

Датчик давления для установки заподлицо

PM-001BREA01 -E-ZVG/US

Соединение

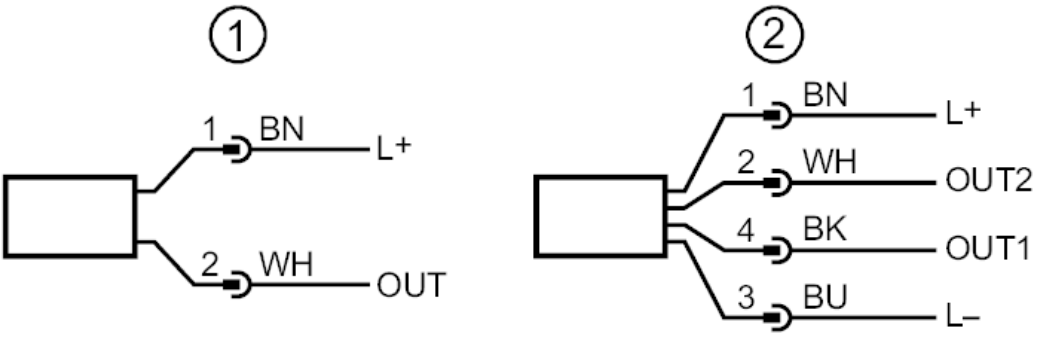

1	2 - проводная схема подключения (аналоговый)
2	3 - проводная схема подключения (аналоговый / IO-Link)
	OUT1 : IO-Link
	OUT2 : Аналоговый выход

диаграммы и графики

влияние температуры окружающей среды на точность

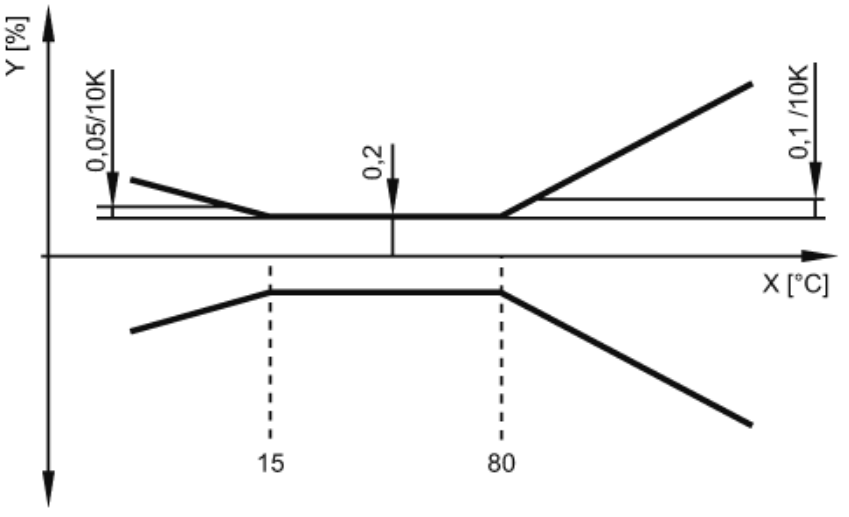

X температура

Y общее отклонение