PX9111

Датчик давления с керамической измерительной ячейкой

PA-300PSBN14-B-DVG/US/ /V

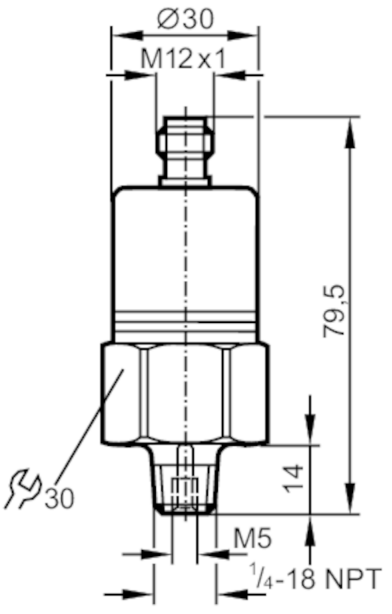

Характеристики		
Количество входов и выходов	Количество аналоговых выходов: 1	
Диапазон измерения	0...3000 psi	0...20700 kPa
Подключение к процессу	резьбовое соединение 1/4" NPT внешняя резьба внутренняя резьба:M5	

Приложение		
Особенности	позолоченные контакты	
Применение	для общепромышленного применения	
Среда	Жидкие или газообразные среды	
Условно подходит для	использование в газообразной среде при давлении > 25 бар только по запросу	
Температура измеряемой среды [°C]	-25...90	
Мин. разрывное давление	12300 psi	84,8 MPa
Предел прочности по давлению	5800 psi	40 MPa
Тип давления	относительное давление	

Электронные данные		
Рабочее напряжение [V]	16...32 DC	
Потребление тока [mA]	< 18	
Мин. сопротивление изоляции [MΩ]	100; (500 V DC)	
Класс защиты	III	
Защита от переполюсовки	да	

Входы/выходы		
Количество входов и выходов	Количество аналоговых выходов: 1	

PX9111

Датчик давления с керамической измерительной ячейкой

PA-300PSBN14-B-DVG/US/ /V

Выходы		
Общее количество выходов	1	
Выходной сигнал	аналоговый сигнал	
Количество аналоговых выходов	1	
Аналоговый выход по напряжению [V]	0...10	
Мин. сопротивление нагрузки [Ω]	2000	
Защита от перегрузок по току	да	
Диапазон измерения/настройки		
Диапазон измерения	0...3000 psi	0...20700 kPa
Точность/ погрешность		
Повторяемость [% диапазона]	< 0,15; (при изменениях температуры < 10 K)	
Отклонение от характеристики [% диапазона]	< ± 0,35 (BFSL) / < ± 0,75 (LS); (BFSL = прямая линия наилучшего соответствия; LS = Установка предельного значения)	
Долговременная стабильность [% диапазона]	< ± 0,05; (за 6 месяцев)	
Температурный коэффициент нулевой точки [% от диапазона измерения / 10 K]	0,2; (0...80 °C)	
Температурный коэффициент диапазона [% от диапазона измерения / 10 K]	0,3; (0...80 °C)	
Время реакции		
Время нарастания переходной характеристики аналогового выхода [ms]	3	
Условия эксплуатации		
Температура окружающей среды [°C]	-25...80	
Температура хранения [°C]	-40...100	
Степень защиты	IP 68; IP 69K	
Испытания / одобрения		
ЭМС	EN 61000-4-2 ESD	4 kV CD / 8 kV AD
	EN 61000-4-3 ВЧ излучение	30 V/m
	EN 61000-4-4 Burst	2 kV
	EN 61000-4-6 ВЧ проводимость	10 V
	Излучение помех	в соответствии с автомобильной директивой 2004/104/EG / CISPR 25
	Помехоустойчивость	в соответствии с автомобильной директивой 2004/104/EG / ISO 11452-2
	ВЧ излучение	100 V/m
	Устойчивость к импульсным помехам	ISO 7637-2 / Степень воздействия 3
Ударопрочность	DIN IEC 68-2-27	50 г (11 ms)

PX9111

Датчик давления с керамической измерительной ячейкой

PA-300PSBN14-B-DVG/US/ /V

Вибропрочность		DIN IEC 68-2-6	20 г (10...2000 Hz)
MTTF	[годы]	550	
Директива по оборудованию под давлением		Хорошая инженерно-техническая практика; можно использовать для группы жидкостей 2; группа жидкостей 1 по запросу	

Механические данные

Вес	[g]	214
Корпус		Цилиндрический
Размеры	[mm]	Ø 30 / L = 79,5
Материал		нерж. сталь (1.4404 / 316L); FKM; PA (полиамид); EPDM/X
Материалы корпуса в контакте с изм. средой		нерж. сталь (1.4305/303); керамика; FKM
Мин. кол-во циклов давления		100 миллионов
Подключение к процессу		резьбовое соединение 1/4" NPT внешняя резьба внутренняя резьба:M5
Встроенный ограничитель		нет (можно модифицировать)

Примечания

Упаковочная величина	1 шт.

электрическое подключение

Разъем: 1 x M12; кодировка: A; Контакты: позолоченый
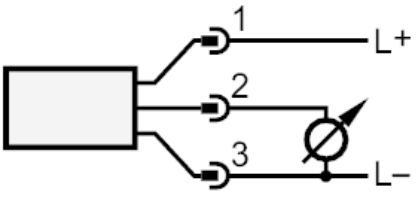
Соединение