PV8023

Датчик давления с IO-Link

PV-060-REG14-UFRVG/US/ /

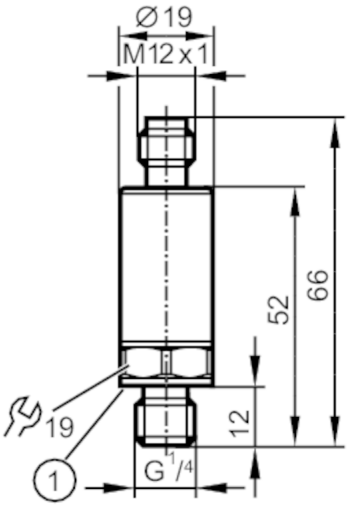

1 Уплотнение

Характеристики			
Количество входов и выходов	Количество цифровых выходов: 2		
Диапазон измерения	0...60 bar	0...870 psi	0...6 MPa
Подключение к процессу	резьбовое соединение G 1/4 внешняя резьба (DIN EN ISO 1179-2); внутренняя резьба:M5		

Приложение			
Измерительный элемент	металлический тонкопленочный элемент		
Применение	для общепромышленного применения		
Среда	Жидкие или газообразные среды		
Температура измеряемой среды [°C]	-40...90		
Мин. разрывное давление	900 bar	13050 psi	90 MPa
Предел прочности по давлению	150 bar	2175 psi	15 MPa
Примечание к прочности по давлению	статический		
Устойчивость к вакууму	-1000 mbar		-0,1 MPa
Тип давления	относительное давление		

Электронные данные	
Рабочее напряжение [V]	18...30 DC
Потребление тока [mA]	< 15
Мин. сопротивление изоляции [MΩ]	100; (500 V DC)
Класс защиты	III
Защита от переполюсовки	да
Время задержки включения питания [s]	< 0,3

Входы/выходы	
Количество входов и выходов	Количество цифровых выходов: 2

PV8023

Датчик давления с IO-Link

PV-060-REG14-UFRVG/US/ /

Выходы	
Общее количество выходов	2
Выходной сигнал	коммутационный сигнал; IO-Link; (конфигурируемый)
Электрическое исполнение	PNP/NPN
Количество цифровых выходов	2
Функция выходного сигнала	нормально открытый / нормально закрытый; (параметризуемый)
Макс. падение напряжения коммутационного выхода DC [V]	2
Постоянный ток нагрузки коммутационного выхода DC [mA]	100
Частота переключения DC [Hz]	< 130
Защита от короткого замыкания	да
Тип защиты от короткого замыкания	тактовый
Защита от перегрузок по току	да

Диапазон измерения/настройки			
Диапазон измерения	0...60 bar	0...870 psi	0...6 MPa
Точка срабатывания SP	0,6...60 bar	9...870 psi	0...6 MPa
Точка сброса rP	0,31...59,71 bar	4...866 psi	0,031...5,971 MPa
С шагом в	0,01 bar	1 psi	0,001 MPa
Заводская настройка	SP1 = 15 bar	rP1 = 13,8 bar	ou1 = Hno;
	SP2 = 45 bar	rP2 = 43,8 bar	ou2 = Hno;
	dS1/dS2 = 0 ms	dr1/dr2 = 0 ms	
	coF = 0 %	P-n = PnP	dAP= 60 ms

Контроль температуры		
Диапазон измерения	-40...90 °C	-40...194 °F
Точка срабатывания SP	-38...90 °C	-36,4...194 °F
Точка сброса rP	-40...88 °C	-40...190,4 °F
С шагом в	0,1 °C	0,1 °F

Точность/ погрешность	
Погрешность точки переключения [% диапазона]	< ± 0,5 (nach DIN EN 61298-2)
Повторяемость [% диапазона]	< ± 0,05; (при изменениях температуры < 10 K)
Отклонение от характеристики [% диапазона]	< ± 0,5; (линейность, вкл. гистерезис и повторяемость, настройка предельного значения согласно DIN EN IEC 62828-1)
Отклонение линейности [% диапазона]	< ± 0,1 (BFSL) / < ± 0,2 (LS)
Отклонение гистерезиса [% диапазона]	< ± 0,2
Долговременная стабильность [% диапазона]	< ± 0,1; (за 6 месяцев)

PV8023

Датчик давления с IO-Link

PV-060-REG14-UFRVG/US/ /

Температурный коэффициент нулевой точки [% от диапазона измерения / 10 K]	< 0,1 (-25...90 °C) / < 0,2 (-40...-25 °C)	
Температурный коэффициент диапазона [% от диапазона измерения / 10 K]	< 0,1 (-25...90 °C) / < 0,2 (-40...-25 °C)	
Контроль температуры		
Точность [K]	± 2 K + (0.1 x (температура окр. среды - температура среды))	
Примечания о точности / отклонении	Температурный диапазон от -10 до 80 °C	
Время реакции		
Время отклика [ms]	< 3	
Программное обеспечение / Программирование		
Выбор параметров	гистерезис / окно; нормально открытый / нормально закрытый; логика переключения; задержка при включении / выключении; Демпфирование	
Интерфейсы		
Коммуникационный интерфейс	IO-Link	
Способ передачи	COM2 (38,4 kBaud)	
IO-Link проверка	1.1	
Стандарт SDCI	IEC 61131-9	
Профили	Common - I&D	Identification and Diagnosis
	Function	Measurement data, standard resolution
SIO режим	да	
Нужный тип порта	A	
Аналоговые рабочие данные	5	
Бинарные рабочие данные	2	
Миним.время рабочего цикла [ms]	4,5	
IO-Link разрешение давления [bar]	0,02	
IO-Link разрешение температуры [K]	0,2	
Рабочие данные IO-Link (циклические)	**Функция**	**длина бита**
	давление	16
	температура	16
	состоянием прибора	4
	бинарная информация о переключении	2
IO-Link функции (ациклические)	специфичный для приложения тег; внутренняя температура; счетчик часов работы; счётчик циклов переключения; Счётчик пиков давления; Счетчик пиков температуры	
Поддерживаемые DeviceID	**Режим работы**	**ID прибора**
	default	1215
Условия эксплуатации		
Температура окружающей среды [°C]	-40...90	
Температура хранения [°C]	-40...100	

PV8023

Датчик давления с IO-Link

PV-060-REG14-UFRVG/US/ /

Степень защиты		IP 67; IP 69K	
Испытания / одобрения			
ЭМС		DIN EN 61326-1	
Ударопрочность		DIN EN 60068-2-27	500 г (1 ms)
Вибропрочность		DIN EN 60068-2-6	20 г (10...2000 Hz)
MTTF	[годы]	668	
Сертификат UL		Регистрационный номер UL	J037
		Номер файла UL	E174189
Директива по оборудованию под давлением		Хорошая инженерно-техническая практика; можно использовать для группы жидкостей 2; группа жидкостей 1 по запросу	
Механические данные			
Вес	[g]	56,1	
Корпус		Цилиндрический	
Размеры	[mm]	Ø 19 / L = 66	
Материал		1.4542 (17-4 PH / 630); нерж. сталь (1.4404 / 316L); PEI	
Материалы корпуса в контакте с изм. средой		нерж. сталь (1.4305/303); 1.4542 (17-4 PH / 630)	
Мин. кол-во циклов давления		60 миллионов; (при 1,2 x номинального давления)	
Момент затяжки	[Nm]	25...35; (рекомендуемый момент затяжки; В зависимости от смазки, уплотнения и оценки давления)	
Подключение к процессу		резьбовое соединение G 1/4 внешняя резьба (DIN EN ISO 1179-2); внутренняя резьба:M5	
Уплотнение присоединения к процессу		FKM (DIN EN ISO 1179-2)	
Встроенный ограничитель		да	
Примечания			
Примечания		BFSL = прямая линия наилучшего соответствия	
		LS = Установка предельного значения	
Упаковочная величина		1 шт.	

электрическое подключение

Разъем: 1 x M12; кодировка: A

PV8023

Датчик давления с IO-Link

PV-060-REG14-UFRVG/US/ /

Соединение

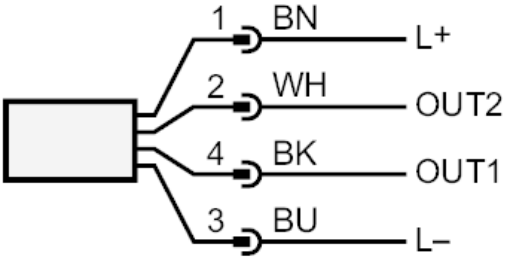

OUT1	Коммутационный выход давление IO-Link
OUT2	Коммутационный выход давление / температура
	Цвета в соответствии с DIN EN 60947-5-2
	Цвета жил :
BK =	черный
BN =	коричневый
BU =	синий
WH =	белый