PV7001

Датчик давления с IO-Link

PV-250-SEG14-UFRVG/US/ /

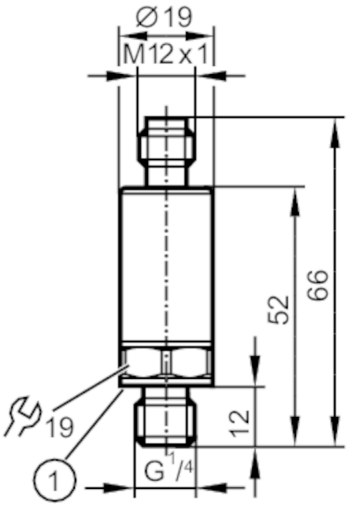

1 Уплотнение

Характеристики			
Количество входов и выходов	Количество цифровых выходов: 2		
Диапазон измерения	0...250 bar	0...3626 psi	0...25 MPa
Подключение к процессу	резьбовое соединение G 1/4 внешняя резьба (DIN EN ISO 1179-2); внутренняя резьба:M5		

Приложение			
Измерительный элемент	металлический тонкопленочный элемент		
Применение	для общепромышленного применения		
Среда	Жидкие или газообразные среды		
Температура измеряемой среды [°C]	-40...90		
Мин. разрывное давление	1200 bar	17400 psi	120 MPa
Предел прочности по давлению	625 bar	9060 psi	62,5 MPa
Примечание к прочности по давлению	статический		
Устойчивость к вакууму	-1000 mbar		-0,1 MPa
Тип давления	относительное давление		

Электронные данные	
Рабочее напряжение [V]	18...30 DC
Потребление тока [mA]	< 15
Мин. сопротивление изоляции [MΩ]	100; (500 V DC)
Класс защиты	III
Защита от переполюсовки	да
Время задержки включения питания [s]	< 0,3

Входы/выходы	
Количество входов и выходов	Количество цифровых выходов: 2

PV7001

Датчик давления с IO-Link

PV-250-SEG14-UFRVG/US/ /

Выходы	
Общее количество выходов	2
Выходной сигнал	коммутационный сигнал; IO-Link; (конфигурируемый)
Электрическое исполнение	PNP/NPN
Количество цифровых выходов	2
Функция выходного сигнала	нормально открытый / нормально закрытый; (параметризуемый)
Макс. падение напряжения коммутационного выхода DC [V]	2
Постоянный ток нагрузки коммутационного выхода DC [mA]	100
Частота переключения DC [Hz]	< 170
Защита от короткого замыкания	да
Тип защиты от короткого замыкания	тактовый
Защита от перегрузок по току	да

Диапазон измерения/настройки			
Диапазон измерения	0...250 bar	0...3626 psi	0...25 MPa
Точка срабатывания SP	2,5...250 bar	37...3626 psi	0,25...25 MPa
Точка сброса rP	1,3...248,8 bar	18...3608 psi	0,13...24,88 MPa
С шагом в	0,1 bar	1 psi	0,01 MPa
Заводская настройка	SP1 = 62,5 bar	rP1 = 57,5 bar	ou1 = Hno;
	SP2 = 187,5 bar	rP2 = 182,5 bar	ou2 = Hno;
	dS1/dS2 = 0 ms	dr1/dr2 = 0 ms	
	coF = 0 %	P-n = PnP	dAP= 60 ms

Точность/ погрешность	
Погрешность точки переключения [% диапазона]	< ± 0,5 (nach DIN EN 61298-2)
Повторяемость [% диапазона]	< ± 0,05; (при изменениях температуры < 10 K)
Отклонение от характеристики [% диапазона]	< ± 0,5; (линейность, вкл. гистерезис и повторяемость, настройка предельного значения согласно DIN EN IEC 62828-1)
Отклонение линейности [% диапазона]	< ± 0,1 (BFSL) / < ± 0,2 (LS)
Отклонение гистерезиса [% диапазона]	< ± 0,2
Долговременная стабильность [% диапазона]	< ± 0,1; (за 6 месяцев)
Температурный коэффициент нулевой точки [% от диапазона измерения / 10 K]	< 0,1 (-25...90 °C) / < 0,2 (-40...-25 °C)
Температурный коэффициент диапазона	< 0,1 (-25...90 °C) / < 0,2 (-40...-25 °C)

PV7001

Датчик давления с IO-Link

PV-250-SEG14-UFRVG/US/ /

[% от диапазона измерения / 10 K]			
Время реакции			
Время отклика	[ms]	< 3	
Программное обеспечение / Программирование			
Выбор параметров		гистерезис / окно; нормально открытый / нормально закрытый; логика переключения; задержка при включении / выключении; Демпфирование	
Интерфейсы			
Коммуникационный интерфейс		IO-Link	
Способ передачи		COM2 (38,4 kBaud)	
IO-Link проверка		1.1	
Стандарт SDCI		IEC 61131-9	
Профили		Smart Sensor - SSP 0	Generic Profiled Sensor
		Function	Device identification
		Function	Process data variable
		Function	Device diagnosis
SIO режим		да	
Нужный тип порта		A	
Аналоговые рабочие данные		2	
Бинарные рабочие данные		2	
Миним.время рабочего цикла	[ms]	5	
Поддерживаемые DeviceID		**Режим работы**	**ID прибора**
		default	709
Условия эксплуатации			
Температура окружающей среды	[°C]	-40...90	
Температура хранения	[°C]	-40...100	
Степень защиты		IP 67; IP 69K	
Испытания / одобрения			
ЭМС		DIN EN 61326-1	
Ударопрочность		DIN EN 60068-2-27	500 г (1 ms)
Вибропрочность		DIN EN 60068-2-6	20 г (10...2000 Hz)
MTTF	[годы]	667,77	
Сертификат UL		Регистрационный номер UL	J016
Директива по оборудованию под давлением		Хорошая инженерно-техническая практика; можно использовать для группы жидкостей 2; группа жидкостей 1 по запросу	
Механические данные			
Вес	[g]	64,5	
Корпус		Цилиндрический	
Размеры	[mm]	Ø 19 / L = 66	
Материал		1.4542 (17-4 PH / 630); нерж. сталь (1.4404 / 316L); PEI	
Материалы корпуса в контакте с изм. средой		нерж. сталь (1.4305/303); 1.4542 (17-4 PH / 630)	

PV7001

Датчик давления с IO-Link

PV-250-SEG14-UFRVG/US/ /

Мин. кол-во циклов давления		60 миллионов; (при 1,2 x номинального давления)
Момент затяжки	[Nm]	25...35; (рекомендуемый момент затяжки; В зависимости от смазки, уплотнения и оценки давления)
Подключение к процессу		резьбовое соединение G 1/4 внешняя резьба (DIN EN ISO 1179-2); внутренняя резьба:M5
Уплотнение присоединения к процессу		FKM (DIN EN ISO 1179-2)
Встроенный ограничитель		да

Примечания

Примечания	BFSL = прямая линия наилучшего соответствия
	LS = Установка предельного значения
Упаковочная величина	1 шт.

электрическое подключение

Разъем: 1 x M12; кодировка: A

Соединение

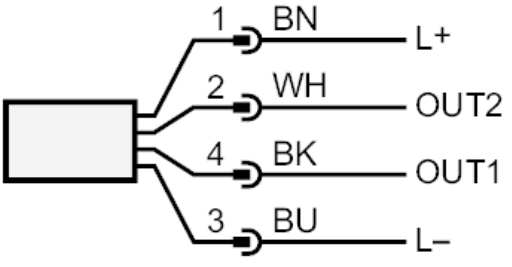

OUT1	Коммутационный выход IO-Link
OUT2	Коммутационный выход Цвета в соответствии с DIN EN 60947-5-2 Цвета жил :
BK =	черный
BN =	коричневый
BU =	синий
WH =	белый