PV7809

Датчик давления с IO-Link

PV-1-1-REG18-UFRVG/US/ /

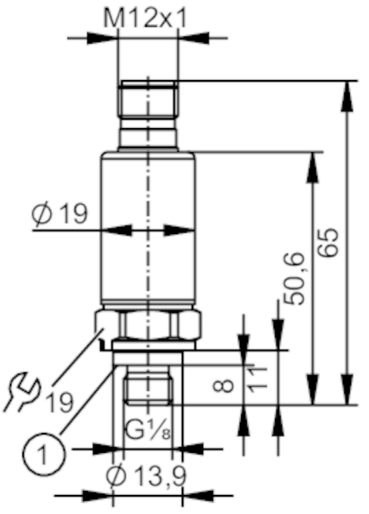

1 Уплотнение

IO-Link

Характеристики					
Количество входов и выходов	Количество цифровых выходов: 2				
Диапазон измерения	-1...1 bar	-1000...1000 mbar	-14,5...14,5 psi	-100...100 kPa	-0,1...0,1 MPa
Подключение к процессу	резьбовое соединение G 1/8 внешняя резьба DIN EN ISO 1179-2 внутренняя резьба:M5				

Приложение			
Измерительный элемент	металлический тонкопленочный элемент		
Применение	для общепромышленного применения		
Среда	Жидкие или газообразные среды		
Температура измеряемой среды [°C]	-40...90		
Мин. разрывное давление	200 bar	2900 psi	20 MPa
Предел прочности по давлению	15 bar	217 psi	1,5 MPa
Примечание к прочности по давлению	статический		
Устойчивость к вакууму	-1000 mbar	-0,1 MPa	
Тип давления	относительное давление; вакуум		

Электронные данные	
Рабочее напряжение [V]	18...30 DC
Потребление тока [mA]	< 15
Мин. сопротивление изоляции [MΩ]	100; (500 V DC)
Класс защиты	III
Защита от переполюсовки	да
Время задержки включения питания [s]	< 60

PV7809

Датчик давления с IO-Link

PV-1-1-REG18-UFRVG/US/ /

Входы/выходы	
Количество входов и выходов	Количество цифровых выходов: 2
Выходы	
Общее количество выходов	2
Выходной сигнал	коммутационный сигнал; IO-Link; (конфигурируемый)
Электрическое исполнение	PNP/NPN
Количество цифровых выходов	2
Функция выходного сигнала	нормально открытый / нормально закрытый; (параметризуемый)
Макс. падение напряжения коммутационного выхода DC [V]	2
Постоянный ток нагрузки коммутационного выхода DC [mA]	100
Частота переключения DC [Hz]	< 170
Защита от короткого замыкания	да
Тип защиты от короткого замыкания	тактовый
Защита от перегрузок по току	да

Диапазон измерения/настройки					
Диапазон измерения	-1...1 bar	-1000...1000 mbar	-14,5...14,5 psi	-100...100 kPa	-0,1...0,1 MPa
Точка срабатывания SP	-0,98...1 bar	-980...1000 mbar	-14,2...14,5 psi	-98...100 kPa	-0,098...0,1 MPa
Точка сброса rP	-0,99...0,99 bar	-990...990 mbar	-14,4...14,4 psi	-99...99 kPa	-0,099...0,099 MPa
С шагом в	0,001 bar	1 mbar	0,1 psi	0,1 kPa	0,0001 MPa
Заводская настройка	SP1 = -500 mbar	rP1 = -540 mbar	ou1 = Hno;		
	SP2 = 500 mbar	rP2 = 460 mbar	ou2 = Hno;		
	dS1/dS2 = 0 ms	dr1/dr2 = 0 ms			
	coF = 0 %	P-n = PnP	dAP= 60 ms		

Точность/ погрешность	
Погрешность точки переключения [% диапазона]	< ± 1,5 (nach DIN EN 61298-2)
Повторяемость [% диапазона]	< ± 0,15; (при изменениях температуры < 10 K)
Отклонение от характеристики [% диапазона]	< ± 1,5; (линейность, вкл. гистерезис и повторяемость, настройка предельного значения согласно DIN EN IEC 62828-1)
Отклонение линейности [% диапазона]	< ± 0,2 (BFSL) / < ± 0,4 (LS)
Zero-point stabilisation [% диапазона]	IO-Link, 0; (see operating instructions zero-point behaviour)
	Коммутационный выход 0,75
Отклонение гистерезиса [% диапазона]	< ± 0,4

PV7809

Датчик давления с IO-Link

PV-1-1-REG18-UFRVG/US/ /

Долговременная стабильность [% диапазона]	< ± 0,2; (за 6 месяцев)	
Температурный коэффициент нулевой точки [% от диапазона измерения / 10 K]	< 0,3 (-25...90 °C)	
Температурный коэффициент диапазона [% от диапазона измерения / 10 K]	< 0,2 (-25...90 °C)	
Время реакции		
Время отклика [ms]	< 3	
Программное обеспечение / Программирование		
Выбор параметров	гистерезис / окно; нормально открытый / нормально закрытый; логика переключения; задержка при включении / выключении; Демпфирование	
Интерфейсы		
Коммуникационный интерфейс	IO-Link	
Способ передачи	COM2 (38,4 kBaud)	
IO-Link проверка	1.1	
Стандарт SDCI	IEC 61131-9	
Профили	Smart Sensor - SSP 0	Generic Profiled Sensor
	Function	Device identification
	Function	Process data variable
	Function	Device diagnosis
SIO режим	да	
Нужный тип порта	A	
Аналоговые рабочие данные	2	
Бинарные рабочие данные	2	
Миним.время рабочего цикла [ms]	5	
Поддерживаемые DeviceID	**Режим работы**	**ID прибора**
	default	1830
Условия эксплуатации		
Температура окружающей среды [°C]	-40...90	
Температура хранения [°C]	-40...100	
Степень защиты	IP 67; IP 69K	
Испытания / одобрения		
ЭМС	DIN EN 61326-1	
Ударопрочность	DIN EN 60068-2-27	500 г (1 ms)
Вибропрочность	DIN EN 60068-2-6	20 г (10...2000 Hz)
MTTF [годы]	667	
Сертификат UL	Регистрационный номер UL	J015
	Номер файла UL	E174189

PV7809

Датчик давления с IO-Link

PV-1-1-REG18-UFRVG/US/ /

Директива по оборудованию под давлением		Хорошая инженерно-техническая практика; можно использовать для группы жидкостей 2; группа жидкостей 1 по запросу
Механические данные		
Вес	[g]	54,3
Корпус		Цилиндрический
Размеры	[mm]	Ø 19 / L = 66
Материал		Подключение к процессу , measuring cell: 1.4542 (17-4 PH / 630); M12-разъем: нерж. сталь (1.4404 / 316L); M12-разъем: акрилатный, PEI; вентиляционная диафрагма: PTFE (тефлон)
Материалы корпуса в контакте с изм. средой		Подключение к процессу , measuring cell: 1.4542 (17-4 PH / 630); Уплотнение: FKM
Мин. кол-во циклов давления		60 миллионов; (при 1,2 x номинального давления)
Момент затяжки	[Nm]	20...25; (рекомендуемый момент затяжки; В зависимости от смазки, уплотнения и оценки давления)
Подключение к процессу		резьбовое соединение G 1/8 внешняя резьба DIN EN ISO 1179-2 внутренняя резьба:M5
Уплотнение присоединения к процессу		FKM (DIN EN ISO 1179-2)
Встроенный ограничитель		нет
Примечания		
Примечания		BFSL = прямая линия наилучшего соответствия
		LS = Установка предельного значения
Упаковочная величина		1 шт.

электрическое подключение

Разъем: 1 x M12; кодировка: A

PV7809

Датчик давления с IO-Link

PV-1-1-REG18-UFRVG/US/ /

Соединение

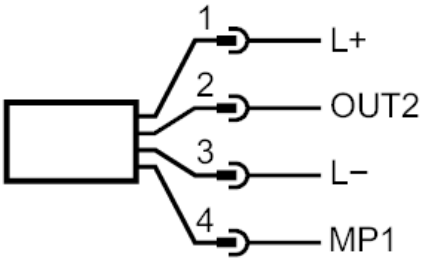

1	L+	
2	OUT2	DO2 (NO/NC)
3	L-	
4	MP1	DO1 (NO/NC), IO-Link