PV7702

Датчик давления с IO-Link

PV-100MSER14-UFRVG/US/ /

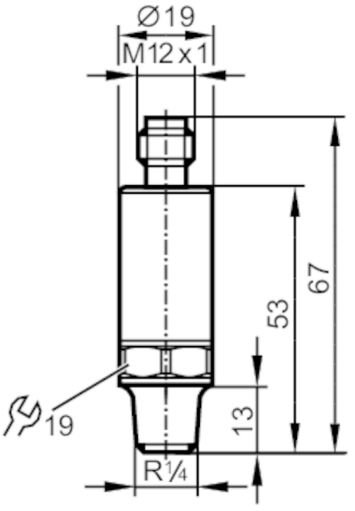

Характеристики		
Количество входов и выходов		Количество цифровых выходов: 2
Диапазон измерения	[MPa]	0...10
Подключение к процессу		резьбовое соединение R 1/4 внешняя резьба внутренняя резьба:M5
Приложение		
Измерительный элемент		металлический тонкопленочный элемент
Применение		для общепромышленного применения
Среда		Жидкие или газообразные среды
Температура измеряемой среды	[°C]	-40...90
Мин. разрывное давление	[MPa]	100
Предел прочности по давлению	[MPa]	25
Примечание к прочности по давлению		статический
Устойчивость к вакууму		-1000 mbar / -0,1 MPa
Тип давления		относительное давление
Электронные данные		
Рабочее напряжение	[V]	18...30 DC
Потребление тока	[mA]	< 15
Мин. сопротивление изоляции	[MΩ]	100; (500 V DC)
Класс защиты		III
Защита от переполюсовки		да
Время задержки включения питания	[s]	< 0,3
Входы/выходы		
Количество входов и выходов		Количество цифровых выходов: 2

PV7702

Датчик давления с IO-Link

PV-100MSER14-UFRVG/US/ /

Выходы				
Общее количество выходов		2		
Выходной сигнал		коммутационный сигнал; IO-Link; (конфигурируемый)		
Электрическое исполнение		PNP/NPN		
Количество цифровых выходов		2		
Функция выходного сигнала		нормально открытый / нормально закрытый; (параметризуемый)		
Макс. падение напряжения коммутационного выхода DC	[V]	2		
Постоянный ток нагрузки коммутационного выхода DC	[mA]	100		
Частота переключения DC	[Hz]	< 170		
Защита от короткого замыкания		да		
Тип защиты от короткого замыкания		тактовый		
Защита от перегрузок по току		да		
Диапазон измерения/настройки				
Диапазон измерения	[MPa]	0...10		
Точка срабатывания SP	[MPa]	0,1...10		
Точка сброса rP	[MPa]	0,05...9,95		
С шагом в	[MPa]	0,005		
Заводская настройка		SP1 = 2,5 MPa	rP1 = 2,3 MPa	ou1 = Hno;
		SP2 = 7,5 MPa	rP2 = 7,3 MPa	ou2 = Hno;
		dS1/dS2 = 0 ms	dr1/dr2 = 0 ms	
		coF = 0 %	P-n = PnP	dAP= 60 ms
Точность/ погрешность				
Погрешность точки переключения	[% диапазона]	< ± 0,5 (nach DIN EN 61298-2)		
Повторяемость	[% диапазона]	< ± 0,05; (при изменениях температуры < 10 K)		
Отклонение от характеристики	[% диапазона]	< ± 0,5; (линейность, вкл. гистерезис и повторяемость, настройка предельного значения согласно DIN EN IEC 62828-1)		
Отклонение линейности	[% диапазона]	< ± 0,1 (BFSL) / < ± 0,2 (LS)		
Отклонение гистерезиса	[% диапазона]	< ± 0,2		
Долговременная стабильность	[% диапазона]	< ± 0,1; (за 6 месяцев)		
Температурный коэффициент нулевой точки	[% от диапазона измерения / 10 K]	< 0,1 (-25...90 °C) / < 0,2 (-40...-25 °C)		
Температурный коэффициент диапазона		< 0,1 (-25...90 °C) / < 0,2 (-40...-25 °C)		

PV7702

Датчик давления с IO-Link

PV-100MSER14-UFRVG/US/ /

[% от диапазона измерения / 10 K]			
Время реакции			
Время отклика	[ms]	< 3	
Программное обеспечение / Программирование			
Выбор параметров		гистерезис / окно; нормально открытый / нормально закрытый; логика переключения; задержка при включении / выключении; Демпфирование	
Интерфейсы			
Коммуникационный интерфейс		IO-Link	
Способ передачи		COM2 (38,4 kBaud)	
IO-Link проверка		1.1	
Стандарт SDCI		IEC 61131-9	
Профили		Smart Sensor - SSP 0	Generic Profiled Sensor
		Function	Device identification
		Function	Process data variable
		Function	Device diagnosis
SIO режим		да	
Нужный тип порта		A	
Аналоговые рабочие данные		2	
Бинарные рабочие данные		2	
Миним.время рабочего цикла	[ms]	5	
Поддерживаемые DeviceID		**Режим работы**	**ID прибора**
		default	782
Условия эксплуатации			
Температура окружающей среды	[°C]	-40...90	
Температура хранения	[°C]	-40...100	
Степень защиты		IP 67; IP 69K	
Испытания / одобрения			
ЭМС		DIN EN 61326-1	
Ударопрочность		DIN EN 60068-2-27	500 г (1 ms)
Вибропрочность		DIN EN 60068-2-6	20 г (10...2000 Hz)
MTTF	[годы]	667,77	
Сертификат UL		Регистрационный номер UL	J016
Директива по оборудованию под давлением		Хорошая инженерно-техническая практика; можно использовать для группы жидкостей 2; группа жидкостей 1 по запросу	
Механические данные			
Вес	[g]	65	
Корпус		Цилиндрический	
Размеры	[mm]	Ø 19 / L = 67	
Материал		1.4542 (17-4 PH / 630); нерж. сталь (1.4404 / 316L); PEI	
Материалы корпуса в контакте с изм. средой		нерж. сталь (1.4305/303); 1.4542 (17-4 PH / 630)	

PV7702

Датчик давления с IO-Link

PV-100MSER14-UFRVG/US/ /

Мин. кол-во циклов давления		60 миллионов; (при 1,2 x номинального давления)
Момент затяжки	[Nm]	50; (рекомендуемый момент затяжки; В зависимости от смазки, уплотнения и оценки давления)
Подключение к процессу		резьбовое соединение R 1/4 внешняя резьба внутренняя резьба:M5
Встроенный ограничитель		да

Примечания

Примечания	BFSL = прямая линия наилучшего соответствия
	LS = Установка предельного значения
Упаковочная величина	1 шт.

электрическое подключение

Разъем: 1 x M12; кодировка: A

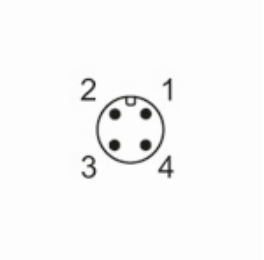

Соединение

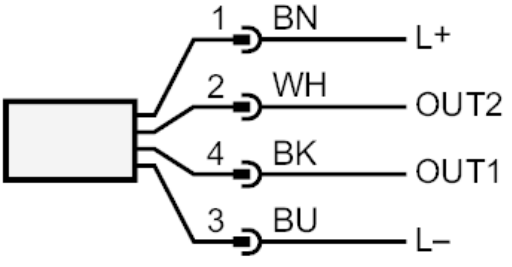

OUT1	Коммутационный выход IO-Link
OUT2	Коммутационный выход
	Цвета в соответствии с DIN EN 60947-5-2
	Цвета жил :
BK =	черный
BN =	коричневый
BU =	синий
WH =	белый