# PV2802

## Датчик давления с IO-Link

PV-100-SEG18-UFRVG/US/ /

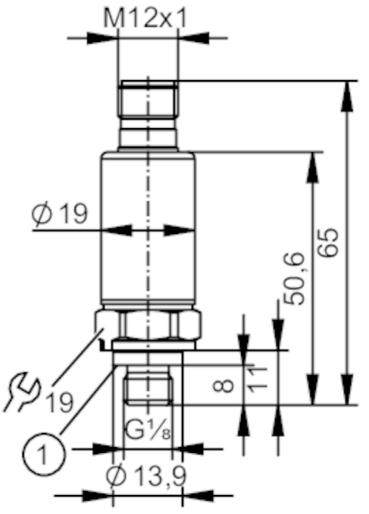


1 Уплотнение

IO-Link

| Характеристики | | | |
|---|---|---|---|
| Количество входов и выходов | Количество цифровых выходов: 2 | | |
| Диапазон измерения | 0...100 bar | 0...1450 psi | 0...10 MPa |
| Подключение к процессу | резьбовое соединение G 1/8 внешняя резьба (DIN EN ISO 1179-2); внутренняя резьба:M5 | | |

| Приложение | | | |
|---|---|---|---|
| Измерительный элемент | металлический тонкопленочный элемент | | |
| Применение | для общепромышленного применения | | |
| Среда | Жидкие или газообразные среды | | |
| Температура измеряемой среды [°C] | -40...90 | | |
| Мин. разрывное давление | 1000 bar | 14500 psi | 100 MPa |
| Предел прочности по давлению | 250 bar | 3625 psi | 25 MPa |
| Примечание к прочности по давлению | статический | | |
| Устойчивость к вакууму | -1000 mbar | -0,1 MPa | |
| Тип давления | относительное давление | | |

| Электронные данные | |
|---|---|
| Рабочее напряжение [V] | 18...30 DC |
| Потребление тока [mA] | < 15 |
| Мин. сопротивление изоляции [MΩ] | 100; (500 V DC) |
| Класс защиты | III |
| Защита от переполюсовки | да |
| Время задержки включения питания [s] | < 0,3 |

| Входы/выходы | |
|---|---|
| Количество входов и выходов | Количество цифровых выходов: 2 |

# PV2802

## Датчик давления с IO-Link

PV-100-SEG18-UFRVG/US/ /

| Выходы | |
|---|---|
| Общее количество выходов | 2 |
| Выходной сигнал | коммутационный сигнал; IO-Link; (конфигурируемый) |
| Электрическое исполнение | PNP/NPN |
| Количество цифровых выходов | 2 |
| Функция выходного сигнала | нормально открытый / нормально закрытый; (параметризуемый) |
| Макс. падение напряжения коммутационного выхода DC [V] | 2 |
| Постоянный ток нагрузки коммутационного выхода DC [mA] | 100 |
| Частота переключения DC [Hz] | < 170 |
| Защита от короткого замыкания | да |
| Тип защиты от короткого замыкания | тактовый |
| Защита от перегрузок по току | да |

| Диапазон измерения/настройки | | | |
|---|---|---|---|
| Диапазон измерения | 0...100 bar | 0...1450 psi | 0...10 MPa |
| Точка срабатывания SP | 1...100 bar | 15...1450 psi | 0,1...10 MPa |
| Точка сброса rP | 0,5...99,5 bar | 7...1433 psi | 0,05...9,95 MPa |
| С шагом в | 0,05 bar | 1 psi | 0,005 MPa |
| Заводская настройка | SP1 = 65 bar | rP1 = 60 bar | ou1 = Hno; |
| | SP2 = 4 bar | rP2 = 2 bar | ou2 = Hnc; |
| | dS1/dS2 = 0 ms | dr1/dr2 = 0 ms | |
| | coF = 0 % | P-n = PnP | dAP= 60 ms |

| Точность/ погрешность | |
|---|---|
| Погрешность точки переключения [% диапазона] | < ± 0,5 (nach DIN EN 61298-2) |
| Повторяемость [% диапазона] | < ± 0,05; (при изменениях температуры < 10 K) |
| Отклонение от характеристики [% диапазона] | < ± 0,5; (линейность, вкл. гистерезис и повторяемость, настройка предельного значения согласно DIN EN IEC 62828-1) |
| Отклонение линейности [% диапазона] | < ± 0,1 (BFSL) / < ± 0,2 (LS) |
| Отклонение гистерезиса [% диапазона] | < ± 0,2 |
| Долговременная стабильность [% диапазона] | < ± 0,1; (за 6 месяцев) |
| Температурный коэффициент нулевой точки [% от диапазона измерения / 10 K] | < 0,1 (-25...90 °C) / < 0,2 (-40...-25 °C) |
| Температурный коэффициент диапазона | < 0,1 (-25...90 °C) / < 0,2 (-40...-25 °C) |

# PV2802

## Датчик давления с IO-Link

PV-100-SEG18-UFRVG/US/ /

| | | | |
|---|---|---|---|
| [% от диапазона измерения / 10 K] | | | |
| **Время реакции** | | | |
| Время отклика | [ms] | < 3 | |
| **Программное обеспечение / Программирование** | | | |
| Выбор параметров | | гистерезис / окно; нормально открытый / нормально закрытый; логика переключения; задержка при включении / выключении; Демпфирование | |
| **Интерфейсы** | | | |
| Коммуникационный интерфейс | | IO-Link | |
| Способ передачи | | COM2 (38,4 kBaud) | |
| IO-Link проверка | | 1.1 | |
| Стандарт SDCI | | IEC 61131-9 | |
| Профили | | Smart Sensor - SSP 0 | Generic Profiled Sensor |
| | | Function | Device identification |
| | | Function | Process data variable |
| | | Function | Device diagnosis |
| SIO режим | | да | |
| Нужный тип порта | | A | |
| Аналоговые рабочие данные | | 2 | |
| Бинарные рабочие данные | | 2 | |
| Миним.время рабочего цикла | [ms] | 5 | |
| Поддерживаемые DeviceID | | **Режим работы** | **ID прибора** |
| | | default | 1565 |
| **Условия эксплуатации** | | | |
| Температура окружающей среды | [°C] | -40...90 | |
| Температура хранения | [°C] | -40...100 | |
| Степень защиты | | IP 67; IP 69K | |
| **Испытания / одобрения** | | | |
| ЭМС | | DIN EN 61326-1 | |
| Ударопрочность | | DIN EN 60068-2-27 | 500 г (1 ms) |
| Вибропрочность | | DIN EN 60068-2-6 | 20 г (10...2000 Hz) |
| MTTF | [годы] | 667 | |
| Сертификат UL | | Регистрационный номер UL | J016 |
| | | Номер файла UL | E174189 |
| Директива по оборудованию под давлением | | Хорошая инженерно-техническая практика; можно использовать для группы жидкостей 2; группа жидкостей 1 по запросу | |
| **Механические данные** | | | |
| Вес | [g] | 55,5 | |
| Корпус | | Цилиндрический | |
| Размеры | [mm] | Ø 19 / L = 65 | |
| Материал | | 1.4542 (17-4 PH / 630); нерж. сталь (1.4404 / 316L); PEI | |
| Материалы корпуса в контакте с изм. средой | | нерж. сталь (1.4305/303); 1.4542 (17-4 PH / 630) | |

# PV2802

## Датчик давления с IO-Link

PV-100-SEG18-UFRVG/US/ /

| | | |
|---|---|---|
| Мин. кол-во циклов давления | | 60 миллионов; (при 1,2 x номинального давления) |
| Момент затяжки | [Nm] | 20...25; (рекомендуемый момент затяжки; В зависимости от смазки, уплотнения и оценки давления) |
| Подключение к процессу | | резьбовое соединение G 1/8 внешняя резьба (DIN EN ISO 1179-2); внутренняя резьба:M5 |
| Уплотнение присоединения к процессу | | FKM (DIN EN ISO 1179-2) |
| Встроенный ограничитель | | да |

### Примечания

| | |
|---|---|
| Примечания | BFSL = прямая линия наилучшего соответствия |
| | LS = Установка предельного значения |
| Упаковочная величина | 1 шт. |

### электрическое подключение

Разъем: 1 x M12; кодировка: A

Соединение

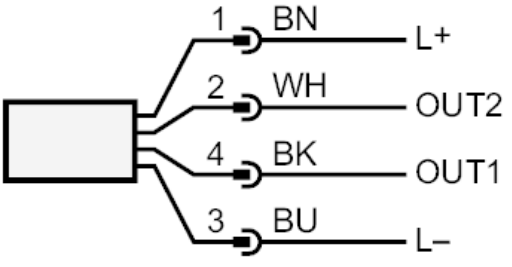


| | |
|---|---|
| OUT1 | Коммутационный выход<br>IO-Link |
| OUT2 | Коммутационный выход<br>Цвета в соответствии с DIN EN 60947-5-2<br>Цвета жил : |
| BK = | черный |
| BN = | коричневый |
| BU = | синий |
| WH = | белый |