PT5012

Преобразователь давления

PT-160-SEG14-A-ZVG/VE

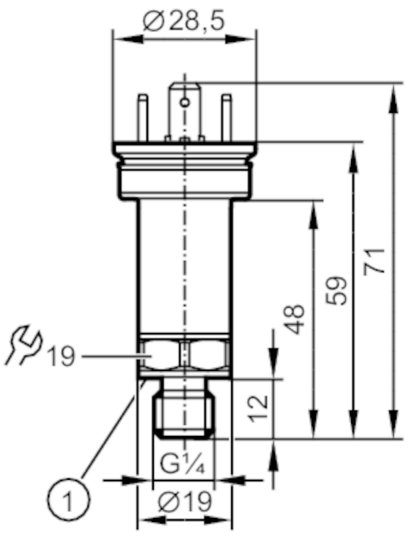

1 Уплотнение

Характеристики			
Количество входов и выходов	Количество аналоговых выходов: 1		
Диапазон измерения	0...160 bar	0...2320 psi	0...16 MPa
Подключение к процессу	резьбовое соединение G 1/4 внешняя резьба (DIN EN ISO 1179-2)		
Приложение			
Измерительный элемент	металлический тонкопленочный элемент		
Применение	для подвижной техники; для общепромышленного применения		
Среда	Жидкие или газообразные среды		
Температура измеряемой среды [°C]	-40...125		
Мин. разрывное давление	1100 bar	15950 psi	110 MPa
Предел прочности по давлению	400 bar	5800 psi	40 MPa
Примечание к прочности по давлению	статический		
Устойчивость к вакууму	-1000 mbar		-0,1 MPa
Тип давления	относительное давление		
Электронные данные			
Рабочее напряжение [V]	8...36 DC		
Мин. сопротивление изоляции [MΩ]	100; (500 V DC)		
Класс защиты	III		
Защита от переполюсовки	да		
Время задержки включения питания [s]	< 0,1		
Входы/выходы			
Количество входов и выходов	Количество аналоговых выходов: 1		

PT5012

Преобразователь давления

PT-160-SEG14-A-ZVG/VE

Выходы			
Общее количество выходов	1		
Выходной сигнал	аналоговый сигнал		
Количество аналоговых выходов	1		
Аналоговый выход по току [mA]	4...20		
Наиб.нагрузка [Ω]	(Ub - 8 V) / 21,5 mA ; @8V= 0 Ω ; @12V max. 200 Ω: @24V max. 750 Ω		
Защита от короткого замыкания	да		
Защита от перегрузок по току	да		
Диапазон измерения/настройки			
Диапазон измерения	0...160 bar	0...2320 psi	0...16 MPa
Точность/ погрешность			
Повторяемость [% диапазона]	< ± 0,05; (при изменениях температуры < 10 K)		
Отклонение от характеристики [% диапазона]	< ± 0,5; (вкл. дрейф при перетяжке, ошибке нулевой точки и погрешности, нелинейность, гистерезис)		
Отклонение линейности [% диапазона]	< ± 0,1 (BFSL) / < ± 0,2 (LS)		
Отклонение гистерезиса [% диапазона]	< ± 0,2		
Долговременная стабильность [% диапазона]	< ± 0,1; (за 6 месяцев)		
Температурный коэффициент нулевой точки [% от диапазона измерения / 10 K]	< ± 0,1 (0...80 °C); < ± 0,2 (-40...0 °C / 80...125 °C)		
Температурный коэффициент диапазона [% от диапазона измерения / 10 K]	< ± 0,1 (0...80 °C); < ± 0,2 (-40...0 °C / 80...125 °C)		
Время реакции			
Время нарастания переходной характеристики аналогового выхода [ms]	2		
Условия эксплуатации			
Температура окружающей среды [°C]	-40...100		
Температура хранения [°C]	-40...100		
Степень защиты	IP 67		

PT5012

Преобразователь давления

PT-160-SEG14-A-ZVG/VE

Испытания / одобрения			
ЭМС		Соответствует ECE R 10, рев. 5	(Соответствует требованиям E1)
		DIN EN ISO 13766-1 : 2018	землеройная и строительная техника
		DIN EN ISO 14982 : 2009	сельскохозяйственная и лесозаготовительная техника
		ISO 11452-2	100 V/m
		ISO 7637-2 : 2011 импульс 1	Сложность испытания III. функциональное состояние C
		ISO 7637-2 : 2011 импульс 2b	сложность испытания IV. состояние функции C
		DIN EN 61326-1	
Ударопрочность		DIN EN 60068-2-27	500 г (1 ms)
Вибропрочность		DIN EN 60068-2-6	20 г (10...2000 Hz)
MTTF	[годы]	715	
Сертификат UL		Регистрационный номер UL	J033
		Номер файла UL	E174189
Директива по оборудованию под давлением		Хорошая инженерно-техническая практика; можно использовать для группы жидкостей 2; группа жидкостей 1 по запросу	

Механические данные		
Вес	[g]	68
Корпус		Цилиндрический
Размеры	[mm]	Ø 19 / L = 71
Материал		1.4542 (17-4 PH / 630); нерж. сталь (1.4404 / 316L); PPS
Материалы корпуса в контакте с изм. средой		1.4542 (17-4 PH / 630); нерж. сталь (1.4305/303)
Мин. кол-во циклов давления		60 миллионов; (при 1,2 x номинального давления)
Момент затяжки	[Nm]	25...35; (рекомендуемый момент затяжки; В зависимости от смазки, уплотнения и оценки давления)
Подключение к процессу		резьбовое соединение G 1/4 внешняя резьба (DIN EN ISO 1179-2)
Уплотнение присоединения к процессу		FKM (DIN EN ISO 1179-2)
Встроенный ограничитель		да

Примечания	
Примечания	BFSL = прямая линия наилучшего соответствия
	LS = Установка предельного значения
Упаковочная величина	1 шт.

электрическое подключение

Разъем: 1 x разъем клапана типа A DIN (EN175301-803-A)

PT5012

Преобразователь давления

PT-160-SEG14-A-ZVG/VE

Соединение

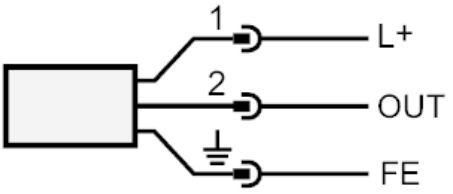

OUT	Аналоговый выход
FE	заземление

диаграммы и графики

характеристическая кривая нагрузки токового выхода

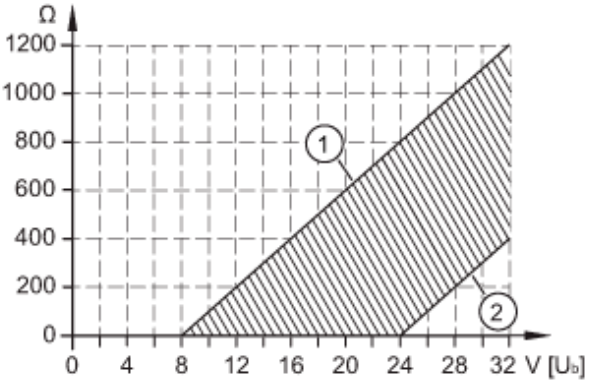

1: Наиб.нагрузка

2: Наиб. нагрузка