PP0523

Датчик давления с керамической измерительной ячейкой

PP-025-RBG14-QFNKG/US/ /V

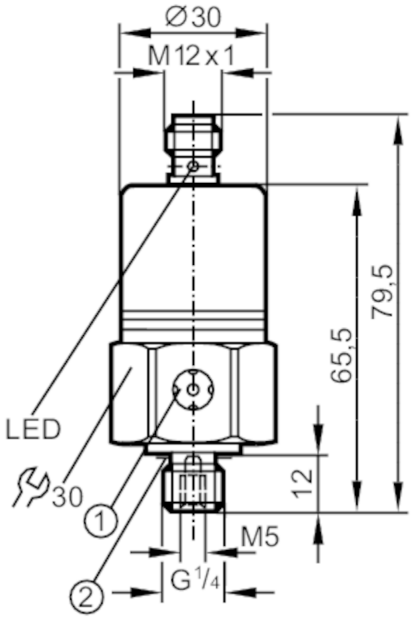

1 Вентиляция
2 Уплотнение

Характеристики			
Количество входов и выходов	Количество цифровых выходов: 2		
Диапазон измерения	0...25 bar	0...363 psi	0...2,5 MPa
Подключение к процессу	резьбовое соединение G 1/4 внешняя резьба внутренняя резьба:M5		
Приложение			
Применение	для общепромышленного применения		
Среда	Жидкие или газообразные среды		
Температура измеряемой среды [°C]	-25...90		
Мин. разрывное давление	350 bar	5075 psi	35 MPa
Предел прочности по давлению	150 bar	2175 psi	15 MPa
Тип давления	относительное давление		
Электронные данные			
Рабочее напряжение [V]	9,6...36 DC; (режим коммуникации: 18...32)		
Потребление тока [mA]	< 45		
Мин. сопротивление изоляции [MΩ]	100; (500 V DC)		
Класс защиты	III		
Защита от переполюсовки	да		
Время задержки включения питания [s]	0,3		
Входы/выходы			
Количество входов и выходов	Количество цифровых выходов: 2		

PP0523

Датчик давления с керамической измерительной ячейкой

PP-025-RBG14-QFNKG/US/ /V

Выходы			
Общее количество выходов	2		
Выходной сигнал	коммутационный сигнал		
Электрическое исполнение	NPN		
Количество цифровых выходов	2		
Функция выходного сигнала	нормально открытый / нормально закрытый; (параметризуемый)		
Макс. падение напряжения коммутационного выхода DC [V]	2		
Постоянный ток нагрузки коммутационного выхода DC [mA]	250		
Частота переключения DC [Hz]	170		
Защита от короткого замыкания	да		
Тип защиты от короткого замыкания	тактовый		
Защита от перегрузок по току	да		
Диапазон измерения/настройки			
Диапазон измерения	0...25 bar	0...363 psi	0...2,5 MPa
Точка срабатывания SP	0,2...25 bar	4...362 psi	0,02...2,5 MPa
Точка сброса rP	0,1...24,9 bar	2...360 psi	0,01...2,49 MPa
С шагом в	0,1 bar	2 psi	0,01 MPa
Заводская настройка		SP1 = 6,3 bar	rP1 = 5,8 bar
		SP2 = 18,8 bar	rP2 = 18,3 bar
		OUT1 = Hno	OUT2 = Hno
Точность/ погрешность			
Погрешность точки переключения [% диапазона]	< ± 0,5		
Повторяемость [% диапазона]	< ± 0,1; (при изменениях температуры < 10 K)		
Отклонение от характеристики [% диапазона]	< ± 0,25 (BFSL) / < ± 0,5 (LS); (BFSL = прямая линия наилучшего соответствия; LS = Установка предельного значения)		
Отклонение гистерезиса [% диапазона]	< ± 0,1		
Долговременная стабильность [% диапазона]	< ± 0,1; (за год)		
Температурный коэффициент нулевой точки [% от диапазона измерения / 10 K]	< ± 0,2; (0...80 °C)		
Температурный коэффициент диапазона [% от диапазона измерения / 10 K]	< ± 0,2; (0...80 °C)		

PP0523

Датчик давления с керамической измерительной ячейкой

PP-025-RBG14-QFNKG/US/ /V

Время реакции			
Время отклика	[ms]	< 3	
Значение процесса демпфирования dAP с шагом	[s]	0,003 - 0,006 - 0,010 - 0,017 - 0,060 - 0,125 - 0,250 - 0,500	
Условия эксплуатации			
Температура окружающей среды	[°C]	-25...85	
Температура хранения	[°C]	-40...100	
Степень защиты		IP 68; (7 дней / 1 м глубина воды / 0,1 бар)	
Испытания / одобрения			
ЭМС		Помехоустойчивость	EN 61000-6-2
		EN 61000-4-2 ESD	4 kV контактный разряд / 15 kV воздушный разряд
		EN 61000-4-3 ВЧ излучение	20 V/m
		EN 61000-4-4 Burst	4 kV подключение клещами
		EN 61000-4-5 Surge	0,5 kV питание / 1 kV Сигнал для приборов DC
		EN 61000-4-6 ВЧ проводимость	30 V
Ударопрочность		DIN IEC 60068-2-27 / DIN IEC 60068-2-29	1000 г
		DIN EN 61373	Категория 3
Вибропрочность		DIN IEC 68-2-6	20 г (10...2000 Hz)
		DIN EN 60068-2-64	14 г
		DIN EN 61373	Категория 2
MTTF	[годы]	309	
Директива по оборудованию под давлением		Хорошая инженерно-техническая практика; можно использовать для группы жидкостей 2; группа жидкостей 1 по запросу	
Механические данные			
Вес	[g]	227	
Корпус		Цилиндрический	
Размеры	[mm]	Ø 30 / L = 79,5	
Материал		нерж. сталь (1.4301/304); FKM; EPDM/X; PA (полиамид)	
Материалы корпуса в контакте с изм. средой		нерж. сталь (1.4305/303); керамика; FKM	
Мин. кол-во циклов давления		100 миллионов	
Подключение к процессу		резьбовое соединение G 1/4 внешняя резьба внутренняя резьба:M5	
Встроенный ограничитель		нет (можно модифицировать)	
Дисплеи / Элементы управления			
Дисплей		режим работы	2 x светодиод, зелёный
		Состояние выхода	2 x светодиод, жёлтый
Функция обучения		да	
Примечания			
Упаковочная величина		1 шт.	

PP0523

Датчик давления с керамической измерительной ячейкой

PP-025-RBG14-QFNKG/US/ /V

электрическое подключение

Разъем: 1 x M12; кодировка: A

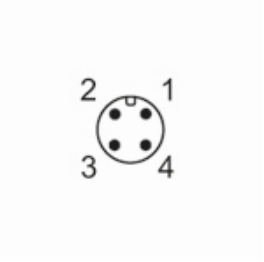

Соединение

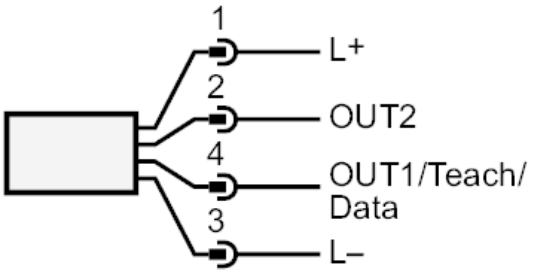

OUT1	Коммутационный выход
OUT2	Коммутационный выход
	Диагностический выход