PM1118

Датчик давления для установки заподлицо

PM-,40BREZ01-E-ZVG/US

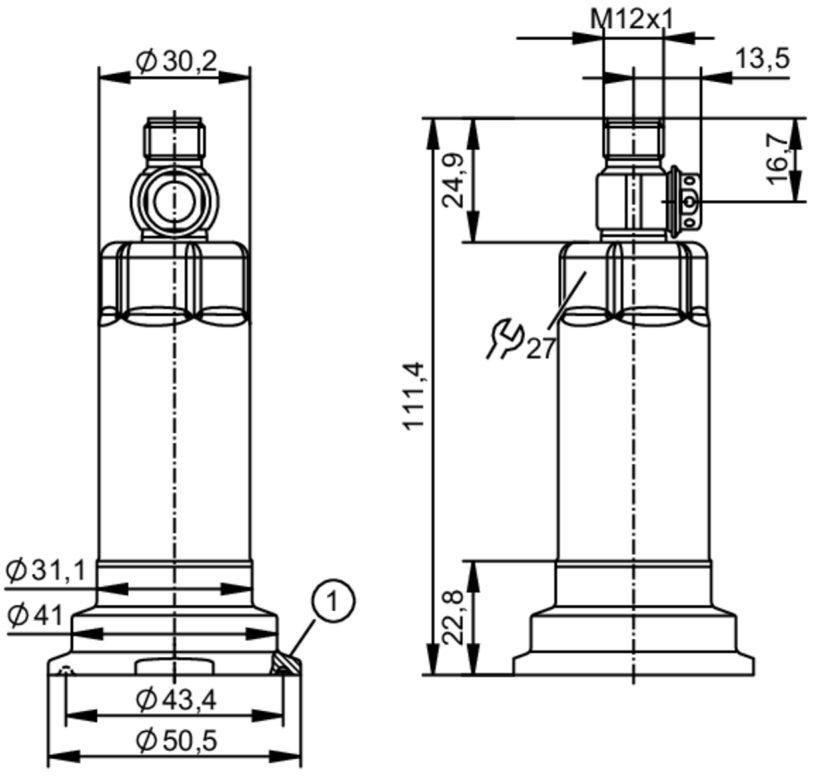

1 clamp DN25...DN40 (1...1,5") DIN 32676 (ISO 2852)
the seal for the Triclamp process connection must have an inner diameter of at least 22 mm

ACS CE CRN cULus LISTED EC 1935/2004 EHEDG Certified FCM FDA IO-Link NSF Reg31 UKCA

Характеристики				
Количество входов и выходов	Количество цифровых выходов: 1; Количество аналоговых выходов: 1			
Диапазон измерения	-0,05...0,4 bar	-50...400 mbar	-0,725...5,8 psi	-5...40 kPa
Подключение к процессу	Clamp DN25...DN40 (1...1,5") DIN 32676 (ISO 2852)			

Приложение			
Особенности	позолоченные контакты		
Измерительный элемент	керамическая емкостная ячейка для измерения давления		
Контроль температуры	нет		
Применение	установка заподлицо для пищевой и питьевой промышленности		
Среда	Вязкие среды или жидкости со взвешенными частицами; Жидкие или газообразные среды		
Температура измеряемой среды [°C]	-25...150		
Мин. разрывное давление	30000 mbar	435 psi	3000 kPa
Предел прочности по давлению	8000 mbar	116 psi	800 kPa
Примечание к прочности по давлению	обратите внимание на сопротивление давлению используемого зажима и герметичность зажимного соединения		
Устойчивость к вакууму	-1000 mbar	-0,1 MPa	
Тип давления	относительное давление		
Отсутствует застойная зона	да		

PM1118

Датчик давления для установки заподлицо

PM-,40BREZ01-E-ZVG/US

MAWP (для применения в соответствии с CRN)	0,4 bar	0,04 MPa	
Электронные данные			
Рабочее напряжение [V]	18...30 DC		
Мин. сопротивление изоляции [MΩ]	100; (500 V DC)		
Класс защиты	III		
Защита от переполюсовки	да		
Встроенный "Watchdog"	да		
2-проводный			
Потребление тока [mA]	3,5...21,5		
Время задержки включения питания [s]	1		
3-проводный			
Потребление тока [mA]	< 45		
Время задержки включения питания [s]	0,5		
Входы/выходы			
Количество входов и выходов	Количество цифровых выходов: 1; Количество аналоговых выходов: 1		
Выходы			
Общее количество выходов	2		
Выходной сигнал	аналоговый сигнал; IO-Link; (конфигурируемый)		
Количество цифровых выходов	1; (IO-Link)		
Количество аналоговых выходов	1		
Аналоговый выход по току [mA]	4...20; (масштабируемый)		
Наиб.нагрузка [Ω]	700; (Ub = 24 V; (Ub - 9 V) / 21.5 mA)		
Защита от короткого замыкания	да		
Защита от перегрузок по току	да		
Диапазон измерения/настройки			
Диапазон измерения	-0,05...0,4 bar	-50...400 mbar	-0,725...5,8 psi	-5...40 kPa
Аналоговая пусковая точка	-50...320 mbar	-0,725...4,641 psi	-5...32 kPa	
Аналоговая конечная точка	30...400 mbar	0,435...5,802 psi	3...40 kPa	
С шагом в	0,1 mbar	0,001 psi	0,01 kPa	
Заводская настройка	ASP = 0,0 mbar	AEP = 400 mbar		
Точность/ погрешность			
Повторяемость [% диапазона]	< ± 0,1; (при изменениях температуры < 10 K; Turn down 1:1)		
Отклонение от характеристики [% диапазона]	< ± 0,2 (DIN EN 61298-2); (вкл. ошибку нулевой точки и интервала погрешности, нелинейность, гистерезис; Turn down 1:1)		
Отклонение линейности [% диапазона]	< ± 0,15; (Turn down 1:1)		
Отклонение гистерезиса [% диапазона]	< ± 0,15; (Turn down 1:1)		

PM1118

Датчик давления для установки заподлицо

PM-,40BREZ01-E-ZVG/US

Долговременная стабильность [% диапазона]	< ± 0,1; (Turn down 1:1; за год)	
Суммарное отклонение в диапазоне температур	**Температурный диапазон**	**общее отклонение**
	-25...15 °C	Отклонение от характеристики ± 0,1 % of the span / 10 K
	15...80 °C	Отклонение от характеристики
	80...150 °C	Отклонение от характеристики ± 0,15 % of the span / 10 K
Примечания о точности / отклонении	более подробную информацию см. в разделе Диаграммы и графики	
Время реакции		
Демпфирование аналогового выхода dAA [s]	0...4	
2-проводный		
Время нарастания переходной характеристики аналогового выхода [ms]	30	
3-проводный		
Время нарастания переходной характеристики аналогового выхода [ms]	7	
Интерфейсы		
Коммуникационный интерфейс	IO-Link	
Способ передачи	COM2 (38,4 kBaud)	
IO-Link проверка	1.1	
Профили	Smart Sensor - SSP 3.1	Measuring Sensor
	Common - I&D	Identification and Diagnosis
SIO режим	нет	
Нужный тип порта	A	
Аналоговые рабочие данные	3	
Миним.время рабочего цикла [ms]	3,2	
Поддерживаемые DeviceID	**Режим работы**	**ID прибора**
	default	1410
Условия эксплуатации		
Температура окружающей среды [°C]	-25...80	
Температура хранения [°C]	-40...100	
Степень защиты	IP 67; IP 68; IP 69K	
Испытания / одобрения		
ЭМС	DIN EN 61000-6-2	
	DIN EN 61000-6-3	
Ударопрочность	DIN EN 60068-2-27	50 г (11 ms)
Вибропрочность	DIN EN 60068-2-6	20 г (10...2000 Hz)
MTTF [годы]	323	
Примечание к разрешению	заводской сертификат можно скачать на www.factory-certificate.ifm	

PM1118

Датчик давления для установки заподлицо

PM-,40BREZ01-E-ZVG/US

Сертификат UL		Регистрационный номер UL	J055
		Номер файла UL	E174189

Механические данные		
Вес	[g]	392,4
Корпус		Цилиндрический
Размеры	[mm]	Ø 30,2 / L = 111,4
Материал		нерж. сталь (1.4404 / 316L); PBT (полибутилентерефталат)
Материалы корпуса в контакте с изм. средой		Керамика (99,9 % Al2 O3); нерж. сталь (1.4435 / 316L) характеристика поверхности: Ra < 0,4 µm / Rz = 4 µm; PTFE (тефлон)
Мин. кол-во циклов давления		100 миллионов
Подключение к процессу		Clamp DN25...DN40 (1...1,5") DIN 32676 (ISO 2852)

Дисплеи / Элементы управления	
Дисплей	mbar; psi; kPa; mmWS; inH2O

Примечания	
Упаковочная величина	1 шт.

электрическое подключение

Разъем: 1 x M12; кодировка: A; Контакты: позолоченый

Соединение

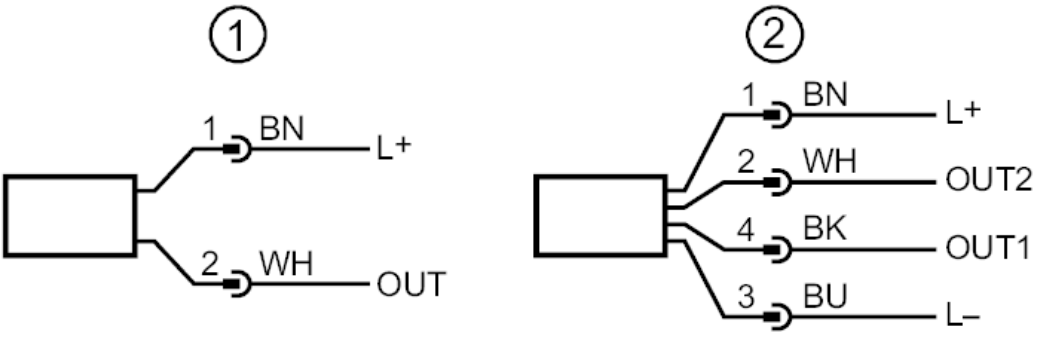

1	2 - проводная схема подключения (аналоговый)
2	3 - проводная схема подключения (аналоговый / IO-Link)
	OUT1 : IO-Link
	OUT2 : Аналоговый выход

PM1118

Датчик давления для установки заподлицо

PM-,40BREZ01-E-ZVG/US

диаграммы и графики

влияние температуры окружающей среды на точность

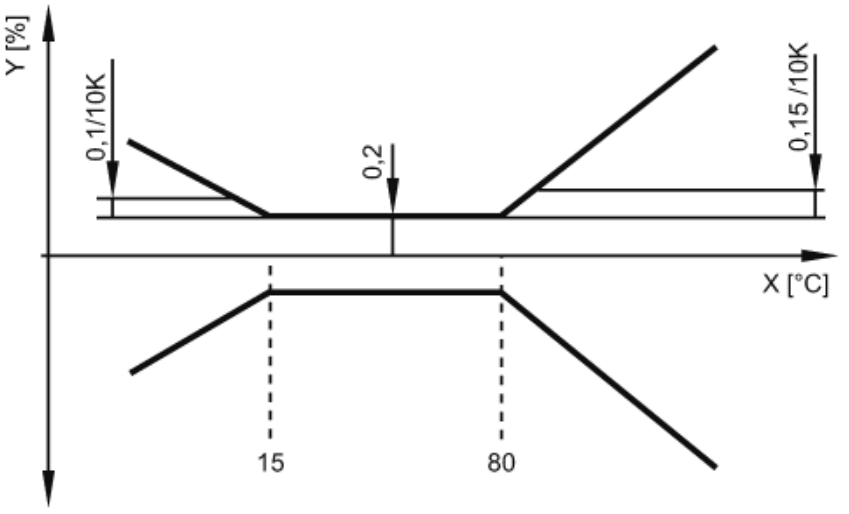

X температура

Y общее отклонение