PM1706

Датчик давления для установки заподлицо

PM-2,5-REA01-E-ZVG/US

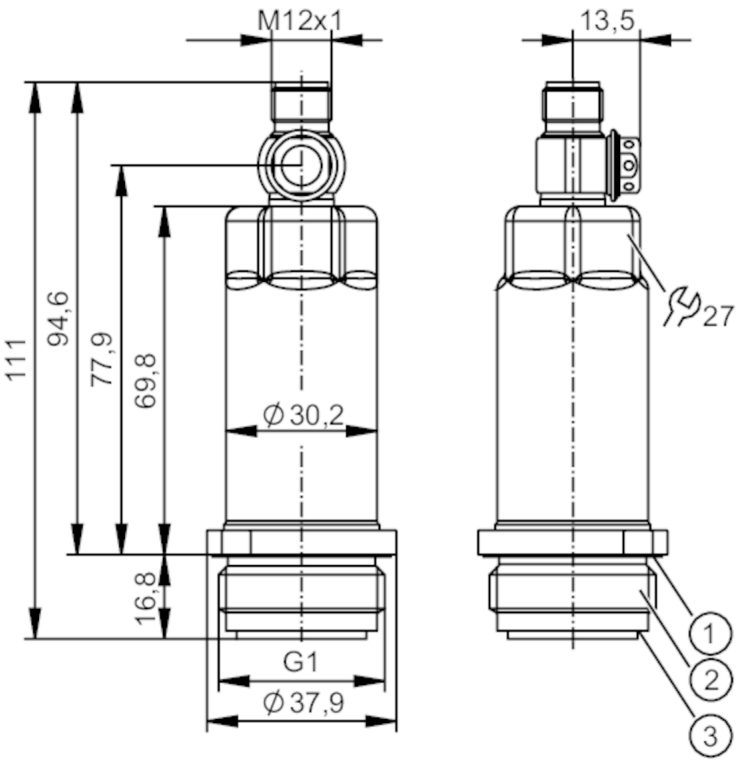

1 канавка с уплотнительным кольцом (DIN EN ISO 1179-2)
2 внешняя резьба G1 (Aseptoflex Vario)
3 канавка для уплотнительного кольца

ACS CRN EC 1935/2004 EHEDG Certified FCM IO-Link Reg31

Характеристики				
Количество входов и выходов	Количество цифровых выходов: 1; Количество аналоговых выходов: 1			
Диапазон измерения	-0,125...2,5 bar	-125...2500 mbar	-1,82...36,26 psi	-12,5...250 kPa
Подключение к процессу	резьбовое соединение G 1 внешняя резьба Aseptoflex Vario			
Приложение				
Особенности	позолоченные контакты			
Измерительный элемент	керамическая емкостная ячейка для измерения давления			
Контроль температуры	нет			
Применение	установка заподлицо для пищевой и питьевой промышленности			
Среда	Вязкие среды или жидкости со взвешенными частицами; Жидкие или газообразные среды			
Температура измеряемой среды [°C]	-25...150			
Мин. разрывное давление	50000 mbar	725 psi	5000 kPa	
Предел прочности по давлению	20000 mbar	290 psi	2000 kPa	
Устойчивость к вакууму [mbar]	-1000			
Тип давления	относительное давление			
Отсутствует застойная зона	да			

PM1706

Датчик давления для установки заподлицо

PM-2,5-REA01-E-ZVG/US

MAWP (для применения в соответствии с CRN)	[bar]	20
Электронные данные		
Рабочее напряжение	[V]	18...30 DC
Мин. сопротивление изоляции	[MΩ]	100; (500 V DC)
Класс защиты		III
Защита от переполюсовки		да
Встроенный "Watchdog"		да
2-проводный		
Потребление тока	[mA]	3,5...21,5
Время задержки включения питания	[s]	1
3-проводный		
Потребление тока	[mA]	< 45
Время задержки включения питания	[s]	0,5
Входы/выходы		
Количество входов и выходов		Количество цифровых выходов: 1; Количество аналоговых выходов: 1
Выходы		
Общее количество выходов		2
Выходной сигнал		аналоговый сигнал; IO-Link; (конфигурируемый)
Количество цифровых выходов		1; (IO-Link)
Количество аналоговых выходов		1
Аналоговый выход по току	[mA]	4...20; (масштабируемый)
Наиб.нагрузка	[Ω]	700; (Ub = 24 V; (Ub - 9 V) / 21.5 mA)
Защита от короткого замыкания		да
Защита от перегрузок по току		да

Диапазон измерения/настройки				
Диапазон измерения	-0,125...2,5 bar	-125...2500 mbar	-1,82...36,26 psi	-12,5...250 kPa
Аналоговая пусковая точка	-125...2000 mbar	-1,82...29 psi	-12,5...200 kPa	
Аналоговая конечная точка	375...2500 mbar	5,44...36,26 psi	-37,5...250 kPa	
С шагом в	1 mbar	0,02 psi	0,1 kPa	
Заводская настройка	ASP = 0,0 mbar	AEP = 2500 mbar		

Точность/ погрешность		
Повторяемость	[% диапазона]	< ± 0,1; (при изменениях температуры < 10 K; Turn down 1:1)
Отклонение от характеристики	[% диапазона]	< ± 0,2; (линейность, вкл. гистерезис и повторяемость, настройка предельного значения согласно DIN EN IEC 62828-1)
Отклонение линейности	[% диапазона]	< ± 0,15; (Turn down 1:1)
Отклонение гистерезиса	[% диапазона]	< ± 0,15; (Turn down 1:1)

PM1706

Датчик давления для установки заподлицо

PM-2,5-REA01-E-ZVG/US

Долговременная стабильность [% диапазона]	< ± 0,1; (Turn down 1:1; за год)	
Суммарное отклонение в диапазоне температур	**Температурный диапазон**	**общее отклонение**
	-25...15 °C	Отклонение от характеристики ± 0,05 % от диапазона / 10 K
	15...80 °C	Отклонение от характеристики
	80...150 °C	Отклонение от характеристики ± 0,1 % от диапазона / 10 K
Примечания о точности / отклонении	более подробную информацию см. в разделе Диаграммы и графики	
Время реакции		
Демпфирование аналогового выхода dAA [s]	0...4	
2-проводный		
Время нарастания переходной характеристики аналогового выхода [ms]	30	
3-проводный		
Время нарастания переходной характеристики аналогового выхода [ms]	7	
Интерфейсы		
Коммуникационный интерфейс	IO-Link	
Способ передачи	COM2 (38,4 kBaud)	
IO-Link проверка	1.1	
Стандарт SDCI	IEC 61131-9	
Профили	Smart Sensor - SSP 3.1	Measuring Sensor
	Common - I&D	Identification and Diagnosis
SIO режим	нет	
Нужный тип порта	A	
Аналоговые рабочие данные	3	
Миним.время рабочего цикла [ms]	3,2	
IO-Link разрешение давления [mbar]	0,5	
Рабочие данные IO-Link (циклические)	**Функция**	**длина бита**
	давление	16
	состоянием прибора	4
IO-Link функции (ациклические)	специфичный для приложения тег; внутренняя температура	
Поддерживаемые DeviceID	**Режим работы**	**ID прибора**
	default	665
Условия эксплуатации		
Температура окружающей среды [°C]	-25...80	
Температура хранения [°C]	-40...100	
Степень защиты	IP 67; IP 68; IP 69K	

PM1706

Датчик давления для установки заподлицо

PM-2,5-REA01-E-ZVG/US

Испытания / одобрения			
ЭМС		DIN EN 61000-6-2	
		DIN EN 61000-6-3	
Ударопрочность		DIN EN 60068-2-27	50 г (11 ms)
Вибропрочность		DIN EN 60068-2-6	20 г (10...2000 Hz)
MTTF	[годы]	323	
Примечание к разрешению		заводской сертификат можно скачать на www.factory-certificate.ifm	
Сертификат UL		Регистрационный номер UL	J021

Механические данные		
Вес	[g]	307,4
Корпус		Цилиндрический
Размеры	[mm]	Ø 30,2 / L = 111
Материал		нерж. сталь (1.4404 / 316L); PBT (полибутилентерефталат)
Материалы корпуса в контакте с изм. средой		Керамика (99,9 % Al2 O3); нерж. сталь (1.4435 / 316L) характеристика поверхности: Ra < 0,4 µm / Rz = 4 µm; PTFE (тефлон)
Мин. кол-во циклов давления		100 миллионов
Момент затяжки	[Nm]	35
Подключение к процессу		резьбовое соединение G 1 внешняя резьба Aseptoflex Vario

Примечания	
Упаковочная величина	1 шт.

электрическое подключение

Разъем: 1 x M12; кодировка: A; Контакты: позолоченый

Соединение

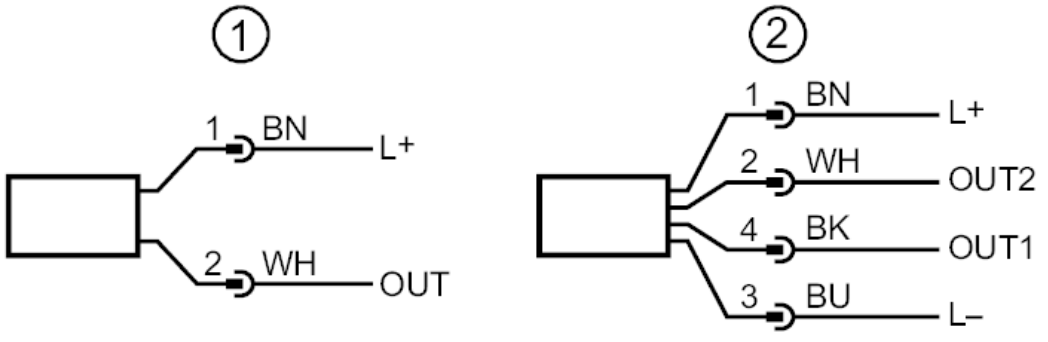

1	2 - проводная схема подключения (аналоговый)
2	3 - проводная схема подключения (аналоговый / IO-Link)
	OUT1 : IO-Link
	OUT2 : Аналоговый выход

PM1706

Датчик давления для установки заподлицо

PM-2,5-REA01-E-ZVG/US

диаграммы и графики

влияние температуры окружающей среды на точность

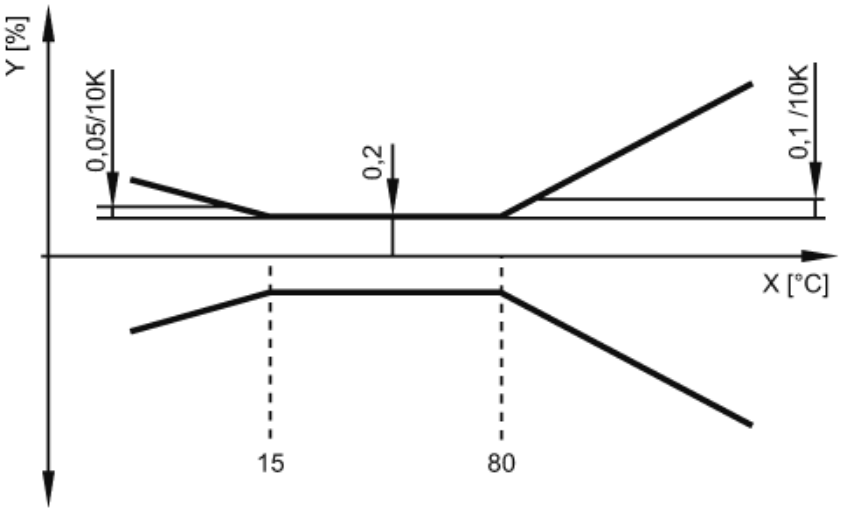

X температура

Y общее отклонение