PL5402

Преобразователь давления с установкой заподлицо

PL-100-SEG14-A-ZVG/US/ /W

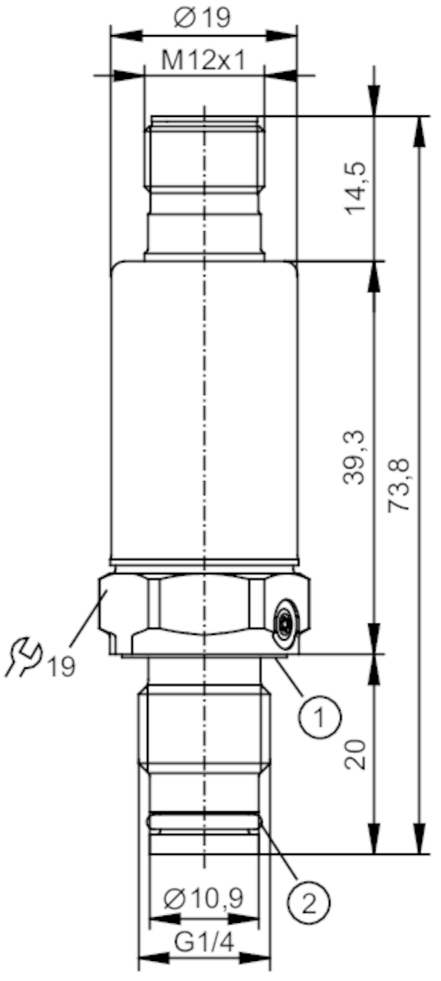

1 Прокладка DIN 3869-14-FKM
2 О-кольцо 8,5 x 1,5 FKM

Характеристики			
Количество входов и выходов	Количество аналоговых выходов: 1		
Диапазон измерения	0...100 bar	0...1450 psi	0...10 MPa
Подключение к процессу	резьбовое соединение G 1/4 внешняя резьба		

Приложение			
Измерительный элемент	тонкопленочная измерительная ячейка с разделительной диафрагмой		
Применение	установка заподлицо для промышленного применения; для общепромышленного применения		
Среда	Вязкие среды или жидкости со взвешенными частицами; Жидкие или газообразные среды		
Температура измеряемой среды [°C]	-20...90		
Мин. разрывное давление	1000 bar	14500 psi	100 MPa
Предел прочности по давлению	250 bar	3626 psi	25 MPa

PL5402

Преобразователь давления с установкой заподлицо

PL-100-SEG14-A-ZVG/US/ /W

Примечание к прочности по давлению	статический		
Устойчивость к вакууму	-1000 mbar	-0,1 MPa	
Тип давления	относительное давление		
Электронные данные			
Рабочее напряжение [V]	8,5...36 DC		
Мин. сопротивление изоляции [MΩ]	100; (500 V DC)		
Класс защиты	III		
Защита от переполюсовки	да		
Время задержки включения питания [s]	0,1		
Входы/выходы			
Количество входов и выходов	Количество аналоговых выходов: 1		
Выходы			
Общее количество выходов	1		
Выходной сигнал	аналоговый сигнал		
Количество аналоговых выходов	1		
Аналоговый выход по току [mA]	4...20		
Наиб.нагрузка [Ω]	(Ub – 8,5 V) / 21,5 mA; @8,5V= 0 Ω; @12V max. 160 Ω; @24V max. 720 Ω		
Защита от короткого замыкания	да		
Защита от перегрузок по току	да		
Диапазон измерения/настройки			
Диапазон измерения	0...100 bar	0...1450 psi	0...10 MPa
Точность/ погрешность			
Повторяемость [% диапазона]	< ± 0,05; (при изменениях температуры < 10 K)		
Отклонение от характеристики [% диапазона]	< ± 0,5; (вкл. дрейф при перетяжке, ошибке нулевой точки и погрешности, нелинейность, гистерезис)		
Отклонение линейности [% диапазона]	< ± 0,1 (BFSL) / < ± 0,2 (LS)		
Отклонение гистерезиса [% диапазона]	< ± 0,2		
Долговременная стабильность [% диапазона]	< ± 0,1; (за 6 месяцев)		
Температурный коэффициент нулевой точки [% от диапазона измерения / 10 K]	< 0,25 (-25...90 °C)		
Температурный коэффициент диапазона [% от диапазона измерения / 10 K]	< 0,15 (-25...90 °C)		

PL5402

Преобразователь давления с установкой заподлицо

PL-100-SEG14-A-ZVG/US/ /W

Время реакции			
Время нарастания переходной характеристики аналогового выхода	[ms]	2	
Условия эксплуатации			
Температура окружающей среды	[°C]	-25...90	
Температура хранения	[°C]	-25...100	
Степень защиты		IP 67; IP 69K	
Испытания / одобрения			
ЭМС		DIN EN 61000-6-2	
		DIN EN 61000-6-3	
Ударопрочность		DIN EN 60068-2-27	50 г (11 ms)
Вибропрочность		DIN EN 60068-2-6	20 г (10...2000 Hz)
MTTF	[годы]	787	
Сертификат UL		Регистрационный номер UL	J045
		Номер файла UL	E174189
Механические данные			
Вес	[g]	66	
Корпус		Цилиндрический	
Размеры	[mm]	Ø 19 / L = 73,8	
Материал		1.4542 (17-4 PH / 630); нерж. сталь (1.4404 / 316L); PEI	
Материалы корпуса в контакте с изм. средой		1.4542 (17-4 PH / 630); нерж. сталь (1.4435 / 316L); FKM	
Мин. кол-во циклов давления		60 миллионов; (при 1,2 x номинального давления)	
Момент затяжки	[Nm]	25...35; (рекомендуемый момент затяжки; В зависимости от смазки, уплотнения и оценки давления)	
Подключение к процессу		резьбовое соединение G 1/4 внешняя резьба	
Уплотнение присоединения к процессу		FKM	
Жидкий наполнитель для переноса давления		NEOBEE (пищевая промышленность, FDA сертификат)	
Принадлежности			
Комплект поставки		О-кольца: 1 x (8,5 mm x 1,5 mm), FKM, E30517	
		Прокладка: 1 x G1/4 DIN EN ISO 1179-2, FKM, E30145	
Принадлежности (необязательные)		О-кольцо : 5 x (8,5mm x 1,5 mm), FKM, E30517	
		О-кольцо : 1 x (8,5mm x 1,5 mm), FFFM, E30518	
		О-кольцо : 5 x (8,5mm x 1,5 mm), EPDM, E30519	
		Прокладка : 10 x G/1/4 DIN EN ISO 1179-2, FKM, E30145	
		Прокладка : 1 x G/1/4 DIN EN ISO 1179-2, FFKM, E30520	
		Прокладка : 10 x G/1/4 DIN EN ISO 1179-2, EPDM, E30442	
Примечания			
Примечания		BFSL = прямая линия наилучшего соответствия	
		LS = Установка предельного значения	
Упаковочная величина		1 шт.	

PL5402

Преобразователь давления с установкой заподлицо

PL-100-SEG14-A-ZVG/US/ /W

электрическое подключение

Разъем: 1 x M12; кодировка: A

Соединение

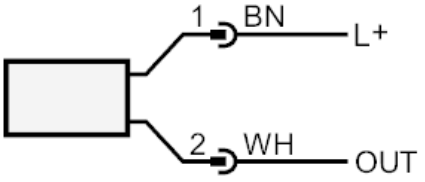

OUT	Аналоговый выход
	Цвета в соответствии с DIN EN 60947-5-2
	Цвета жил :
BN	коричневый
WH	белый