PI2209

Датчик давления с дисплеем и установкой заподлицо

PI-1-1BREZ01-MFRKG/US/ /P

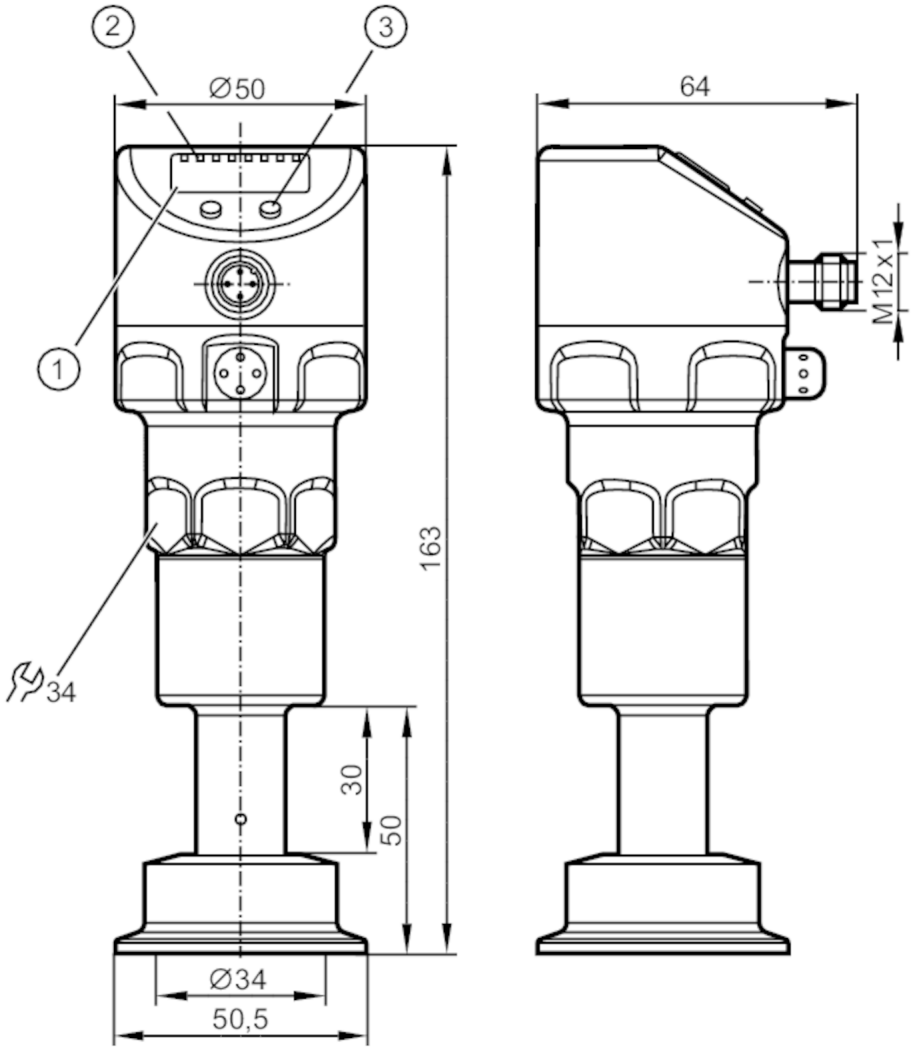

1 буквенно-цифровой дисплей 4-значный
2 Светодиоды состояния
3 Кнопка для программирования

EC 1935/2004 EHEDG Certified FCM IO-Link

Характеристики			
Количество входов и выходов	Количество цифровых выходов: 2; Количество аналоговых выходов: 1		
Диапазон измерения	-1000...1000 mbar	-14,5...14,5 psi	-100...100 kPa
Подключение к процессу	Clamp DN40 (1,5") DIN 32676 (ISO 2852)		

Приложение			
Особенности	позолоченные контакты		
Применение	установка заподлицо для пищевой и питьевой промышленности		
Среда	Вязкие среды или жидкости со взвешенными частицами; Жидкие или газообразные среды		
Температура измеряемой среды [°C]	-20...200; (-20...90 < 0 bar)		
Мин. разрывное давление	30000 mbar	435 psi	3000 kPa
Предел прочности по давлению	10000 mbar	145 psi	1000 kPa
Тип давления	относительное давление; вакуум		

PI2209

Датчик давления с дисплеем и установкой заподлицо

PI-1-1BREZ01-MFRKG/US/ /P

Электронные данные				
Мин. сопротивление изоляции	[MΩ]	100; (500 V DC)		
Класс защиты		III		
Защита от переполюсовки		да		
Встроенный "Watchdog"		да		
2-проводный				
Рабочее напряжение	[V]	20...32 DC		
Потребление тока	[mA]	3,6...21		
Время задержки включения питания	[s]	1		
3-проводный				
Рабочее напряжение	[V]	18...32 DC		
Потребление тока	[mA]	< 45		
Время задержки включения питания	[s]	0,5		
Входы/выходы				
Количество входов и выходов		Количество цифровых выходов: 2; Количество аналоговых выходов: 1		
Выходы				
Общее количество выходов		2		
Выходной сигнал		коммутационный сигнал; аналоговый сигнал; IO-Link; (конфигурируемый)		
Электрическое исполнение		PNP/NPN		
Количество цифровых выходов		2		
Функция выходного сигнала		нормально открытый / нормально закрытый; (параметризуемый)		
Количество аналоговых выходов		1		
Аналоговый выход по току	[mA]	4...20, обратимый; (масштабируемый)		
Защита от короткого замыкания		да		
Тип защиты от короткого замыкания		тактовый		
Защита от перегрузок по току		да		
2-проводный				
Наиб.нагрузка	[Ω]	300		
3-проводный				
Макс. падение напряжения коммутационного выхода DC	[V]	2		
Постоянный ток нагрузки коммутационного выхода DC	[mA]	250		
Частота переключения DC	[Hz]	125		
Наиб.нагрузка	[Ω]	(Ub - 10 V) / 20 mA		
Диапазон измерения/настройки				
Диапазон измерения		-1000...1000 mbar	-14,5...14,5 psi	-100...100 kPa

PI2209

Датчик давления с дисплеем и установкой заподлицо

PI-1-1BREZ01-MFRKG/US/ /P

Точка срабатывания SP	-998...1000 mbar	-14,45...14,5 psi	-99,8...100 kPa
Точка сброса rP	-1000...998 mbar	-14,5...14,45 psi	-100...99,8 kPa
Аналоговая пусковая точка	-1000...500 mbar	-14,5...7,25 psi	-100...50 kPa
Аналоговая конечная точка	-500...1000 mbar	-7,25...14,5 psi	-50...100 kPa
С шагом в	1 mbar	0,05 psi	0,1 kPa
Заводская настройка		SP1 = -500 mbar	rP1 = -540 mbar
		SP2 = 500 mbar	rP2 = 460 mbar
		ASP = -1000 mbar	AEP = 1000 mbar

Точность/ погрешность	
Погрешность точки переключения [% диапазона]	< ± 0,2; (Turn down 1:1)
Повторяемость [% диапазона]	< ± 0,1; (при изменениях температуры < 10 K; Turn down 1:1)
Отклонение от характеристики [% диапазона]	< ± 0,2; (Turn down 1:1 , линейность, вкл. гистерезис и повторяемость , настройка порогового значения в соответствии с DIN EN IEC 62828-1)
Отклонение линейности [% диапазона]	< ± 0,15; (Turn down 1:1)
Отклонение гистерезиса [% диапазона]	< ± 0,15; (Turn down 1:1)
Долговременная стабильность [% диапазона]	< ± 0,1; (Turn down 1:1; за год)
Температурный коэффициент нулевой точки [% от диапазона измерения / 10 K]	< ± 0,3; (0...200 °C)
Температурный коэффициент диапазона [% от диапазона измерения / 10 K]	< ± 0,15; (0...200 °C)
Время реакции	
Значение процесса демпфирования dAP [s]	0...30
Демпфирование аналогового выхода dAA [s]	0,01...99,99
2-проводный	
Время нарастания переходной характеристики аналогового выхода [ms]	45
3-проводный	
Мин. время реакции коммутационного выхода (dAP) [ms]	3
Время нарастания переходной характеристики аналогового выхода [ms]	7
Интерфейсы	
Коммуникационный интерфейс	IO-Link

PI2209

Датчик давления с дисплеем и установкой заподлицо

PI-1-1BREZ01-MFRKG/US/ /P

Способ передачи		COM2 (38,4 kBaud)	
IO-Link проверка		1.0	
Стандарт SDCI		IO-Link Communication Specification, Version 1.0, January 2009, Ordner No: 10.002	
SIO режим		да	
Нужный тип порта		A	
Аналоговые рабочие данные		1	
Бинарные рабочие данные		2	
Миним.время рабочего цикла	[ms]	2,3	
Поддерживаемые DeviceID		**Режим работы**	**ID прибора**
		default	258
Условия эксплуатации			
Температура окружающей среды	[°C]	-25...80	
Примечание к температуре окружающей среды		Температура измеряемой среды: ≤ 160 °C	
Температура окружающей среды	[°C]	-25...65	
Примечание к температуре окружающей среды		Температура измеряемой среды: ≤ 200 °C	
Температура хранения	[°C]	-25...100	
Степень защиты		IP 67; IP 68; IP 69K	
Испытания / одобрения			
ЭМС		DIN EN 61000-6-2	
		DIN EN 61000-6-3	
Ударопрочность		DIN EN 60068-2-27	50 г (11 ms)
Вибропрочность		DIN EN 60068-2-6	20 г (10...2000 Hz)
MTTF	[годы]	141	
Примечание к разрешению		Вкл. бесплатный сертификат калибровки по 6 точкам.	
Механические данные			
Вес	[g]	1074,4	
Корпус		Цилиндрический	
Размеры	[mm]	Ø 50 / L = 163	
Материал		нерж. сталь (1.4404 / 316L); нерж. сталь (1.4435 / 316L); PBT (полибутилентерефталат); PEI; PFA	
Материалы корпуса в контакте с изм. средой		нерж. сталь (1.4435 / 316L)	
Мин. кол-во циклов давления		10 миллионов	
Подключение к процессу		Clamp DN40 (1,5") DIN 32676 (ISO 2852)	
Характеристика поверхности Ra/Rz частей в контакте со средой		Ra < 0,38 µm	
Жидкий наполнитель для переноса давления		NEOBEE (пищевая промышленность, FDA сертификат)	
Диаметр диафрагмы	[mm]	34	

PI2209

Датчик давления с дисплеем и установкой заподлицо

PI-1-1BREZ01-MFRKG/US/ /P

Дисплеи / Элементы управления		
Дисплей	Дисплей	светодиод, зелёный
	Состояние выхода	светодиод, жёлтый
	Функции дисплея	буквенно-цифровой дисплей, 4-значный
	Измеренные значения	буквенно-цифровой дисплей, 4-значный
Дисплей	mbar; kPa; psi; inH2O; mWS; % от диапазона	

Примечания	
Упаковочная величина	1 шт.

электрическое подключение

Разъем: 1 x M12; кодировка: A; Контакты: позолоченый

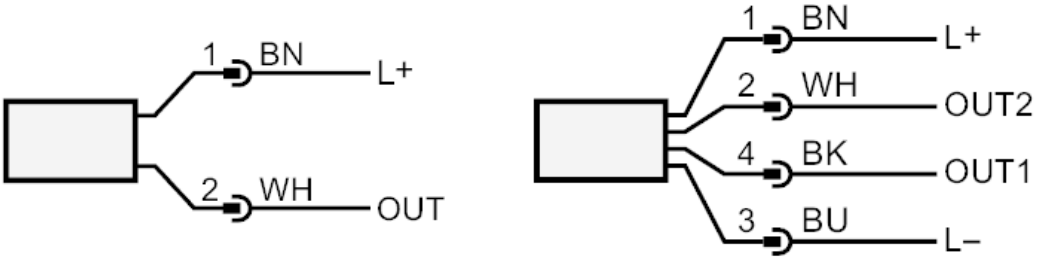

	2 - проводная схема подключения :
OUT	Аналоговый выход
	3 - проводная схема подключения :
OUT1	Коммутационный выход
	IO-Link
OUT2	Коммутационный выход
	Аналоговый выход
	Цвета в соответствии с DIN EN 60947-5-2
	Цвета жил :
BK =	черный
BN =	коричневый
BU =	синий
WH =	белый