OY901S

Многолучевые барьеры безопасности

OYD0510-02-4-06-P-1

Для 8-полюсных разъемов цвета жил не стандартизированы.
Обратите внимание на проводку датчика и разъемов (см. техническую спецификацию).

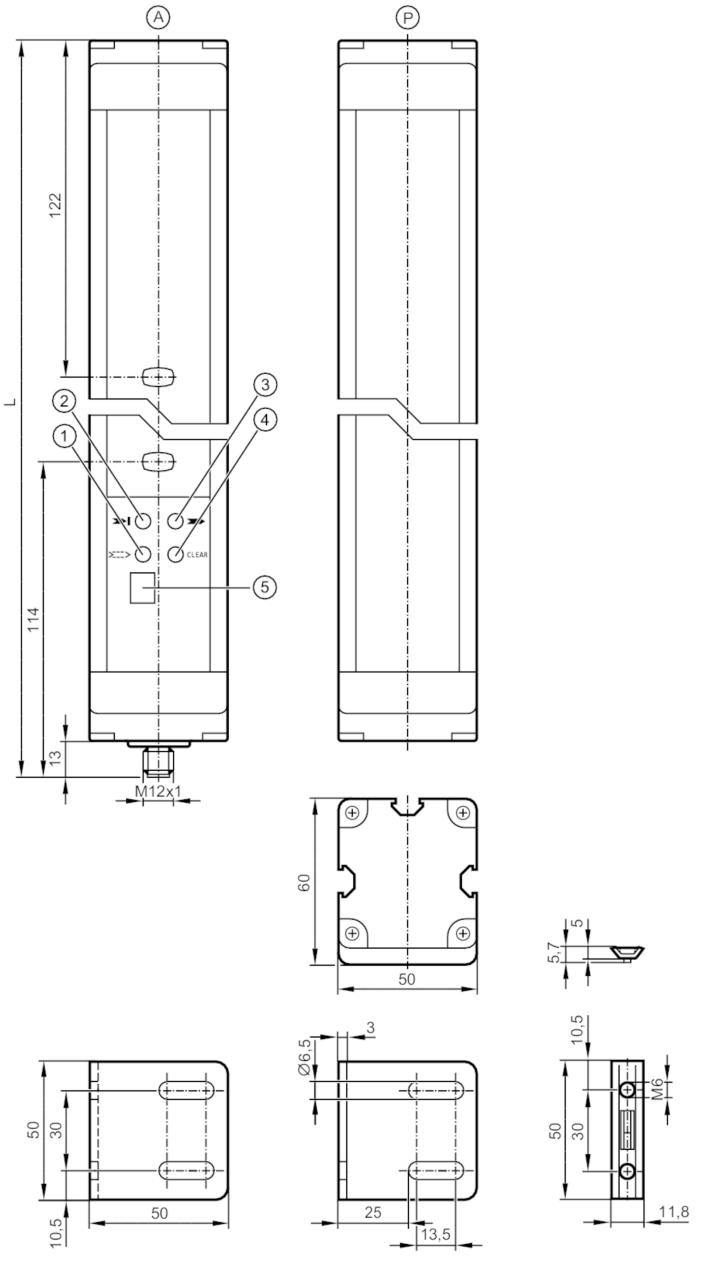

A	активный элемент
P	пассивный элемент
1	светодиод оранжевый
2	светодиод красный
3	светодиод зелёный
4	светодиод жёлтый
5	Дисплей

Характеристики	
Тип света	Инфракрасный свет
Электрическое исполнение	PNP

OY901S

Многолучевые барьеры безопасности

OYD0510-02-4-06-P-1

Степень защиты		IP 65
Приложение		
Функция защиты		Защита человека от доступа к опасным частям
Электронные данные		
Допустимое отклонение рабочего напряжения	[%]	20
Рабочее напряжение	[V]	24 DC
Потребление тока	[mA]	250
Класс защиты		III
Защита от переполюсовки		да
Время задержки включения питания	[s]	< 10
Тип света		Инфракрасный свет
Длина волны	[nm]	950
Выходы		
Электрическое исполнение		PNP
Количество OSSD выходов		2
Макс. допустимая токовая нагрузка на каждый OSSD выход	[mA]	500; (24 V)
Защита от короткого замыкания		да
Диапазон контроля		
Высота защищённой зоны	[mm]	510
Количество лучей		2
Ширина защищенной зоны (низкая сила излучения)	[m]	0...6
Ширина защищенной зоны (высокая сила излучения)	[m]	0...6
Активная / пассивная система		да
Время реакции		
Время отклика	[ms]	10
Условия эксплуатации		
Применение		Класс C согласно EN 60654-1 водонепроницаемое исполнение
Температура окружающей среды	[°C]	-10...55
Макс. допустимая относительная влажность воздуха	[%]	95
Степень защиты		IP 65
Испытания / одобрения		
ЭМС	IEC 61496-1	
Ударопрочность	IEC 61496-1	
Вибропрочность	IEC 61496-1	
Классификация безопасности		
Тип ESPE (IEC 61496-1)		4

OY901S

Многолучевые барьеры безопасности

OYD0510-02-4-06-P-1

Соответствует требованиям		ISO 13849-1: 2015 Категория 4, PL e
		IEC 61508 SIL 3
		IEC 62061 SIL 3
Срок службы TM (Mission Time)	[h]	175200
PFH	[1/h]	4,8E-09

Механические данные

Вес	[g]	5170
Размеры	[mm]	736 x 50 x 60
Материал		корпус: алюминий; фронтальная оптика: PC
Длина L	[mm]	736

Дисплеи / Элементы управления

Дисплей	Излучатель	4 x светодиод
	Излучатель	LCD-дисплей

Принадлежности

Комплект поставки	уголок для монтажа: 4
	Гайки с пазом: 4

Примечания

Упаковочная величина	1 шт.

электрическое подключение

Разъем: 1 x M12; кодировка: A; Максимальная длина кабеля: 100 m; для сечения кабеля 1 мм²

OY901S

Многолучевые барьеры безопасности

OYD0510-02-4-06-P-1
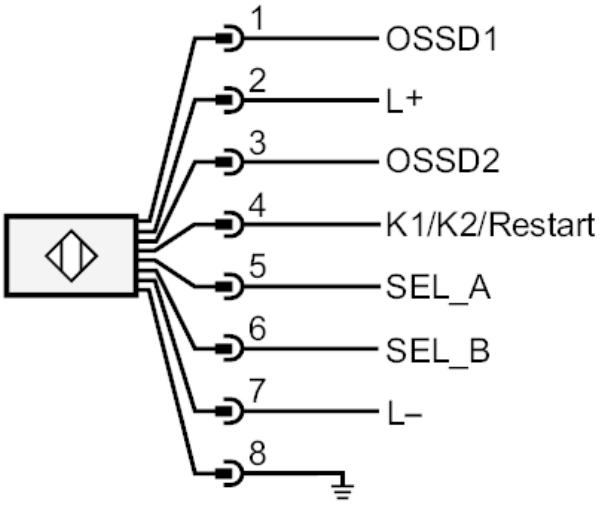
Соединение