OY5113

Измерительная световая сетка

OYA2090-210-0-10-C-3-IO

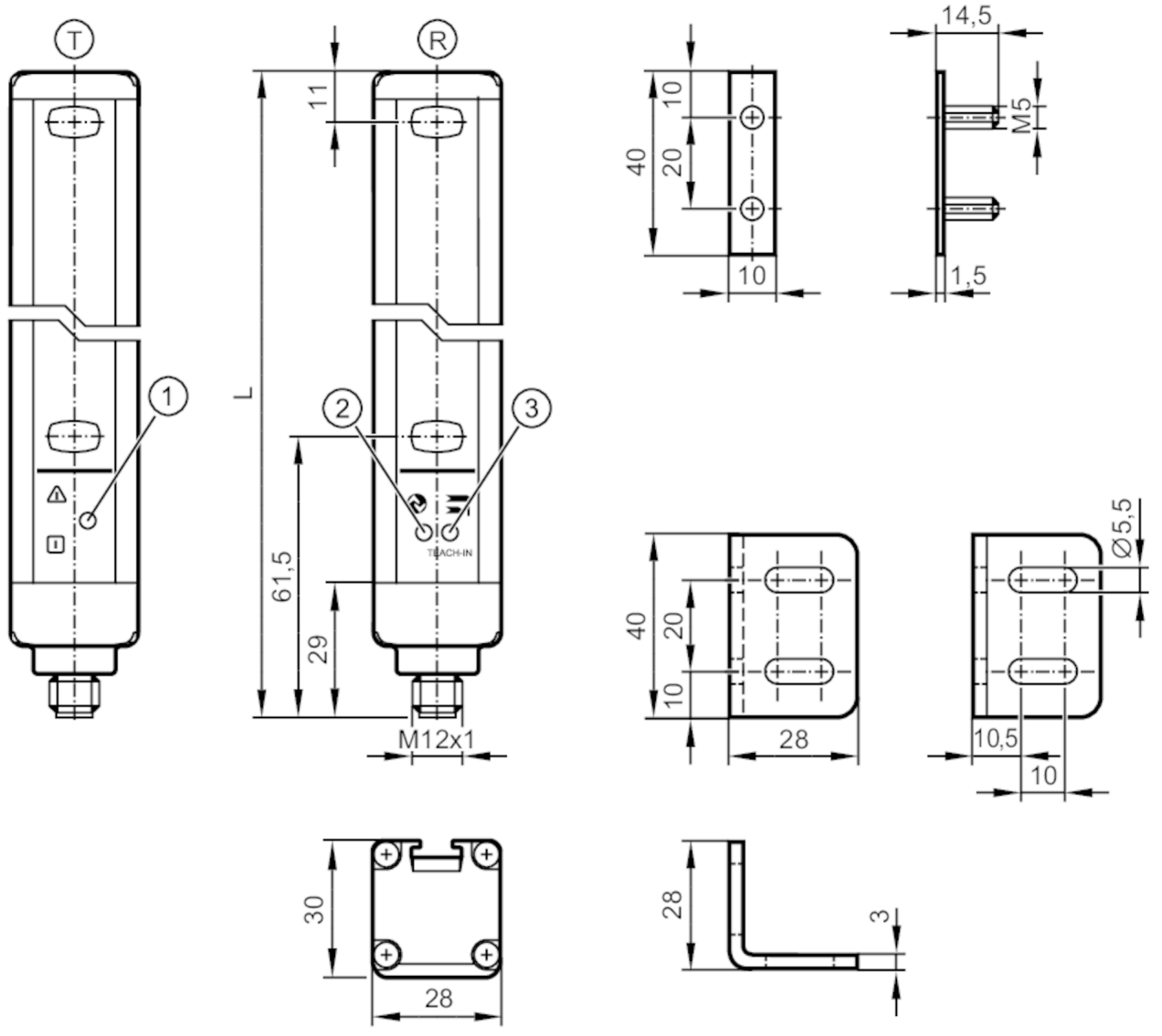

	Излучатель
1	светодиод зелёный
2	светодиод красный
	приёмник
3	светодиод зелёный
4	светодиод жёлтый
5	светодиод красный

Характеристики	
Тип света	Инфракрасный свет
Электрическое исполнение	PNP/NPN; (параметризуемый)
Степень защиты	IP 65; IP 67

Электронные данные	
Рабочее напряжение [V]	19,2...28,8 DC
Класс защиты	III
Защита от переполюсовки	да

OY5113

Измерительная световая сетка

OYA2090-210-0-10-C-3-IO

Макс. время задержки при включении	[ms]	300
Тип света		Инфракрасный свет
Длина волны	[nm]	880
Приёмник		
Потребление тока	[mA]	100
Излучатель		
Потребление тока	[mA]	15
Входы/выходы		
Количество входов и выходов		Количество цифровых выходов: 1
Выходы		
Электрическое исполнение		PNP/NPN; (параметризуемый)
Количество цифровых выходов		1
Функция выходного сигнала		нормально открытый / нормально закрытый; (параметризуемый)
Макс. падение напряжения коммутационного выхода DC	[V]	2
Макс. допустимая токовая нагрузка на каждый выход	[mA]	100
Частота переключения DC	[Hz]	11
Защита от короткого замыкания		да
Защита от перегрузок по току		да
Диапазон контроля		
Количество лучей		210
Высота чувствительного поля	[mm]	2090
Ширина поля обнаружения (низкая интенсивность света)	[m]	0...2
Ширина поля обнаружения (высокая интенсивность света)	[m]	1...10
Расстояние между лучами	[mm]	10
Программное обеспечение / Программирование		
Выбор параметров		гистерезис / окно; вторая точка переключения; Задержка включения и выключения; включения; Функция обучения; Режим срабатывания на свет / затемнение
Интерфейсы		
Коммуникационный интерфейс		IO-Link
Способ передачи		COM2 (38,4 kBaud)
IO-Link проверка		1.1
Стандарт SDCI		IEC 61131-9
Профили		Common - I&D: Identification and Diagnosis
		Function: Multiple switching signal
SIO режим		да

OY5113

Измерительная световая сетка

OYA2090-210-0-10-C-3-IO

Нужный тип порта		A	
Миним.время рабочего цикла	[ms]	10,4	
Рабочие данные IO-Link (циклические)		**Функция**	**длина бита**
		рабочее значение	80
		состоянием прибора	4
		бинарная информация о переключении	2
IO-Link функции (ациклические)		специфичный для приложения тег; счетчик часов работы	
Поддерживаемые DeviceID		**Режим работы**	**ID прибора**
		default	1403
Примечание		Дополнительную информацию см. в файле PDF IODD в разделе «Файлы для скачивания».	
Условия эксплуатации			
Температура окружающей среды	[°C]	-10...55	
Температура хранения	[°C]	-25...70	
Степень защиты		IP 65; IP 67	
Макс. защищенность от внешней засветки	[klx]	10	
Испытания / одобрения			
ЭМС		EN 61000-4-2 ESD	4 kV CD / 8 kV AD
		EN 61000-4-3 ВЧ излучение	3 V/m
		EN 61000-4-4 Burst	2 kV
		EN 61000-4-6 ВЧ проводимость	3 V
		EN 55011	класс A
Виброустойчивость		EN 60068-2-6 Fc	(10-55) Hz 1 мм амплитуда, период колебаний 5 мин., 30 мин. в зависимости от оси при резонансе или 55 Гц
Ударопрочность		EN 60068-2-27 Ea	30 г 11 мс полусинуса; 3 удара в каждом направлении по 3 координатным осям
MTTF	[годы]	46	
Механические данные			
Вес	[g]	6,5	
Корпус		Прямоугольный	
Размеры	[mm]	2163 x 30 x 28	
Материал		корпус: алюминий; фронтальная оптика: PC	
Длина L	[mm]	2163	
Дисплеи / Элементы управления			
Дисплей		Излучатель	2 светодиод
		приёмник	3 светодиод
Принадлежности			
Комплект поставки		уголок для монтажа: 3	
		Гайки с пазом: 3	
		гайки	
Примечания			
Упаковочная величина		1 шт.	

OY5113

Измерительная световая сетка

OYA2090-210-0-10-C-3-IO

электрическое подключение - Излучатель

Разъем: 1 x M12; кодировка: A

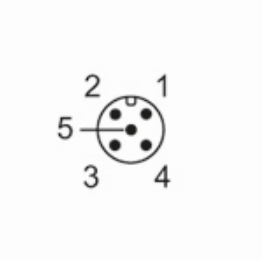

Соединение

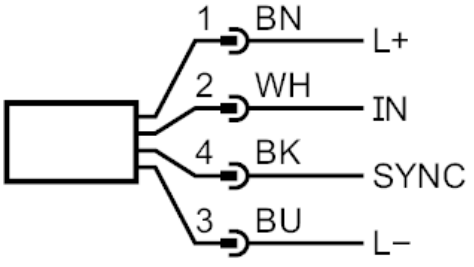

электрическое подключение - приёмник

Разъем: 1 x M12; кодировка: A

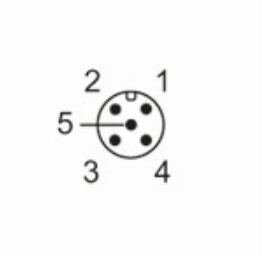
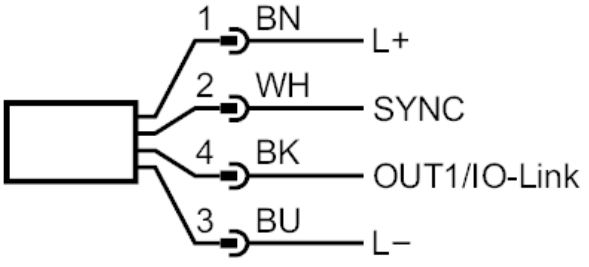
Соединение