OY513S

Многолучевые барьеры безопасности

OYA910-04-4-12-P-4-M

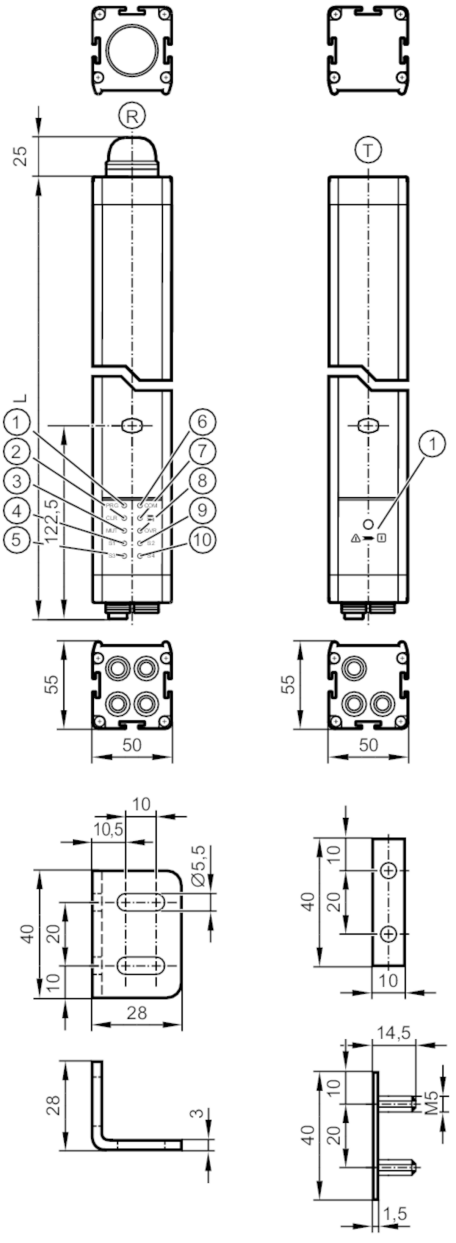

T	Излучатель
1	светодиод 3-цветный красный / жёлтый / зелёный
-	
R	приёмник
1	светодиод жёлтый
2	светодиод жёлтый
3	светодиод жёлтый
4	светодиод жёлтый
5	светодиод жёлтый
6	светодиод оранжевый
7	светодиод 2-цветный красный/зеленый
8	светодиод жёлтый
9	светодиод жёлтый
10	светодиод жёлтый

Характеристики

Тип света	Инфракрасный свет

OY513S

Многолучевые барьеры безопасности

OYA910-04-4-12-P-4-M

Электрическое исполнение		PNP
Степень защиты		IP 65; IP 67
Электронные данные		
Рабочее напряжение	[V]	24 DC
Класс защиты		III
Защита от переполюсовки		да
Время задержки включения питания	[s]	< 10
Тип света		Инфракрасный свет
Длина волны	[nm]	950
Приёмник		
Потребление тока	[mA]	84
Излучатель		
Потребление тока	[mA]	42
Выходы		
Электрическое исполнение		PNP
Количество OSSD выходов		2
Макс. допустимая токовая нагрузка на каждый OSSD выход	[mA]	300; (24 V)
Защита от короткого замыкания		да
Диапазон контроля		
Высота защищённой зоны	[mm]	910
Количество лучей		4
Ширина защищенной зоны (низкая сила излучения)	[m]	0...4
Ширина защищенной зоны (высокая сила излучения)	[m]	3...12
Время реакции		
Время отклика	[ms]	5,5
Условия эксплуатации		
Применение		Класс C согласно EN 60654-1 водонепроницаемое исполнение
Температура окружающей среды	[°C]	-30...55
Температура хранения	[°C]	-30...70
Макс. допустимая относительная влажность воздуха	[%]	95; (без конденсации)
Степень защиты		IP 65; IP 67
Испытания / одобрения		
ЭМС		IEC 61496-1
Ударопрочность		IEC 61496-1
Вибропрочность		IEC 61496-1
Классификация безопасности		
Тип ESPE (IEC 61496-1)		4

OY513S

Многолучевые барьеры безопасности

OYA910-04-4-12-P-4-M

Соответствует требованиям		ISO 13849-1: 2015 Категория 4, PL e
		IEC 61508 SIL 3
		IEC 62061 SIL 3
Срок службы TM (Mission Time)	[h]	175200
PFH	[1/h]	1E-08

Механические данные

Вес	[g]	6905
Размеры	[mm]	1085 x 50 x 55
Материал		корпус: алюминий; фронтальная оптика: PC
Длина L	[mm]	1085

Дисплеи / Элементы управления

Дисплей	Излучатель	1 x светодиод
	приёмник	10 x светодиод

Принадлежности

Комплект поставки	уголок для монтажа: 6
	Гайки с пазом: 6

Примечания

Упаковочная величина	1 шт.

электрическое подключение - Излучатель

Соединение

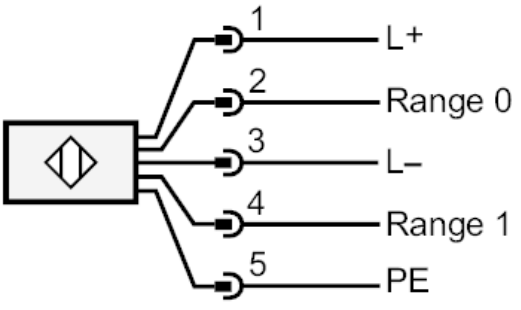

Разъем: 1 x M12; кодировка: A

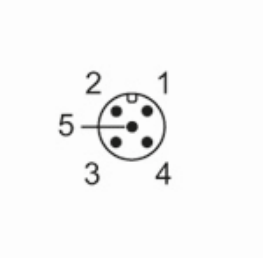

OY513S

Многолучевые барьеры безопасности

OYA910-04-4-12-P-4-M

электрическое подключение - приёмник

Соединение

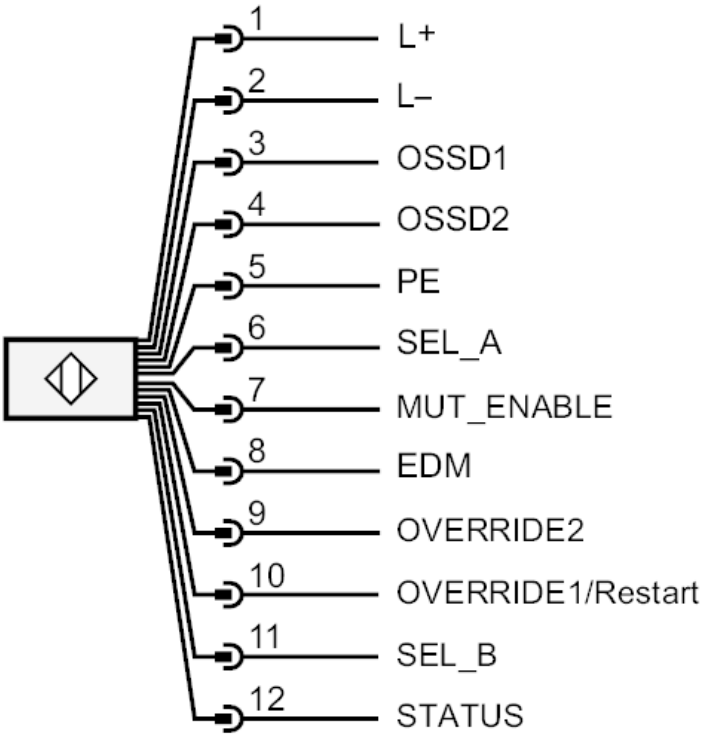
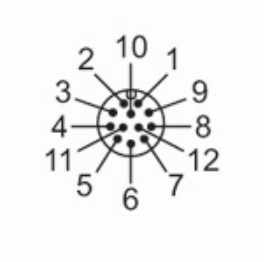
Разъем: 1 x M12; Максимальная длина кабеля: 100 m; для сечения кабеля 1 мм²