OPL203

Оптический угловой датчик

OPL-FNKG/IO-LINK/AS

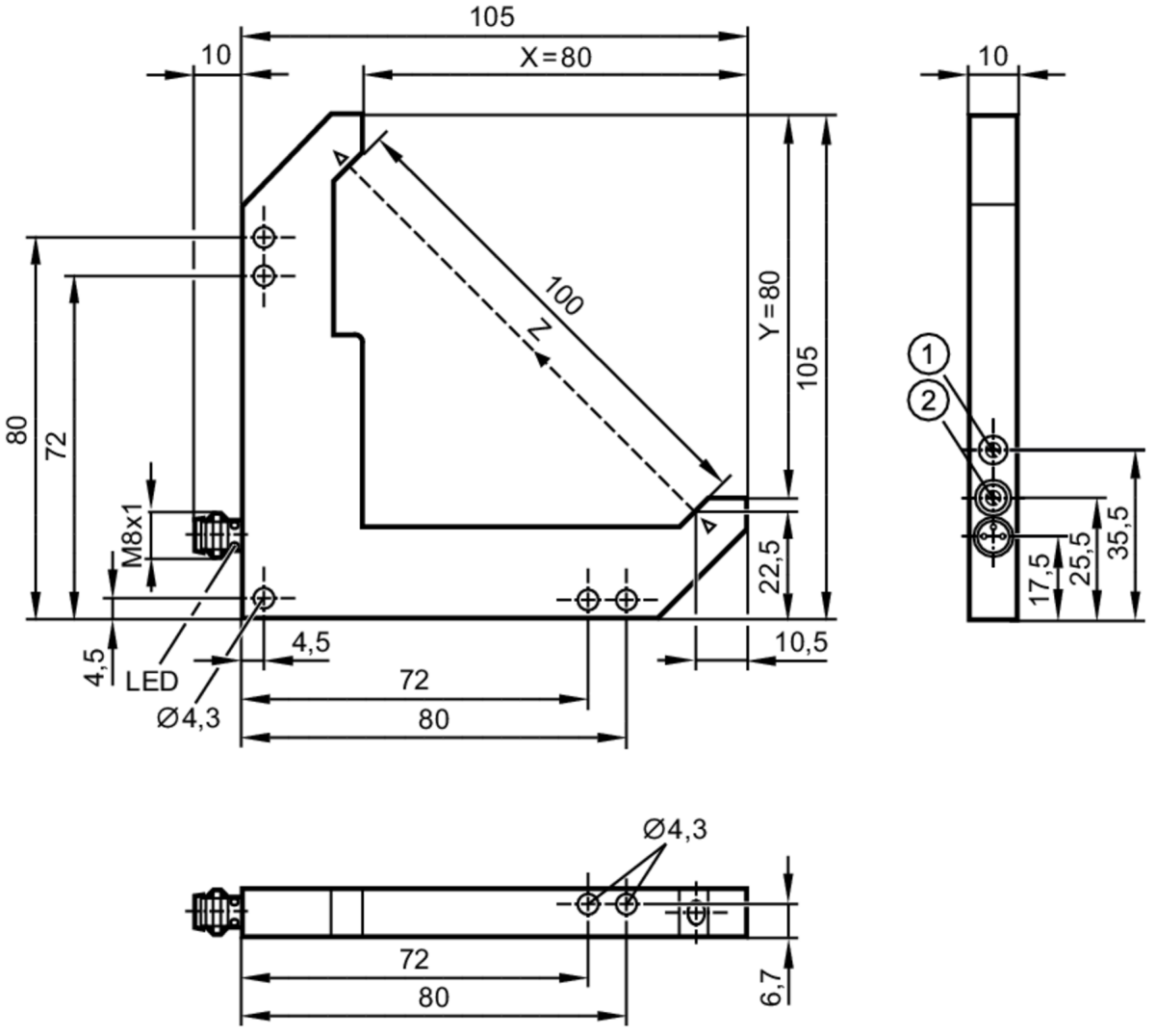

1 Потенциометр для настройки чувствительности
2 Выбор функции выхода

Характеристики		
Тип света		красный свет
Электронные данные		
Рабочее напряжение	[V]	10...30 DC; ("supply class 2" согласно cULus)
Потребление тока	[mA]	< 30
Класс защиты		III
Защита от переполюсовки		да
Тип света		красный свет
Длина волны	[nm]	660
Выходы		
Электрическое исполнение		NPN
Функция выходного сигнала		Режим срабатывания на свет / затемнение; (по выбору)

OPL203

Оптический угловой датчик

OPL-FNKG/IO-LINK/AS

Макс. падение напряжения коммутационного выхода DC	[V]	1
Постоянный ток нагрузки коммутационного выхода DC	[mA]	100
Частота переключения DC	[Hz]	5000
Защита от короткого замыкания		да
Тип защиты от короткого замыкания		тактовый
Защита от перегрузок по току		да
Диапазон контроля		
Диаметр наименьшего обнаруживаемого объекта	[mm]	0,3
Интерфейсы		
Коммуникационный интерфейс		IO-Link
Способ передачи		COM2 (38,4 kBaud)
IO-Link проверка		1.1
Стандарт SDCI		IEC 61131-9
Профили		Smart Sensor - SSP 0 / Generic Profiled Sensor
		Function / Device identification
		Function / Multiple switching signal
		Function / Process data variable
		Function / Device diagnosis
		Function / Teach channel
SIO режим		да
Нужный тип порта		A
Миним.время рабочего цикла	[ms]	3,2
Поддерживаемые DeviceID		**Режим работы** / **ID прибора**
		default / 1103
Условия эксплуатации		
Температура окружающей среды	[°C]	-25...60
Степень защиты		IP 67
Испытания / одобрения		
ЭМС		EN 60947-5-2
MTTF	[годы]	709
Механические данные		
Вес	[g]	182
Размеры	[mm]	105 x 10 x 105
Длина стороны X	[mm]	80
Длина стороны Y	[mm]	80
Ширина датчика Z	[mm]	100
Материал		корпус: отливка из цинка анодное оксидирование, покрытие черной эмалью; Оптика: стекло

OPL203

Оптический угловой датчик

OPL-FNKG/IO-LINK/AS

Дисплеи / Элементы управления		
Дисплей	Состояние выхода	1 x светодиод, жёлтый

Примечания	
Примечания	Напряжение питания "supply class 2" согласно cULus
Упаковочная величина	1 шт.

электрическое подключение

Разъем: 1 x M8; кодировка: A

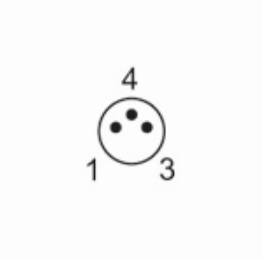

Соединение

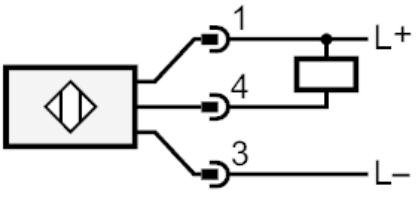

4	OUT / IO-Link

Другие данные

рабочий режим можно настроить через IO-Link

	стандартный	High Resolution	Power	Speed
Разрешение	0,3 mm	0,2 mm	1,0 mm	0,3 mm
Воспроизводимость	0,02 mm	0,02 mm	0,02 mm	0,02 mm
Частота переключения	5000 Hz	1500 Hz	250 Hz	8000 Hz
Воспроизводимость	3 σ			