OO5005

Усилитель для волоконной оптики

OOF-FPKG/M12/GL4

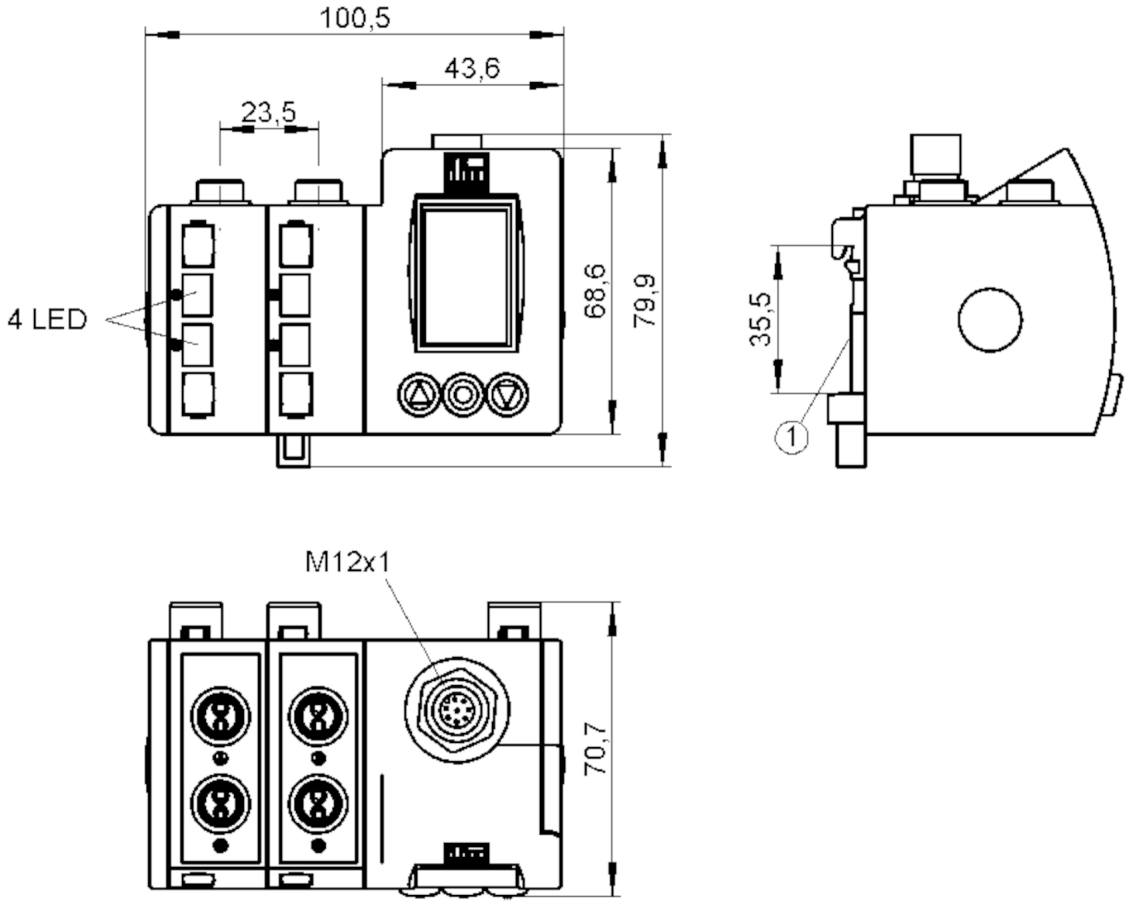

1 Установка на DIN-рейке

Характеристики	
Тип света	красный свет
Корпус	Прямоугольный
Приложение	
Особенности	Функциональный контрольный выход
Электронные данные	
Рабочее напряжение [V]	12...36 DC
Потребление тока [mA]	50; ((24 V))
Макс. потребляемая мощность [VA]	1,2
Класс защиты	III
Защита от переполюсовки	да
Тип света	красный свет
Длина волны [nm]	630
Выходы	
Электрическое исполнение	PNP
Функция выходного сигнала	Режим срабатывания на свет / затемнение; (программируемый)

OO5005

Усилитель для волоконной оптики

OOF-FPKG/M12/GL4

Макс. падение напряжения коммутационного выхода DC	[V]	2
Функциональный контрольный выход		да
Макс. нагрузка тока для функционального контрольного выхода	[mA]	200
Постоянный ток нагрузки коммутационного выхода DC	[mA]	200
Частота переключения DC	[Hz]	1500
Примечание к частоте переключения	[Hz]	стандартный
Защита от короткого замыкания		да
Тип защиты от короткого замыкания		тактовый
Защита от перегрузок по току		да
Функция времени	[s]	0,001...0,1
Диапазон контроля		
Диапазон	[m]	< 0,4; (Однолучевой световой барьер)
Диапазон	[mm]	0...200; (Датчик диффузного отражения)
Настраиваемый диапазон		да
Программное обеспечение / Программирование		
Выбор параметров		автоматическая и ручная настройка точки переключения; логические функции И, ИЛИ; вторая точка переключения
Условия эксплуатации		
Температура окружающей среды	[°C]	-20...60
Степень защиты		IP 65
Испытания / одобрения		
ЭМС		EN 60947-5-2
		EN 55011 — класс B
Механические данные		
Вес	[g]	508
Корпус		Прямоугольный
Размеры	[mm]	79,9 x 100,5 x 70,7
Количество каналов		4
Присоединение оптоволоконного кабеля		FE-00 / FT-00
Материал		корпус: ABS; окно дисплея: PMMA; светодиодное окно: SEPS; крышка: отливка из цинка пластмассовое покрытие (PA)
Насадка на линзы		Боковая оптика

OO5005

Усилитель для волоконной оптики

OOF-FPKG/M12/GL4

Дисплеи / Элементы управления		
Дисплей		Графический ЖК-дисплей, вращение дисплея на 180° возможно выбор языка (немецкий, английский, французский)
	Состояние выхода	4 x светодиод, жёлтый
Электронная блокировка	да	

Принадлежности	
Комплект поставки	рейка: 1 x 89 mm, EN 60715

Примечания	
Примечания	Напряжение питания "supply class 2" согласно cULus
Упаковочная величина	1 шт.

электрическое подключение

Разъем: 1 x M12; кодировка: A

Соединение

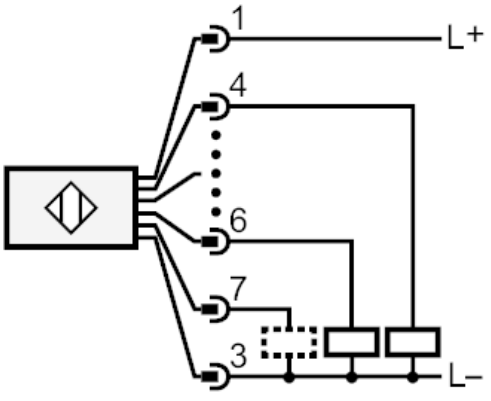

4: Out 1
2: Out 2
5: Out 3
6: Out 4

7	Функциональный контрольный выход