O8H271

Датчик диффузного отражения с функцией подавления заднего фона

O8H-FPKG/IO-Link/0,30M/AS/3P

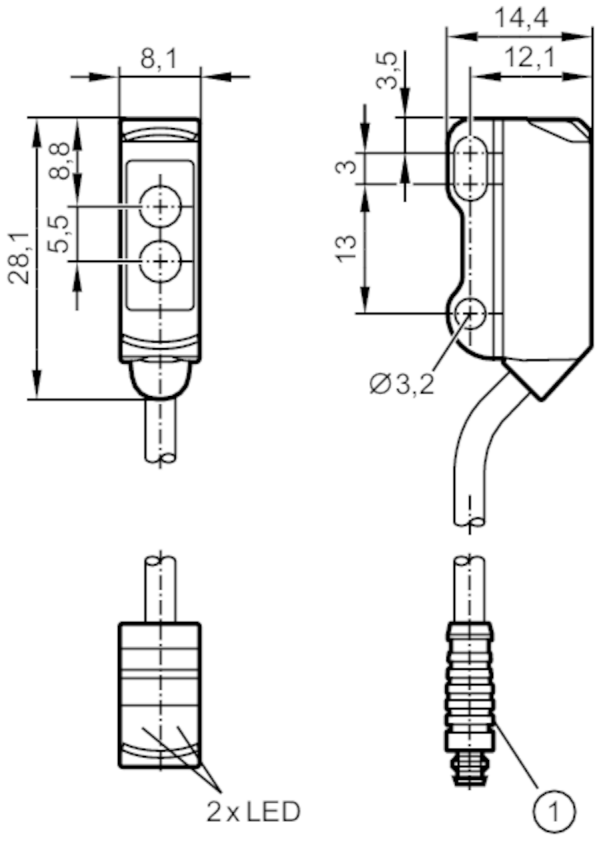

1: иллюстрация (пример)
Приёмник за верхней линзой
излучатель за нижней линзой

Характеристики		
Тип света		красный свет
Корпус		Прямоугольный
Приложение		
Особенности		Подавление заднего фона
Функциональный принцип		Датчик диффузного отражения
Электронные данные		
Рабочее напряжение	[V]	10...30 DC
Потребление тока	[mA]	20; ((24 V))
Класс защиты		III
Защита от переполюсовки		да
Тип света		красный свет
Длина волны	[nm]	633
Выходы		
Электрическое исполнение		PNP
Функция выходного сигнала		Режим срабатывания на свет / затемнение; (программируемый)

O8H271

Датчик диффузного отражения с функцией подавления заднего фона

O8H-FPKG/IO-Link/0,30M/AS/3P

Макс. падение напряжения коммутационного выхода DC	[V]	2,5
Постоянный ток нагрузки коммутационного выхода DC	[mA]	100
Частота переключения DC	[Hz]	1000
Защита от короткого замыкания		да
Тип защиты от короткого замыкания		тактовый
Диапазон контроля		
Диапазон	[mm]	1...80; (белая бумага 200 x 200 mm)
Диапазон для белого объекта (90 % отражение)	[mm]	1...80
Диапазон для серого объекта (18 % отражение)	[mm]	3...76
Диапазон для черного объекта (6 % отражение)	[mm]	5...74
Настройка параметров в пределах	[mm]	10...80
Настраиваемый диапазон		да
Макс. диаметр светового пятна	[mm]	4
Размеры светового пятна по отношению к		при максимальном диапазоне
Доступно подавление заднего фона		да
Интерфейсы		
Коммуникационный интерфейс		IO-Link
Способ передачи		COM2 (38,4 kBaud)
IO-Link проверка		1.1
Стандарт SDCI		IEC 61131-9
Профили		Smart Sensor - SSP 0 / Generic Profiled Sensor
		Function / Device identification
		Function / Multiple switching signal
		Function / Process data variable
		Function / Device diagnosis
		Function / Teach channel
SIO режим		да
Нужный тип порта		A
Миним.время рабочего цикла	[ms]	10
Рабочие данные IO-Link (циклические)		**Функция** / **длина бита**
		рабочее значение / 32
		состоянием прибора / 4
		бинарная информация о переключении / 1
IO-Link функции (ациклические)		специфичный для приложения тег; счетчик часов работы; счётчик циклов переключения

O8H271

Датчик диффузного отражения с функцией подавления заднего фона

O8H-FPKG/IO-Link/0,30M/AS/3P

Поддерживаемые DeviceID	**Режим работы**	**ID прибора**
	default	1117

Условия эксплуатации		
Температура окружающей среды [°C]	-25...60	
Степень защиты	IP 65; IP 67	
Испытания / одобрения		
ЭМС	EN 60947-5-2	
MTTF [годы]	756	
Сертификат UL	Ta	-25...60 °C
	Enclosure type	Type 1
	напряжение питания	Limited Voltage/Current
	Регистрационный номер UL	E017
	Номер файла UL	E174191
Механические данные		
Вес [g]	21,1	
Корпус	Прямоугольный	
Размеры [mm]	28,1 x 8,1 x 14,4	
Материал	корпус: ABS; задняя часть корпуса: нерж. сталь (1.4404 / 316L)	
Материал линз	PMMA	
Насадка на линзы	Боковая оптика	
Дисплеи / Элементы управления		
Дисплей	Состояние выхода	1 x светодиод, жёлтый
	режим работы	1 x светодиод, зелёный
Примечания		
Упаковочная величина	1 шт.	

электрическое подключение

Кабель: 0,3 m, PVC; 3 x 0,08 mm²

Соединение

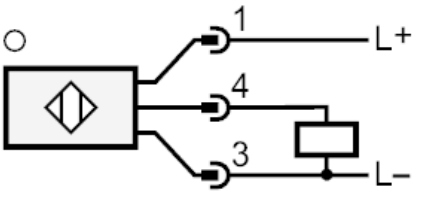

O8H271

Датчик диффузного отражения с функцией подавления заднего фона

O8H-FPKG/IO-Link/0,30M/AS/3P

Разъем: 1 x M8; кодировка: A

диаграммы и графики

линия точности

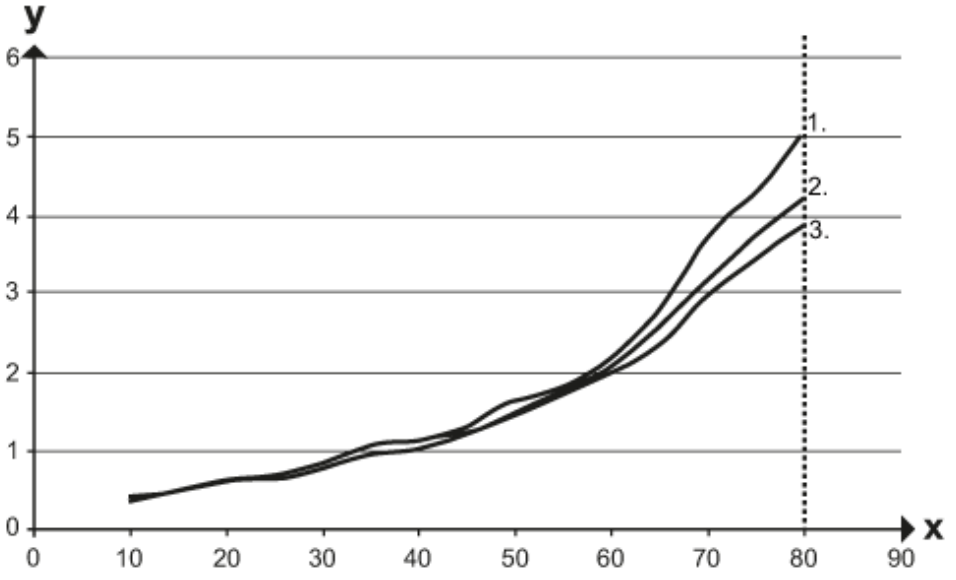

x: расстояние датчик/объект [mm]

y: мин. расстояние объект/задний фон [mm]

1 = объект черный (6 % отражение) , background white (90 % remission)

2 = объект серый (отражение 18 %) , background white (90 % remission)

3 = объект белый (отражение 90 %) , background white (90 % remission)

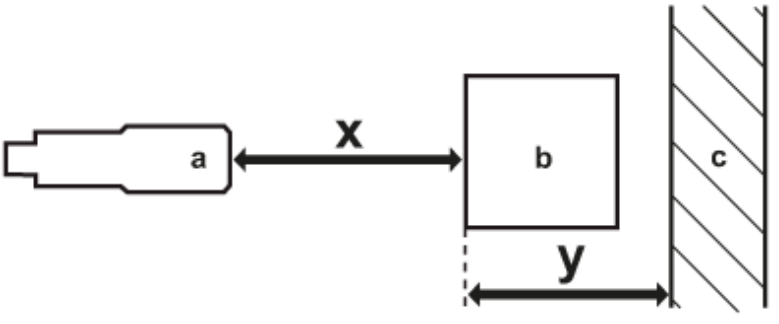

a: датчик

b: объект

c: задний фон

x: расстояние датчик/объект [mm]

y: мин. расстояние объект/задний фон [mm]