O8H270

Датчик диффузного отражения с функцией подавления заднего фона

O8H-FPKG/IO-Link/2,0M

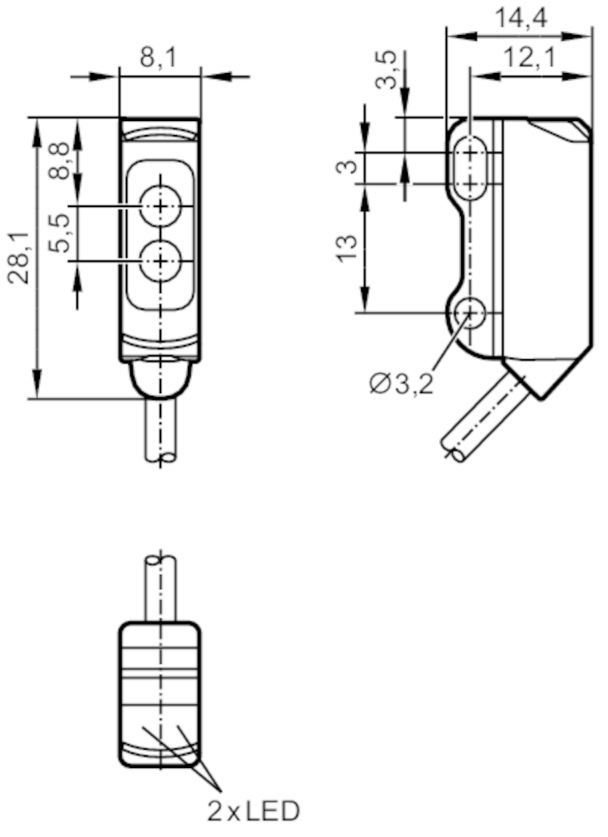

Приёмник за верхней линзой
излучатель за нижней линзой

Характеристики		
Тип света		красный свет
Корпус		Прямоугольный
Приложение		
Особенности		Подавление заднего фона
Функциональный принцип		Датчик диффузного отражения
Электронные данные		
Рабочее напряжение	[V]	10...30 DC
Потребление тока	[mA]	20; ((24 V))
Класс защиты		III
Защита от переполюсовки		да
Тип света		красный свет
Длина волны	[nm]	633
Выходы		
Электрическое исполнение		PNP
Функция выходного сигнала		Режим срабатывания на свет / затемнение; (программируемый)

O8H270

Датчик диффузного отражения с функцией подавления заднего фона

O8H-FPKG/IO-Link/2,0M

Макс. падение напряжения коммутационного выхода DC	[V]	2,5
Постоянный ток нагрузки коммутационного выхода DC	[mA]	100
Частота переключения DC	[Hz]	1000
Защита от короткого замыкания		да
Тип защиты от короткого замыкания		тактовый
Диапазон контроля		
Диапазон	[mm]	1...80; (белая бумага 200 x 200 mm)
Диапазон для белого объекта (90 % отражение)	[mm]	1...80
Диапазон для серого объекта (18 % отражение)	[mm]	3...76
Диапазон для черного объекта (6 % отражение)	[mm]	5...74
Настройка параметров в пределах	[mm]	10...80
Настраиваемый диапазон		да
Макс. диаметр светового пятна	[mm]	4
Размеры светового пятна по отношению к		при максимальном диапазоне
Доступно подавление заднего фона		да
Интерфейсы		
Коммуникационный интерфейс		IO-Link
Способ передачи		COM2 (38,4 kBaud)
IO-Link проверка		1.1
Стандарт SDCI		IEC 61131-9
Профили		Smart Sensor - SSP 0 / Generic Profiled Sensor
		Function / Device identification
		Function / Multiple switching signal
		Function / Process data variable
		Function / Device diagnosis
		Function / Teach channel
SIO режим		да
Нужный тип порта		A
Миним.время рабочего цикла	[ms]	10
Рабочие данные IO-Link (циклические)		**Функция** / **длина бита**
		рабочее значение / 32
		состоянием прибора / 4
		бинарная информация о переключении / 1
IO-Link функции (ациклические)		специфичный для приложения тег; счетчик часов работы; счётчик циклов переключения

O8H270

Датчик диффузного отражения с функцией подавления заднего фона

O8H-FPKG/IO-Link/2,0M

Поддерживаемые DeviceID	**Режим работы**	**ID прибора**
	default	1117

Условия эксплуатации		
Температура окружающей среды [°C]	-25...60	
Степень защиты	IP 65; IP 67	
Испытания / одобрения		
ЭМС	EN 60947-5-2	
MTTF [годы]	756	
Сертификат UL	Ta	-25...60 °C
	Enclosure type	Type 1
	напряжение питания	Limited Voltage/Current
	Регистрационный номер UL	E016
	Номер файла UL	E174191
Механические данные		
Вес [g]	37,3	
Корпус	Прямоугольный	
Размеры [mm]	28,1 x 8,1 x 14,4	
Материал	корпус: ABS; задняя часть корпуса: нерж. сталь (1.4404 / 316L)	
Материал линз	PMMA	
Насадка на линзы	Боковая оптика	
Дисплеи / Элементы управления		
Дисплей	Состояние выхода	1 x светодиод, жёлтый
	режим работы	1 x светодиод, зелёный
Примечания		
Упаковочная величина	1 шт.	

электрическое подключение

Кабель: 2 m, PVC; 3 x 0,08 mm²

Соединение

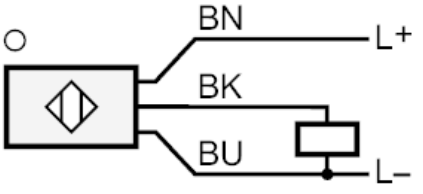

BK =	IO-Link
	Цвета жил :
BK =	черный
BN =	коричневый
BU =	синий

O8H270

Датчик диффузного отражения с функцией подавления заднего фона

O8H-FPKG/IO-Link/2,0M

диаграммы и графики

линия точности

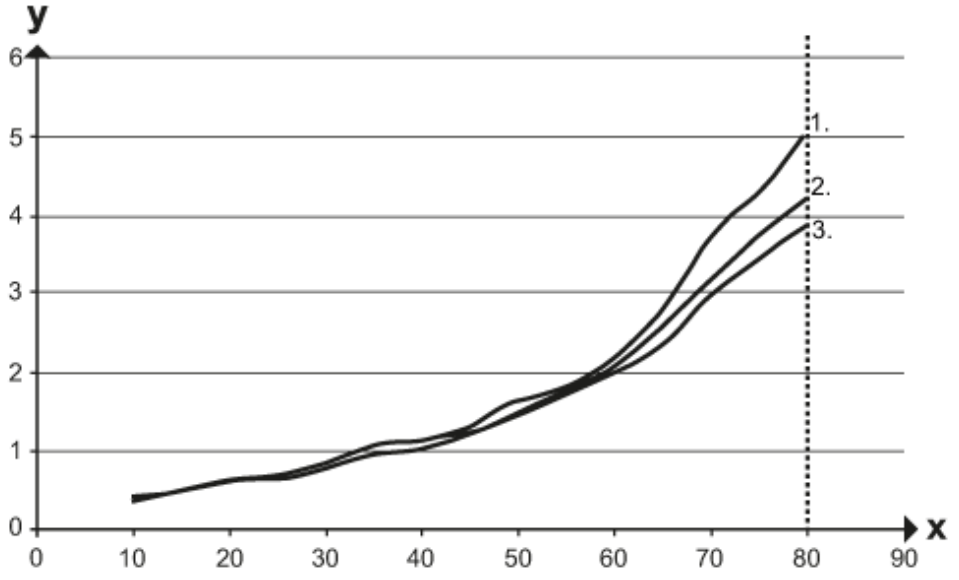

x: расстояние датчик/объект [mm]

y: мин. расстояние объект/задний фон [mm]

1 = объект черный (6 % отражение) , background white (90 % remission)

2 = объект серый (отражение 18 %) , background white (90 % remission)

3 = объект белый (отражение 90 %) , background white (90 % remission)

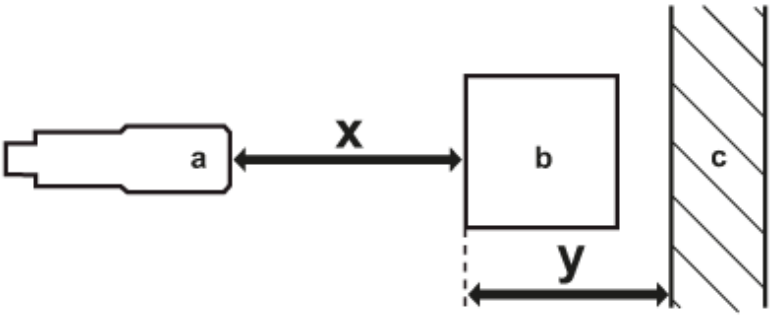

a: датчик

b: объект

c: задний фон

x: расстояние датчик/объект [mm]

y: мин. расстояние объект/задний фон [mm]