O6H309

Датчик диффузного отражения с функцией подавления заднего фона

O6H-FPKG/AS/4P

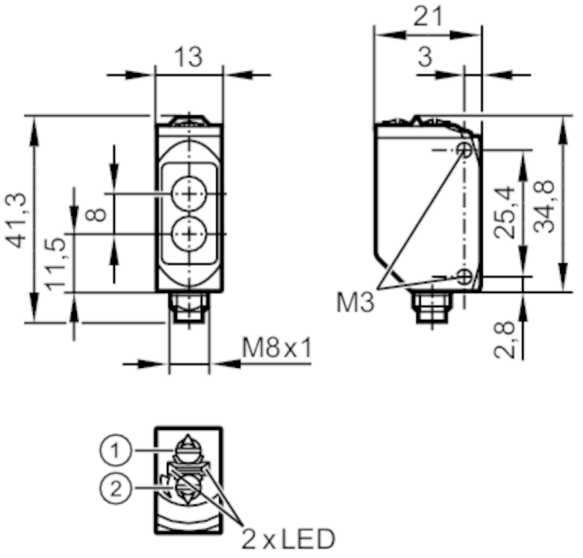

1: Выбор функции выхода
2: Потенциометр для настройки чувствительности

Характеристики		
Тип света		красный свет
Корпус		Прямоугольный
Приложение		
Особенности		Подавление заднего фона
Функциональный принцип		Датчик диффузного отражения
Электронные данные		
Рабочее напряжение	[V]	10...30 DC
Потребление тока	[mA]	22; ((24 V))
Класс защиты		III
Защита от переполюсовки		да
Тип света		красный свет
Длина волны	[nm]	633
Выходы		
Электрическое исполнение		PNP
Функция выходного сигнала		Режим срабатывания на свет / затемнение; (по выбору)
Макс. падение напряжения коммутационного выхода DC	[V]	2,5
Постоянный ток нагрузки коммутационного выхода DC	[mA]	100
Частота переключения DC	[Hz]	1000
Защита от короткого замыкания		да
Тип защиты от короткого замыкания		тактовый

O6H309

Датчик диффузного отражения с функцией подавления заднего фона

O6H-FPKG/AS/4P

Диапазон контроля			
Диапазон	[mm]	2...200; (белая бумага 200 x 200 mm)	
Диапазон для белого объекта (90 % отражение)	[mm]	2...200	
Диапазон для серого объекта (18 % отражение)	[mm]	4...200	
Диапазон для черного объекта (6 % отражение)	[mm]	8...200	
Настраиваемый диапазон		да	
Макс. диаметр светового пятна	[mm]	8	
Размеры светового пятна по отношению к		при максимальном диапазоне	
Доступно подавление заднего фона		да	
Интерфейсы			
Коммуникационный интерфейс		IO-Link	
Способ передачи		COM2 (38,4 kBaud)	
IO-Link проверка		1.1	
Стандарт SDCI		IEC 61131-9	
Профили		Smart Sensor - SSP 0	Generic Profiled Sensor
		Function	Device identification
		Function	Multiple switching signal
SIO режим		да	
Нужный тип порта		A	
Миним.время рабочего цикла	[ms]	2,5	
Рабочие данные IO-Link (циклические)		**Функция**	**длина бита**
		рабочее значение	8
		бинарная информация о переключении	1
IO-Link функции (ациклические)		специфичный для приложения тег; счетчик часов работы; счётчик циклов переключения	
Поддерживаемые DeviceID		**Режим работы**	**ID прибора**
		default	424
Условия эксплуатации			
Температура окружающей среды	[°C]	-25...80	
Степень защиты		IP 65; IP 67; IP 68; IP 69K	
Испытания / одобрения			
ЭМС		EN 60947-5-2	
MTTF	[годы]	534	
Сертификат UL		Ta	-25...40 °C
		Enclosure type	Type 1
		напряжение питания	Class 2
		Регистрационный номер UL	E010
Механические данные			
Вес	[g]	34,4	
Корпус		Прямоугольный	

O6H309

Датчик диффузного отражения с функцией подавления заднего фона

O6H-FPKG/AS/4P

Размеры	[mm]	41,3 x 13 x 21
Материал		корпус: нерж. сталь (1.4404 / 316L); пластмасса: PPSU; Уплотнение: EPDM
Материал линз		PMMA
Насадка на линзы		Боковая оптика
Момент затяжки	[Nm]	1; (болты)

Дисплеи / Элементы управления

Дисплей	Состояние выхода	1 x светодиод, жёлтый
	режим работы	1 x светодиод, зелёный

Примечания

Примечания	Напряжение питания "supply class 2" согласно cULus
Упаковочная величина	1 шт.

электрическое подключение

Разъем: 1 x M8; кодировка: A

Соединение

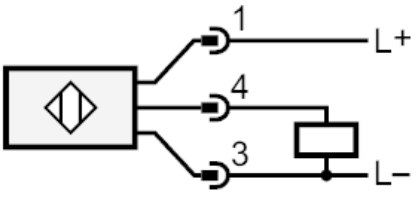

4	OUT / IO-Link

O6H309

Датчик диффузного отражения с функцией подавления заднего фона

O6H-FPKG/AS/4P

диаграммы и графики

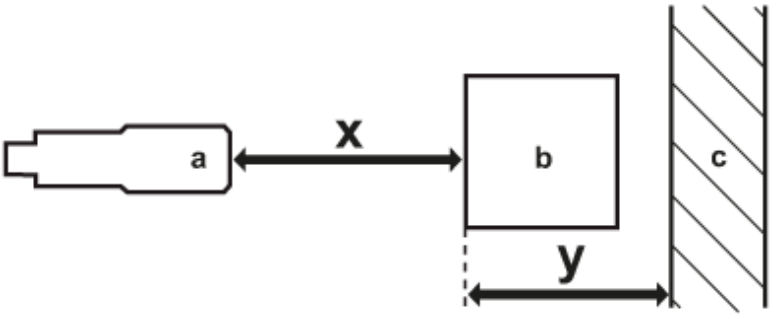

a: датчик

b: объект

c: задний фон

x: расстояние датчик/объект [mm]

y: мин. расстояние объект/задний фон [mm]

линия точности

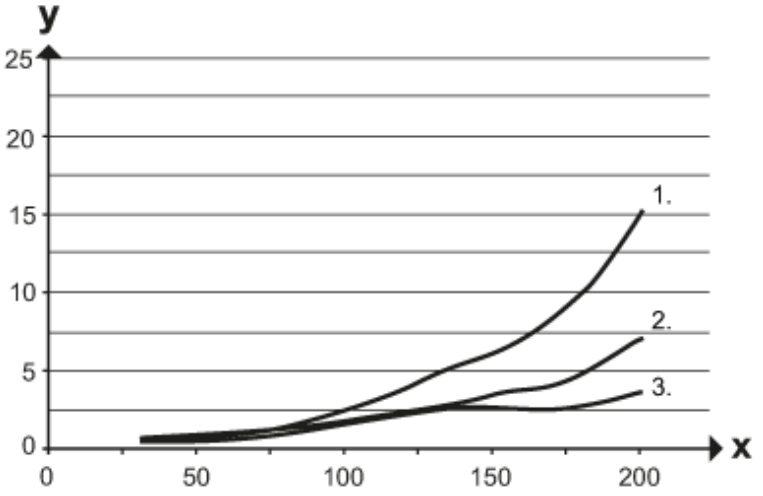

x: расстояние датчик/объект [mm]

y: мин. расстояние объект/задний фон [mm]

1 = объект черный (6 % отражение) , background white (90 % remission)

2 = объект серый (отражение 18 %) , background white (90 % remission)

3 = объект белый (отражение 90 %) , background white (90 % remission)