O6H708

Датчик диффузного отражения с функцией подавления заднего фона

O6HLFPKG/AS/4P

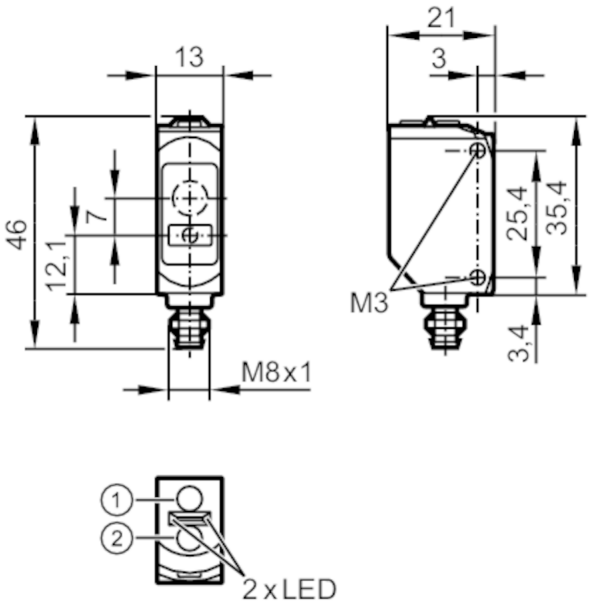

1 Programmiertaste
Приёмник за верхней линзой
излучатель за нижней линзой

Характеристики		
Тип света		красный свет
Лазерная защита класса		1
Корпус		Прямоугольный
Приложение		
Особенности		Подавление заднего фона
Функциональный принцип		Датчик диффузного отражения
Электронные данные		
Рабочее напряжение	[V]	10...30 DC
Потребление тока	[mA]	16; ((24 V))
Класс защиты		III
Защита от переполюсовки		да
Тип света		красный свет
Длина волны	[nm]	650
Выходы		
Электрическое исполнение		PNP
Функция выходного сигнала		Режим срабатывания на свет / затемнение; (по выбору)
Макс. падение напряжения коммутационного выхода DC	[V]	2,5
Постоянный ток нагрузки коммутационного выхода DC	[mA]	100
Частота переключения DC	[Hz]	1003

O6H708

Датчик диффузного отражения с функцией подавления заднего фона

O6HLFPKG/AS/4P

Защита от короткого замыкания		да	
Тип защиты от короткого замыкания		тактовый	
Диапазон контроля			
Диапазон	[mm]	1...200; (белая бумага 200 x 200 mm)	
Диапазон для белого объекта (90 % отражение)	[mm]	1...200	
Диапазон для серого объекта (18 % отражение)	[mm]	8...170	
Диапазон для черного объекта (6 % отражение)	[mm]	12...100	
Макс. диаметр светового пятна	[mm]	2,2	
Размеры светового пятна по отношению к		при максимальном диапазоне	
Доступно подавление заднего фона		да	
Интерфейсы			
Коммуникационный интерфейс		IO-Link	
Способ передачи		COM2 (38,4 kBaud)	
IO-Link проверка		1.1	
Стандарт SDCI		IEC 61131-9	
Профили		Smart Sensor - SSP 0	Generic Profiled Sensor
		Function	Device identification
		Function	Multiple switching signal
		Function	Process data variable
		Function	Device diagnosis
		Function	Teach channel
SIO режим		да	
Нужный тип порта		A	
Миним.время рабочего цикла	[ms]	10	
Рабочие данные IO-Link (циклические)		**Функция**	**длина бита**
		рабочее значение	32
		состоянием прибора	4
		бинарная информация о переключении	1
IO-Link функции (ациклические)		специфичный для приложения тег; счетчик часов работы; счётчик циклов включения	
Поддерживаемые DeviceID		**Режим работы**	**ID прибора**
		default	1026
Условия эксплуатации			
Температура окружающей среды	[°C]	-10...60	
Степень защиты		IP 65; IP 67	
Испытания / одобрения			
ЭМС		EN 60947-5-2	
Лазерная защита класса		1	

O6H708

Датчик диффузного отражения с функцией подавления заднего фона

O6HLFPKG/AS/4P

Примечание к лазерной защите		Внимание:	лазер
		класс лазера:	1
			EN / IEC60825-1:2007
			EN / IEC60825-1:2014
			Complies with 21 CFR 1040.10 except for conformance with IEC 60825-1 Ed. 3, as described in Laser Notice No. 56, dated May 8, 2019.
MTTF	[годы]	513	
Сертификат UL		Ta	-25...40 °C
		Enclosure type	Type 1
		напряжение питания	Class 2
		Номер файла UL	E174191

Механические данные

Вес	[g]	19,1
Корпус		Прямоугольный
Размеры	[mm]	46 x 13 x 21
Материал		корпус: ABS; PPSU; Уплотнение: EPDM
Материал линз		PMMA
Момент затяжки	[Nm]	0,5; (болты)

Дисплеи / Элементы управления

Дисплей	Состояние выхода	1 x светодиод, жёлтый
	режим работы	1 x светодиод, зелёный

Примечания

Примечания	Напряжение питания "supply class 2" согласно cULus
Упаковочная величина	1 шт.

электрическое подключение

Разъем: 1 x M8; кодировка: A

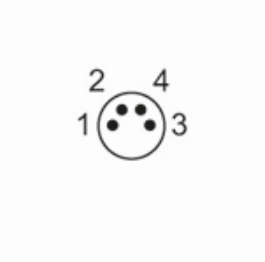

O6H708

Датчик диффузного отражения с функцией подавления заднего фона

O6HLFPKG/AS/4P

Соединение

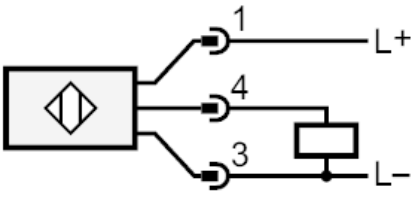

4	OUT / IO-Link

Другие данные

Повторяемость / точность: 6 σ

	Повторяемость измеряемых значений	
Abstand	белый (отражение 90 %)	чёрный (6%...90% отражение)
20 mm	0,1 mm	0,5 mm
100 mm	0,5 mm	2,0 mm
200 mm	4 mm	OL

	Точность	
Abstand	белый (отражение 90 %)	чёрный (6%...90% отражение)
20 mm	± 1,0 mm	± 1,3 mm
100 mm	± 5,0 mm	± 6,5 mm
200 mm	± 20,0 mm	OL

Значения при	
Внешнее освещение на объекте	< 10 klx

O6H708

Датчик диффузного отражения с функцией подавления заднего фона

O6HLFPKG/AS/4P

диаграммы и графики

линия точности

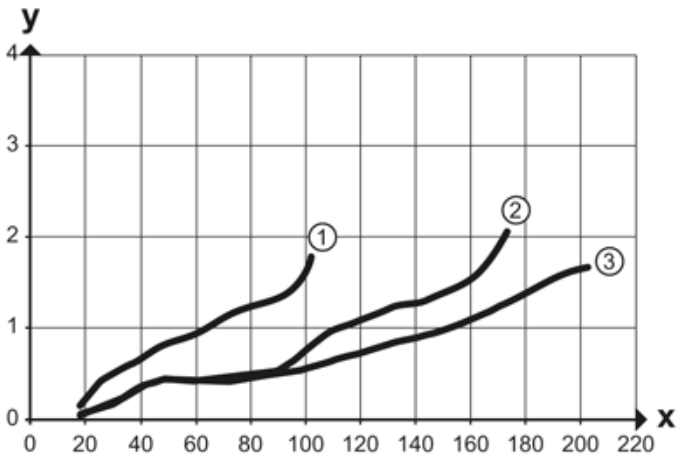

x: расстояние датчик/объект [mm]

y: мин. расстояние объект/задний фон [mm]

1 = объект черный (6 % отражение) , background white (90 % remission)

2 = объект серый (отражение 18 %) , background white (90 % remission)

3 = объект белый (отражение 90 %) , background white (90 % remission)

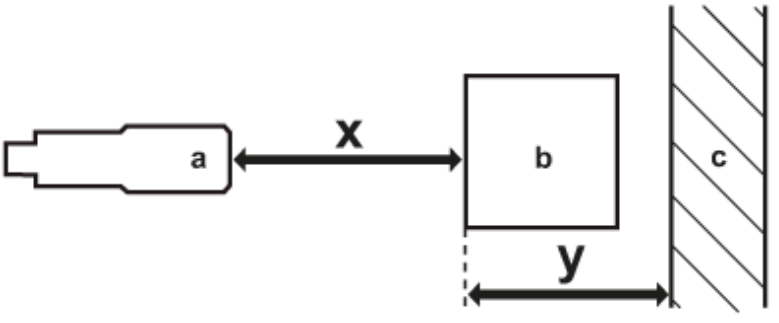

a: датчик

b: объект

c: задний фон

x: расстояние датчик/объект [mm]

y: мин. расстояние объект/задний фон [mm]