O6H701

Датчик диффузного отражения с функцией подавления заднего фона

O6HLFPKG/0,30m/US

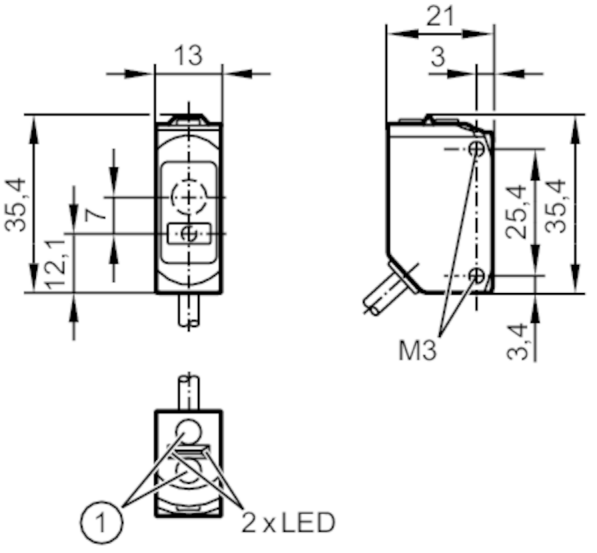

1 Programmiertaste
Приёмник за верхней линзой
излучатель за нижней линзой

Характеристики		
Тип света		красный свет
Лазерная защита класса		1
Корпус		Прямоугольный
Приложение		
Особенности		Подавление заднего фона
Функциональный принцип		Датчик диффузного отражения
Электронные данные		
Рабочее напряжение	[V]	10...30 DC
Потребление тока	[mA]	16; (24 V)
Класс защиты		III
Защита от переполюсовки		да
Тип света		красный свет
Длина волны	[nm]	650
Выходы		
Электрическое исполнение		PNP
Функция выходного сигнала		Режим срабатывания на свет / затемнение; (по выбору)
Макс. падение напряжения коммутационного выхода DC	[V]	2,5
Постоянный ток нагрузки коммутационного выхода DC	[mA]	100
Частота переключения DC	[Hz]	1000
Защита от короткого замыкания		да

O6H701

Датчик диффузного отражения с функцией подавления заднего фона

O6HLFPKG/0,30m/US

Тип защиты от короткого замыкания		тактовый
Диапазон контроля		
Диапазон	[mm]	1...100; (белая бумага 200 x 200 mm)
Диапазон для белого объекта (90 % отражение)	[mm]	1...100
Диапазон для серого объекта (18 % отражение)	[mm]	8...100
Диапазон для черного объекта (6 % отражение)	[mm]	12...100
Настраиваемый диапазон		да
Макс. диаметр светового пятна	[mm]	2
Размеры светового пятна по отношению к		при максимальном диапазоне
Доступно подавление заднего фона		да
Интерфейсы		
Коммуникационный интерфейс		IO-Link
Способ передачи		COM2 (38,4 kBaud)
IO-Link проверка		1.1
Стандарт SDCI		IEC 61131-9
Профили		Smart Sensor - SSP 0 / Generic Profiled Sensor
		Function / Device identification
		Function / Multiple switching signal
		Function / Process data variable
		Function / Device diagnosis
		Function / Teach channel
SIO режим		да
Нужный тип порта		A
Миним.время рабочего цикла	[ms]	10
Рабочие данные IO-Link (циклические)		**Функция** / **длина бита**
		рабочее значение / 32
		состоянием прибора / 4
		бинарная информация о переключении / 1
IO-Link функции (ациклические)		специфичный для приложения тег; счетчик часов работы; счётчик циклов включения
Поддерживаемые DeviceID		**Режим работы** / **ID прибора**
		default / 526
Условия эксплуатации		
Температура окружающей среды	[°C]	-10...60
Степень защиты		IP 65; IP 67
Испытания / одобрения		
ЭМС		EN 60947-5-2
Лазерная защита класса		1

O6H701

Датчик диффузного отражения с функцией подавления заднего фона

O6HLFPKG/0,30m/US

Примечание к лазерной защите		Внимание:	лазер
		класс лазера:	1
			EN / IEC60825-1:2007
			EN / IEC60825-1:2014
			Complies with 21 CFR 1040.10 except for conformance with IEC 60825-1 Ed. 3, as described in Laser Notice No. 56, dated May 8, 2019.
MTTF	[годы]	513	
Сертификат UL		Ta	-25...50 °C
		Enclosure type	Type 1
		напряжение питания	Class 2

Механические данные

Вес	[g]	33,8
Корпус		Прямоугольный
Размеры	[mm]	35,4 x 13 x 21
Материал		корпус: ABS; PPSU; Уплотнение: EPDM
Материал линз		PMMA
Насадка на линзы		Боковая оптика
Момент затяжки	[Nm]	0,5; (болты)

Дисплеи / Элементы управления

Дисплей	Состояние выхода	1 x светодиод, жёлтый
	режим работы	1 x светодиод, зелёный

Примечания

Примечания	Напряжение питания "supply class 2" согласно cULus
Упаковочная величина	1 шт.

электрическое подключение

Разъем: 1 x M12; кодировка: A

O6H701

Датчик диффузного отражения с функцией подавления заднего фона

O6HLFPKG/0,30m/US

Соединение

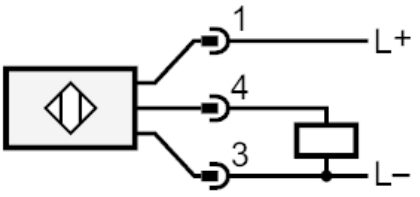

4	OUT / IO-Link

электрическое подключение - разъем

Кабель: 0,3 m, PUR (полиуретан), черный, Ø 3,7 mm; 3 x 0,25 mm²

Другие данные

Повторяемость / точность: 6 σ

	Повторяемость измеряемых значений	
Abstand	белый (отражение 90 %)	чёрный (6%...90% отражение)
20 mm	0,1 mm	0,5 mm
50 mm	0,2 mm	1,0 mm
100 mm	0,5 mm	2,0 mm

	Точность	
Abstand	белый (отражение 90 %)	чёрный (6%...90% отражение)
20 mm	± 0,6 mm	± 0,9 mm
50 mm	± 1,5 mm	± 2,0 mm
100 mm	± 3,0 mm	± 4,0 mm

Значения при	
Внешнее освещение на объекте	< 10 klx
постоянные условия окружающей среды	23 °C / 960 hPa
минимальная мощность источника питания в минутах	10
IO-Link - режим измерения	

O6H701

Датчик диффузного отражения с функцией подавления заднего фона

O6HLFPKG/0,30m/US

диаграммы и графики

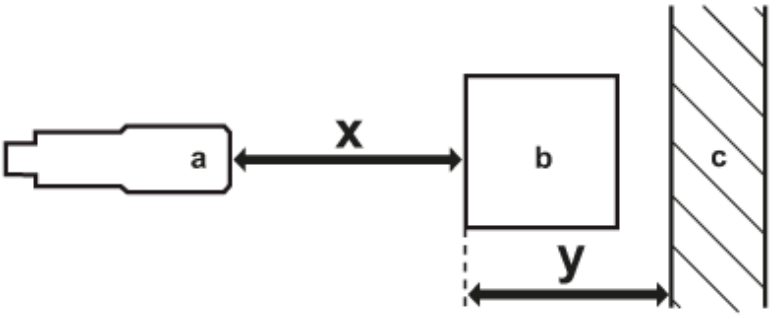

a: датчик

b: объект

c: задний фон

x: расстояние датчик/объект [mm]

y: мин. расстояние объект/задний фон [mm]

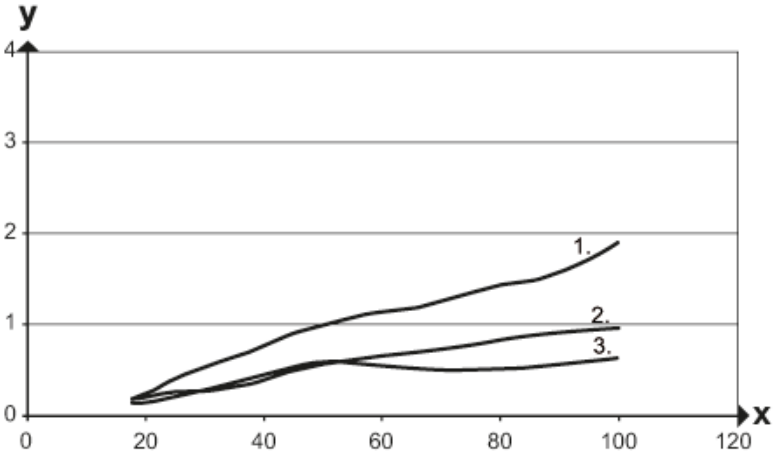

x: расстояние датчик/объект [mm]

y: мин. расстояние объект/задний фон [mm]

1 = объект черный (6 % отражение) , background white (90 % remission)

2 = объект серый (отражение 18 %) , background white (90 % remission)

3 = объект белый (отражение 90 %) , background white (90 % remission)