O5D159

Оптический датчик измерения расстояния

O5DLCPKG/IR/US

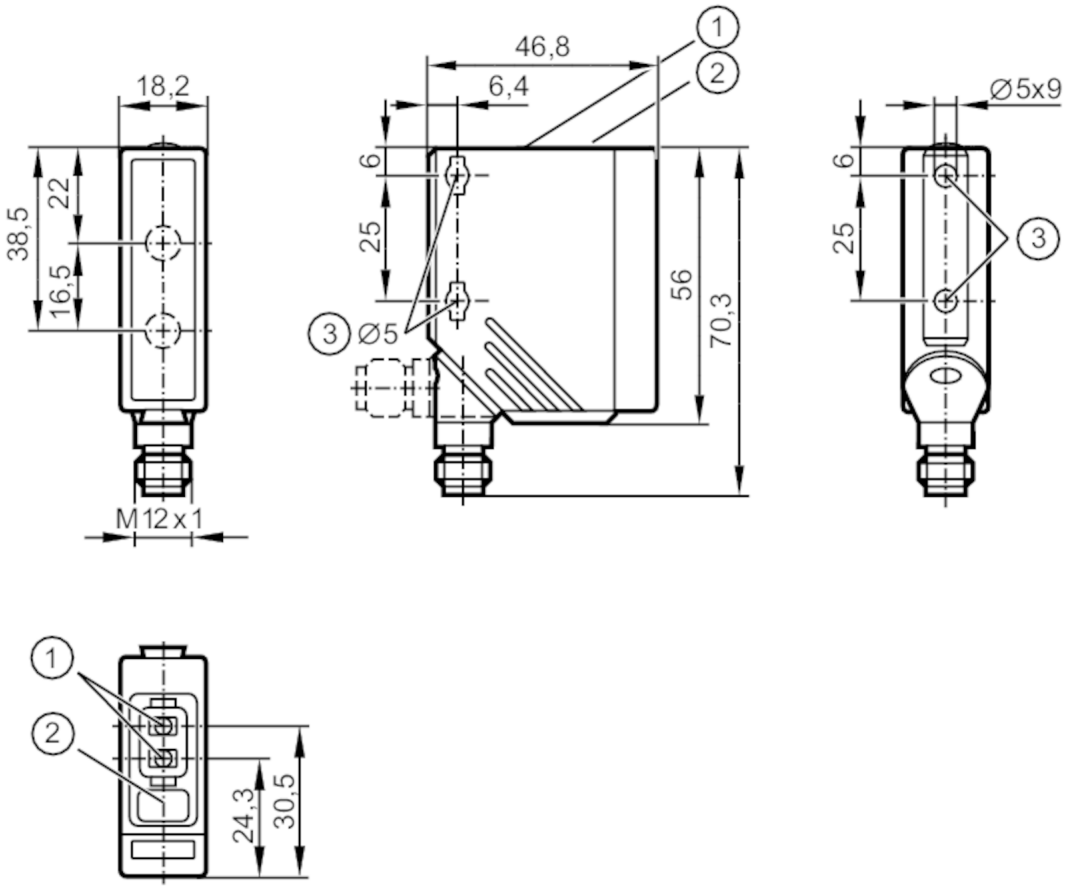

1: кнопки для настройки
2: буквенно-цифровой дисплей 3-цифровой
3: Момент затяжки < 2 Nm используя крепежный винт M5

Характеристики		
Тип света		Инфракрасный свет
Лазерная защита класса		1
Корпус		Прямоугольный
Приложение		
Особенности		Подавление заднего фона
Электронные данные		
Рабочее напряжение	[V]	10...30 DC; ("supply class 2" согласно cULus)
Потребление тока	[mA]	< 75; (24 V)
Класс защиты		III
Защита от переполюсовки		да
Тип света		Инфракрасный свет
Длина волны	[nm]	850
Станд. срок службы	[h]	50000
Входы/выходы		
Количество входов и выходов		Количество цифровых выходов: 2

O5D159

Оптический датчик измерения расстояния

O5DLCPKG/IR/US

Выходы		
Общее количество выходов		2
Электрическое исполнение		PNP
Количество цифровых выходов		2
Функция выходного сигнала		нормально открытый / нормально закрытый; (комплементарный)
Макс. допустимая токовая нагрузка на каждый выход	[mA]	100
Частота переключения DC	[Hz]	11
Защита от короткого замыкания		да
Тип защиты от короткого замыкания		тактовый
Защита от перегрузок по току		да
Диапазон контроля		
Макс. диаметр светового пятна	[mm]	5
Размеры светового пятна по отношению к		2 m
Гистерезис диапазона обнаружения	[%]	< 16
Примечание к гистерезису диапазона измерения		черный 6 % отражение
Доступно подавление заднего фона		да
Подавление заднего фона	[m]	< 19,2
Диапазон измерения/настройки		
Диапазон измерения	[m]	0,03...2
Частота дискретизации	[Hz]	33
Интерфейсы		
Коммуникационный интерфейс		IO-Link
Способ передачи		COM2 (38,4 kBaud)
IO-Link проверка		1.1
Стандарт SDCI		IEC 61131-9
Профили		Smart Sensor - SSP 0 / Generic Profiled Sensor
		Function / Multiple switching signal
		Function / Process data variable
SIO режим		да
Аналоговые рабочие данные		1
Бинарные рабочие данные		1
Миним.время рабочего цикла	[ms]	6,4
Поддерживаемые DeviceID		**Режим работы** / **ID прибора**
		default / 372

O5D159

Оптический датчик измерения расстояния

O5DLCPKG/IR/US

Условия эксплуатации			
Температура окружающей среды	[°C]	-25...60	
Примечание к температуре окружающей среды		при ta < -10 °C необходим подогрев, лазер выключен	
Степень защиты		IP 65; IP 67	
Макс. защищенность от внешней засветки	[klx]	8; (на объекте)	
Испытания / одобрения			
ЭМС		EN 60947-5-2	
Виброустойчивость		DIN EN 60068-2-6	10 г (10...55 Hz) / 120 min. per axis (x, y, z)
Ударопрочность		DIN EN 60068-2-27	50 г 6 ударов / 11 мс полусинуса (x, y, z)
Лазерная защита класса		1	
Примечание к лазерной защите		Внимание:	лазер
		класс лазера:	1
			EN / IEC60825-1:2007
			EN / IEC60825-1:2014
			Complies with 21 CFR 1040.10 except for conformance with IEC 60825-1 Ed. 3, as described in Laser Notice No. 56, dated May 8, 2019.
MTTF	[годы]	203	
Сертификат UL		Ta	-25...60 °C
		Enclosure type	Type 1
		напряжение питания	Class 2
		Номер файла UL	E174191
Механические данные			
Вес	[g]	84,4	
Корпус		Прямоугольный	
Размеры	[mm]	56 x 18,2 x 46,8	
Материал		корпус: PA (полиамид); Лицевая рама: нерж.сталь; интерфейс оператора: TPU; Оптика: PMMA	
Насадка на линзы		Боковая оптика	
Дисплеи / Элементы управления			
Дисплей		Состояние выхода	светодиод, жёлтый
		режим работы	светодиод, зелёный
		Дисплей	буквенно-цифровой дисплей, 3-цифровой
Дисплей		cm	
Примечания			
Упаковочная величина		1 шт.	

O5D159

Оптический датчик измерения расстояния

O5DLCPKG/IR/US

электрическое подключение

Разъем: 1 x M12; кодировка: A

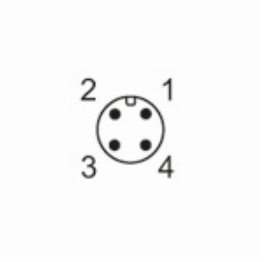

Соединение

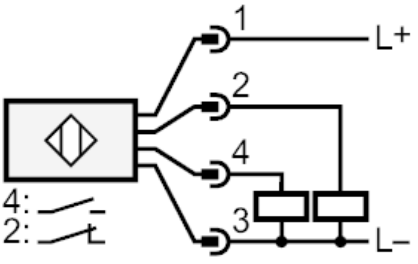

4: OUT / IO-Link

Другие данные

	Точность			
расстояние	черный (6 % отражение)	белый (отражение 90 %)		
0 mm	± 25 mm	± 25 mm		
500 mm	± 25 mm	± 25 mm		
1000 mm	± 25 mm	± 25 mm		
1500 mm	± 40 mm	± 30 mm		
2000 mm	± 50 mm	± 30 mm		

O5D159

Оптический датчик измерения расстояния

O5DLCPKG/IR/US

диаграммы и графики

график гистерезиса

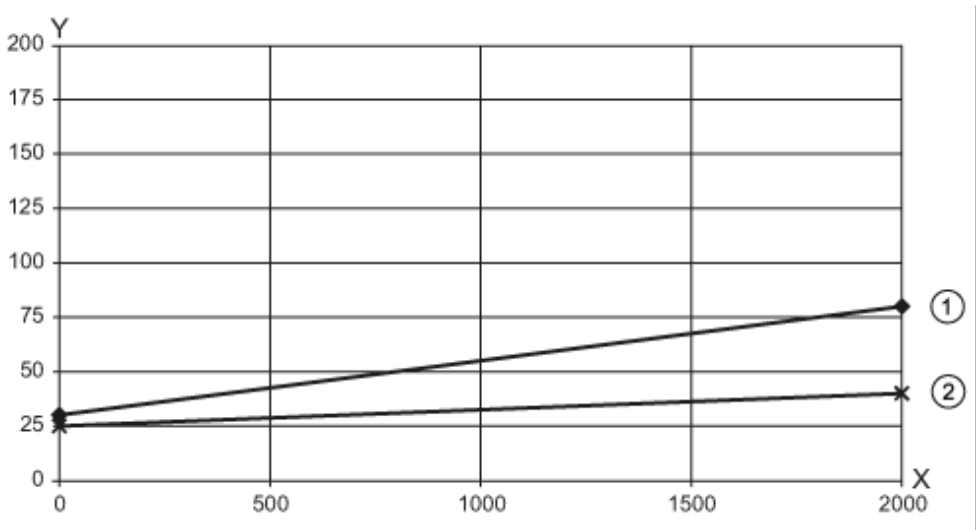

x: расстояние [mm]

y: Гистерезис [mm]

1 = задний фон черный 6 % отражение

2 = задний фон белый 90 % отражение