O2U532

Датчик распознавания объектов

O2URRDKG/E1/E2/E4/IO/EF/GM/W/5A

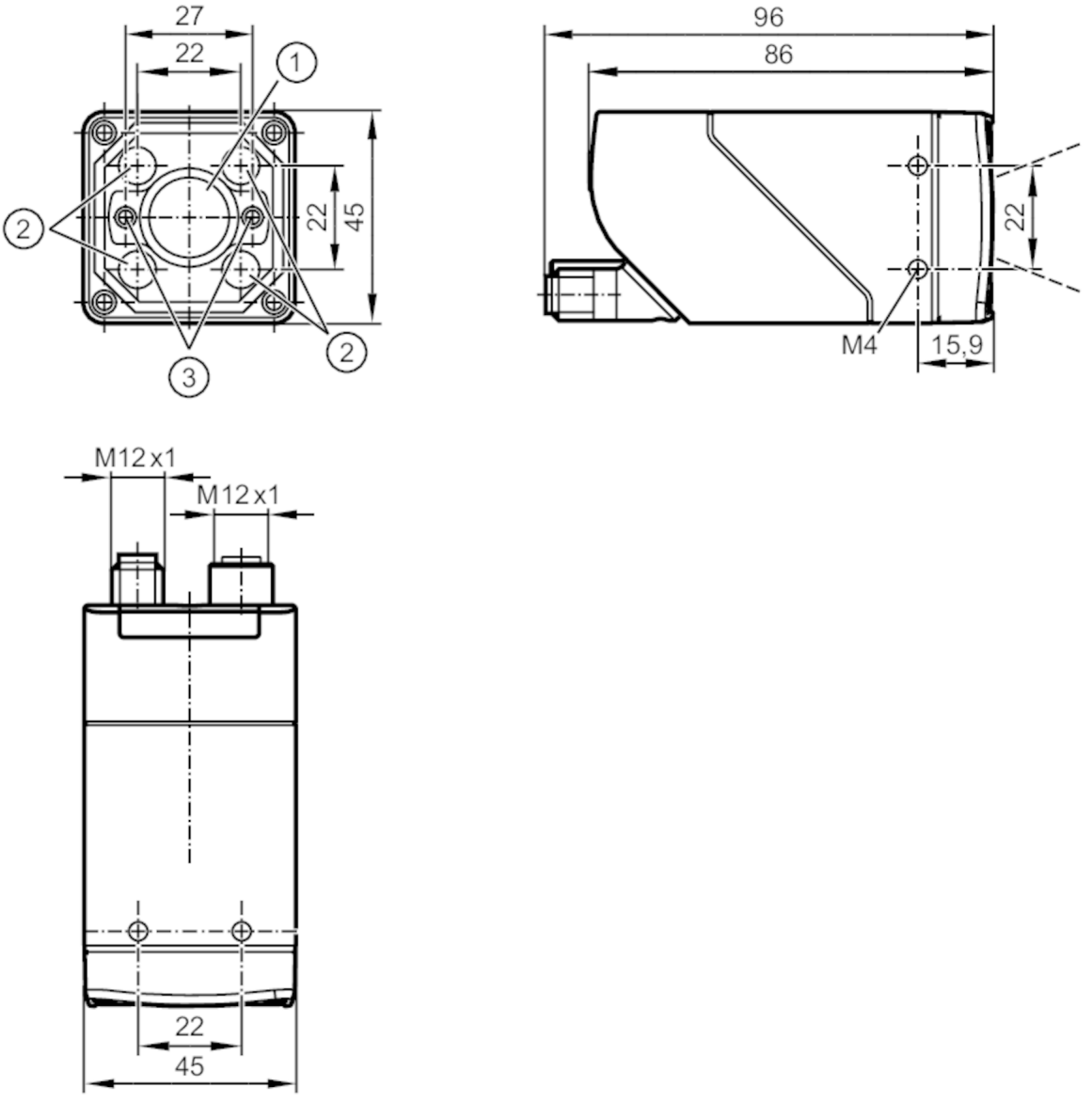

1 Объектив
2 Устройство подсветки
3 лазерные точки

Характеристики		
Тип света		красный свет
Разрешение изображения	[px]	1280 x 960
Макс. скорость считывания	[Hz]	40
Приложение		
Особенности		поляризационный фильтр
Электронные данные		
Рабочее напряжение	[V]	18...30 DC
Потребление тока	[mA]	< 400; (18V DC стандартный)
Макс. потребление тока	[mA]	< 800 (18V DC, с переключаемыми выходами, memory stick active)

O2U532

Датчик распознавания объектов

O2URRDKG/E1/E2/E4/IO/EF/GM/W/5A

Класс защиты		III
Защита от переполюсовки		да
Категория электрического перенапряжения		II
Тип света		красный свет
Длина волны	[nm]	617
Датчик изображения		CMOS датчик изображения чёрный/белый
Входы/выходы		
Количество входов и выходов		Количество цифровых выходов: 2
Входы		
Триггер		внешнее; 24 V PNP/NPN (IEC 61131-2 Typ 3); TCP/IP; PROFINET; EtherNet/IP; IO-Link; внутренний
Выходы		
Электрическое исполнение		PNP/NPN; (параметризуемый)
Количество цифровых выходов		2; (конфигурируемый)
Функция выходного сигнала		конфигурируемый
Макс. падение напряжения коммутационного выхода DC	[V]	2
Макс. допустимая токовая нагрузка на каждый выход	[mA]	100
Защита от короткого замыкания		да
Тип защиты от короткого замыкания		тактовый
Защита от перегрузок по току		да
Диапазон контроля		
Размеры поля зрения	[mm]	

расстояние	Поле зрения
15	17 x 13
35	32 x 24
85	69 x 52
200	153 x 115
500	373 x 280
1000	739 x 554
2000	1472 x 1104
5000	3671 x 2753

Рабочее расстояние срабатывания	[mm]	> 15
Разрешение изображения	[px]	1280 x 960
Тип объектива		super wide angle
Считываемые коды		Interleaved 2-of-5; Industrial 2-of-5; Code 39; Code 93; Code 128; Pharmacode; Codabar; EAN8; EAN8 Add-On 2; EAN8 Add-On 5; EAN13; EAN13 Add-On 2; EAN13 Add-On 5; UPC-A; UPC-A Add-On 2; UPC-A Add-On 5; UPC-E; UPC-E Add-On 2; UPC-E Add-On 5; GS1 DataBar Omnidirectional; GS1 DataBar Truncated; GS1 DataBar Stacked; GS1 DataBar Stacked Omnidirectional; GS1 DataBar Limited; GS1 DataBar Expanded; GS1 DataBar Expanded Stacked; GS1 - 128; MSI Barcode; ECC200; PDF-417; QR; Micro-QR; Aztec Code; GS1 ECC200; GS1 QR Code; GS1 Aztec Code

O2U532

Датчик распознавания объектов

O2URRDKG/E1/E2/E4/IO/EF/GM/W/5A

Качество кода на основе			ISO / IEC 15415
			ISO / IEC 15416
			AIM DPM
			ISO/IEC TR 29158
			SEMI T10
Четкий шрифт	Industrial; Document; OCR-A; OCR-B; Pharma; Semi; Universal; Dot Print		
Распознавание текста	да		
Доступен поляризационный фильтр	да		
Всенаправленная система считывания	да		
Макс. наклон к плоскости изображения [°]	45		
Макс. скорость считывания [Hz]	40		
Программное обеспечение / Программирование			
Выбор параметров	Многофункциональная кнопка; через ПК с помощью ifm Vision Assistant		
Интерфейсы			
Коммуникационный интерфейс	Ethernet; IO-Link		
Ethernet			
Количество интерфейсов Ethernet	1		
Стандарт передачи	10Base-T; 100Base-TX		
Скорость передачи	10 MBit/s; 100 MBit/s		
Протокол	TCP/IP; PROFINET; EtherNet/IP		
Заводские настройки	IP-адресс: 192.168.0.69		
	маска подсети: 255.255.255.0 (Class C)		
	IP - адрес шлюза: 192.168.0.201		
	MAC-адресс: см. типовую бирку		
Тип использования	параметрирование; Передача данных		
IO-Link			
Способ передачи	COM3 (230,4 kBaud)		
IO-Link проверка	1.1		
Профили	Common - I&D	Identification and Diagnosis	
	Function	Locator	
	Function	ProductURI	
Нужный тип порта	A		
Миним.время рабочего цикла [ms]	4,2		
Поддерживаемые DeviceID	**Режим работы**	**ID прибора**	
	default	1699	
Условия эксплуатации			
Температура окружающей среды [°C]	-10...50		
Температура хранения [°C]	-40...70		
Макс. допустимая относительная влажность воздуха [%]	90; (без конденсации)		

O2U532

Датчик распознавания объектов

O2URRDKG/E1/E2/E4/IO/EF/GM/W/5A

Макс. высота над уровнем моря [m]	4000	
Степень защиты	IP 65	
Степень загрязнения	3	
Испытания / одобрения		
ЭМС	EN IEC 61000-6-4 Излучение помех	промышленные среды
	EN IEC 61000-6-2 Помехоустойчивость	промышленные среды
Ударопрочность	EN 60068-2-27	50 г 11 ms / неповторяющийся
	EN 60068-2-27	40 г 6 ms / повторяющийся
Вибропрочность	EN 60068-2-6	2 г (10 ... 150 Hz)
Лазерная защита класса	1	
Примечание к лазерной защите	Внимание:	лазер
		EN / IEC60825-1:2007
		EN 60825-1:2014 +A11:2021 / IEC60825-1:2014
		Complies with 21 CFR 1040.10 except for compliance with IEC 60825-1 Ed. 3, as described in Laser Notice No. 56 dated 8 May 2019.
Фотобиологическая безопасность	исключенная группа; (EN 62471)	
Электробезопасность	EN IEC 61010-2-201	подача питания только через цепи PELV
MTTF [годы]	53	
Сертификат UL	Ta	-10... +50°C °C
	Enclosure type	1
	напряжение питания	Limited Energy
	Номер файла UL	E364788
Механические данные		
Вес [g]	597,5	
Способ монтажа	резьбовая оправа; (расточное отверстие M4 x 7mm)	
Размеры [mm]	45 x 45 x 96	
Материал	корпус: отливка из цинка с порошковым покрытием; фронтальная оптика: Gorillaglas; светодиодное окно: PC; программирующие кнопки: POM	
Уплотнительный материал	FKM	
Момент затяжки [Nm]	2,1	
Дисплеи / Элементы управления		
Дисплей	Функция	2 x светодиод, зелёный
	Функция	2 x светодиод, жёлтый
	Многофункциональная кнопка	2 x светодиод, зелёный/жёлтый
Элементы управления	1	Многофункциональная кнопка
Принадлежности		
Принадлежности (необязательные)	монтажные принадлежности	
	Защитные панели	
Примечания		
Упаковочная величина	1 шт.	

O2U532

Датчик распознавания объектов

O2URRDKG/E1/E2/E4/IO/EF/GM/W/5A

электрическое подключение - Ethernet

Разъем: 1 x M12; кодировка: D; Литой корпус: нерж.сталь; Уплотнение: FKM

1	TxD+
2	RxD+
3	TxD-
4	RxD-

электрическое подключение - питание

Разъем: 1 x M12; кодировка: A; Литой корпус: нерж.сталь

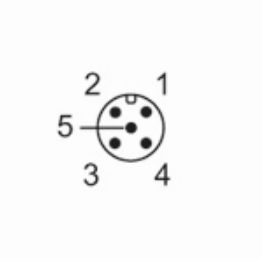

1	U+
2	вход триггера
3	0 V
4	Коммутационный выход 1 конфигурируемый / IO-Link
5	Коммутационный выход 2 конфигурируемый / триггерный выход с внешней подсветкой