O2I400

Считыватели 1D/2D штрих-кодов

O2ICRDKG/E1/IO/EF/TB/S

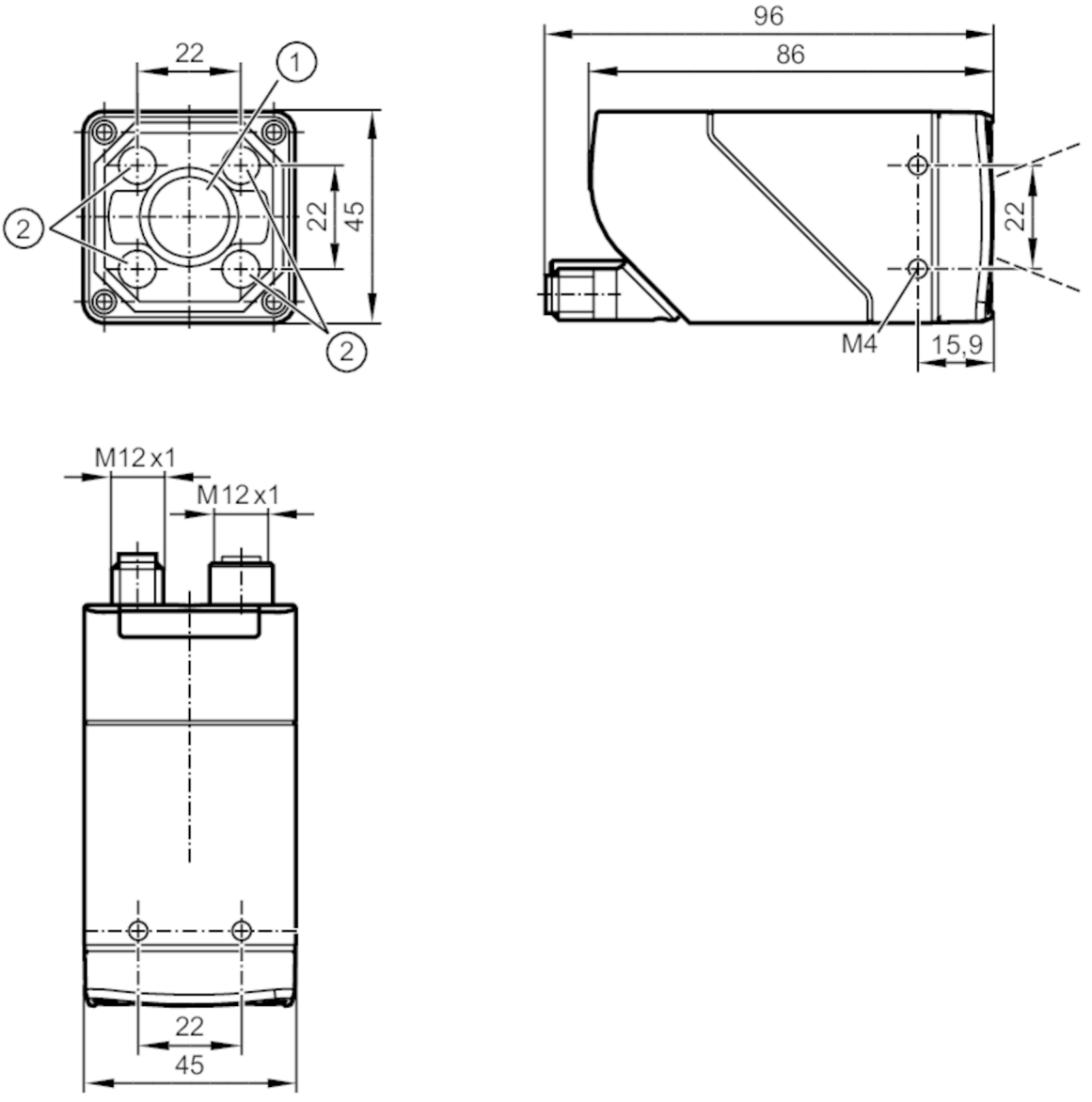

1 Объектив
2 Устройство подсветки

Характеристики		
Тип света		RGBW
Разрешение изображения	[px]	1280 x 960
Макс. скорость считывания	[Hz]	40
Приложение		
Особенности		поляризационный фильтр
Электронные данные		
Рабочее напряжение	[V]	18...30 DC
Потребление тока	[mA]	< 400; (18 V DC стандартный)
Макс. потребление тока	[mA]	800; (18V DC, с переключаемыми выходами, memory stick active)
Класс защиты		III

O2I400

Считыватели 1D/2D штрих-кодов

O2ICRDKG/E1/IO/EF/TB/S

Защита от переполюсовки		да
Категория электрического перенапряжения		II
Тип света		RGBW
Длина волны	[nm]	625; 525; 453
Датчик изображения		CMOS датчик изображения чёрный/белый
Входы/выходы		
Количество входов и выходов		Количество цифровых выходов: 2
Входы		
Триггер		внешнее; 24 V PNP/NPN (IEC 61131-2 Typ 3); внутренний
Выходы		
Общее количество выходов		2
Электрическое исполнение		PNP/NPN; (параметризуемый)
Количество цифровых выходов		2; (конфигурируемый)
Функция выходного сигнала		конфигурируемый
Макс. падение напряжения коммутационного выхода DC	[V]	2
Макс. допустимая токовая нагрузка на каждый выход	[mA]	100
Защита от короткого замыкания		да
Тип защиты от короткого замыкания		тактовый
Защита от перегрузок по току		да
Диапазон контроля		
Размеры поля зрения	[mm]	

Рабочее расстояние срабатывания	Поле зрения		
85	28 x 21		
300	92 x 69		
500	152 x 114		
1000	302 x 227		

Рабочее расстояние срабатывания	[mm]	> 85
Разрешение изображения	[px]	1280 x 960
Тип объектива		стандартный
Считываемые коды		Interleaved 2-of-5; Industrial 2-of-5; Code 39; Code 93; Code 128; Pharmacode; Codabar; EAN8; EAN8 Add-On 2; EAN8 Add-On 5; EAN13; EAN13 Add-On 2; EAN13 Add-On 5; UPC-A; UPC-A Add-On 2; UPC-A Add-On 5; UPC-E; UPC-E Add-On 2; UPC-E Add-On 5; GS1 DataBar Omnidirectional; GS1 DataBar Truncated; GS1 DataBar Stacked; GS1 DataBar Stacked Omnidirectional; GS1 DataBar Limited; GS1 DataBar Expanded; GS1 DataBar Expanded Stacked; GS1 - 128; MSI Barcode; ECC200; PDF-417; QR; Micro-QR; Aztec Code; GS1 ECC200; GS1 QR Code; GS1 Aztec Code

O2I400

Считыватели 1D/2D штрих-кодов

O2ICRDKG/E1/IO/EF/TB/S

Качество кода на основе			ISO / IEC 15415
			ISO / IEC 15416
			AIM DPM
			ISO/IEC TR 29158
			SEMI T10
Четкий шрифт	Industrial; Document; OCR-A; OCR-B; Pharma; Semi; Universal; Dot Print		
Распознавание текста	да		
Доступен поляризационный фильтр	да		
Всенаправленная система считывания	да		
Макс. наклон к плоскости изображения [°]	45		
Макс. скорость считывания [Hz]	40		
Программное обеспечение / Программирование			
Выбор параметров	Кнопка обучения "Teach"; через ПК с помощью ifm Vision Assistant		
Интерфейсы			
Коммуникационный интерфейс	IO-Link		
Способ передачи	COM3 (230,4 kBaud)		
IO-Link проверка	1.1		
Профили	Common - I&D	Identification and Diagnosis	
	Function	Locator	
	Function	ProductURI	
Нужный тип порта	A		
Миним.время рабочего цикла [ms]	4,2		
Поддерживаемые DeviceID	**Режим работы**	**ID прибора**	
	default	1699	
Ethernet			
Количество интерфейсов Ethernet	1		
Стандарт передачи	10Base-T; 100Base-TX		
Скорость передачи	10 MBit/s; 100 MBit/s		
Протокол	TCP/IP		
Заводские настройки	IP-адресс: 192.168.0.69		
	маска подсети: 255.255.255.0 (Class C)		
	IP - адрес шлюза: 192.168.0.201		
	MAC-адресс: см. типовую бирку		
Тип использования	параметрирование		
Условия эксплуатации			
Температура окружающей среды [°C]	-10...50		
Температура хранения [°C]	-40...70		
Макс. допустимая относительная влажность воздуха [%]	90; (без конденсации)		
Макс. высота над уровнем моря [m]	4000		

O2I400

Считыватели 1D/2D штрих-кодов

O2ICRDKG/E1/IO/EF/TB/S

Степень защиты		IP 65	
Степень загрязнения		3	
Испытания / одобрения			
ЭМС		EN IEC 61000-6-4 Излучение помех	промышленные среды
		EN IEC 61000-6-2 Помехоустойчивость	промышленные среды
Ударопрочность		EN 60068-2-27	50 г 11 ms / неповторяющийся
		EN 60068-2-27	40 г 6 ms / повторяющийся
Вибропрочность		EN 60068-2-6	2 г (10 ... 150 Hz)
Фотобиологическая безопасность		группа риска 1; (EN 62471)	
Электробезопасность		EN IEC 61010-2-201	подача питания только через цепи PELV
MTTF	[годы]	58	
Сертификат UL		Ta	-10... +50°C °C
		Enclosure type	1
		напряжение питания	Limited Energy
		Номер файла UL	E364788
Механические данные			
Вес	[g]	592	
Способ монтажа		резьбовая оправа; (расточное отверстие M4 x 7 mm)	
Размеры	[mm]	45 x 45 x 86	
Материал		корпус: отливка из цинка с порошковым покрытием; фронтальная оптика: PMMA; светодиодное окно: PC; программирующие кнопки: POM	
Уплотнительный материал		FKM	
Момент затяжки	[Nm]	2,1	
Дисплеи / Элементы управления			
Дисплей		Функция	2 x светодиод, зелёный
		Функция	2 x светодиод, жёлтый
		Teach-Funktion	1 x светодиод, зелёный
		Teach-Funktion	1 x светодиод, жёлтый
Элементы управления		1 x	Teach-Taste
Принадлежности			
Принадлежности (необязательные)		Рабочее программное обеспечение	
		монтажные принадлежности	
		Адаптерный кабель	
		Защитные панели и защитные панели фильтра	
Примечания			
Упаковочная величина		1 шт.	
электрическое подключение			

O2I400

Считыватели 1D/2D штрих-кодов

O2ICRDKG/E1/IO/EF/TB/S

электрическое подключение - Ethernet

Разъем: 1 x M12; кодировка: D; Литой корпус: нерж.сталь; Уплотнение: FKM

1	TxD+
2	RxD+
3	TxD-
4	RxD-

электрическое подключение - питание

Разъем: 1 x M12; кодировка: A; Литой корпус: нерж.сталь

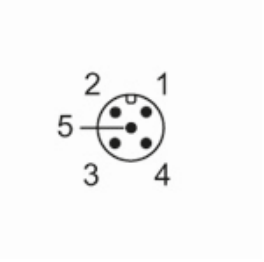

1	U+
2	вход триггера
3	0 V
4	Коммутационный выход 1 конфигурируемый / IO-Link
5	Коммутационный выход 2 конфигурируемый / триггерный выход с внешней подсветкой